Este manual puede contener valores de emisiones de CO2 y rendimiento de combustible de fábrica, los cuales son referenciales.

Los valores constatados en el proceso de homologación desarrollado por el Ministerio de Transportes y Telecomunicaciones, a través del Centro de Control y Certificación Vehicular (3CV) se encuentran adjuntos en la documentación entregada con este vehículo.

General Motors Chile a través de su red de concesionarios Chevrolet cuenta con equipamiento y herramientas de diagnóstico especiales propios de la marca que permiten junto a altos niveles de capacitación y especialización de los técnicos garantizar las mantenciones preventivas acorde a los procedimientos y especificaciones de cada modelo.

Este manual contiene el detalle de las operaciones de mantenimiento por kilometraje el cual por su naturaleza hace mandatorio su realización en los concesionarios Chevrolet para la conservación de la garantía.

En este manual se describen todas las funciones y opciones disponibles para este modelo de vehículo, algunas de estas podrían no estar incluidas en su vehículo debido a las distintas especificaciones requeridas para cada País.

General Motors Chile Ltda. Se reserva el derecho a introducir sin previo aviso cambios en modelos, equipamiento, especificaciones y servicios aquí descritos.

Contenido

Introducción 1
Llaves, puertas y ventanillas 7
Asientos y apoyacabezas 39
Portaobjetos 98
Instrumentos y controles 105
Iluminación 158
Sistema de audio 166
Climatización 212
Conducción y funcionamiento 220
Cuidado del vehículo 326
Servicio y mantenimiento 405
Datos técnicos 417
Información del cliente 422
OnStar 429
eCall 435
Servicios conectados 437
Índice 440

Introducción

Los nombres, logotipos, emblemas, eslóganes, nombres de modelo de vehículos y diseños de carrocería de vehículos que aparecen en este manual, incluyendo a modo enunciativo pero no limitativo a GM, el logotipo de GM, CHEVROLET, GMC, los emblemas de camionetas GMC y CHEVROLET, TAHOE, SUBURBAN, Z71, YUKON y DENALI son marcas comerciales y/o marcas de servicio de General Motors LLC, sus subsidiarias, filiales u otorgantes de licencias.

Este manual describe funciones que pueden o no estar presentes en el vehículo debido a que podría ser un equipo opcional que no se adquirió con el vehículo, variantes de modelos, especificaciones según el país, funciones/aplicaciones que pueden no estar presentes en su región o cambios posteriores a la impresión del presente Manual del propietario, incluyendo cambios en el contenido estándar u opcional.

Consulte la documentación de la compra de su vehículo específico para confirmar las características.

Conserve este manual en el vehículo para poder consultarlo rápidamente.

Peligro, Advertencia y Atención

Los mensajes de advertencia en las etiquetas del vehículo y en este manual describen riesgos así como qué hacer para evitarlos o reducirlos.

⚠ Peligro

Peligro es un riesgo elevado, que causaría lesiones graves o la muerte.

⚠ Peligro

Advertencia indica un riesgo que podría causar lesiones o la muerte.

Atención

Atención indica un riesgo que podría causar daños a la propiedad o al vehículo.

Un círculo con una banda que lo atraviesa es un símbolo de seguridad que significa "No haga esto" o "No permita que esto suceda".

Símbolos

El vehículo posee componentes y etiquetas que usan símbolos en lugar de texto. Los símbolos se muestran junto con el texto que describe la operación o la información relacionada con un componente, control, mensaje, medidor o indicador específico.

: Se muestra cuando el manual del propietario tiene instrucciones o información adicionales.

: Se muestra cuando el manual de servicio tiene instrucciones o información adicionales.

: Se muestra cuando hay más información en otra página - "ver página".

Tabla de símbolos del vehículo

He aquí algunos símbolos adicionales que se pueden encontrar en el vehículo y sus significados. Consulte las funciones es este manual por información.

: Sistema de aire acondicionado

: Aceite refrigerante del aire acondicionado

: Luz de alistamiento del airbag

: Sistema antibloqueo de frenos (ABS)

: Luz de advertencia del sistema de frenos

: Deseche debidamente las piezas usadas

: No aplique agua a alta presión

: Temperatura del refrigerante del motor

: Prohibido fuego/llama

: Inflamable

: Alerta de colisión frontal

: Ubicación del seguro de la cubierta de la caja de fusibles

: Los fusibles

: Asientos para niños (dispositivos de sujeción para niños) con sistema ISOFIX/LATCH

: Las cubiertas de las cajas de fusibles deben estar correctamente montadas

: Alerta de cambio de carril

: Advertencia de abandono del carril

: Asistencia para mantener el carril

: Luz indicadora de falla

: Presión de aceite

: Asistencia al estacionamiento

: Indicador de peatón adelante

: Alimentación

: Alerta de tráfico cruzado posterior

: Técnico matriculado

: Arranque remoto del vehículo

: Riesgo de incendio eléctrico

: Avisos del cinturón de seguridad

: Alerta de zona lateral ciega

: Parada/Arranque

: Monitor de presión de los neumáticos

: Control de tracción/StabiliTrak/control electrónico de estabilidad (ESC)

: Bajo presión

: Indicador de vehículo adelante

Vista general del tablero de instrumentos

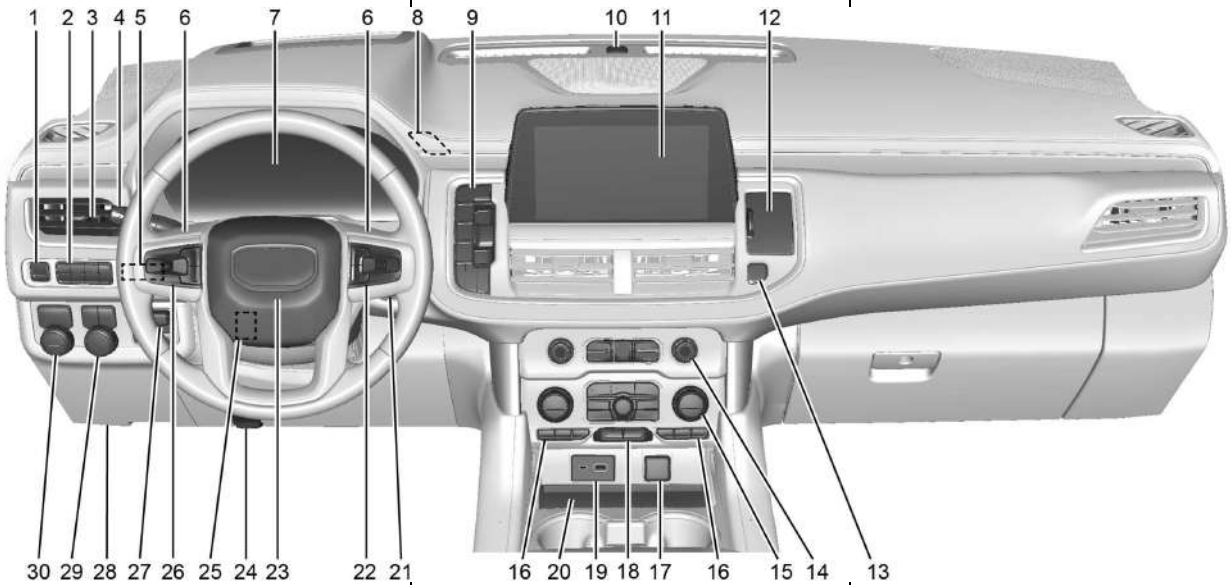

Se muestra la Yukon. La Tahoe, la Suburban y la Denali son similares

1. *Freno de estacionamiento eléctrico* ⇨ *253*.
2. *Control de tracción/Control electrónico de estabilidad* ⇨ *255*.

   Interruptor de inhabilitación del frenado automático (si está equipado). Vea *Sistema de parada/arranque* ⇨ *240*.

   Botón del asistente de estacionamiento (si está equipado). Vea *Sistemas de asistencia para estacionar o ir marcha atrás* ⇨ *281*.

   Asistencia para mantener el carril (LKA) ⇨ *297* (si está equipado).

   Control de descenso en pendientes (HDC) ⇨ *257* (si está equipado).

   Habilitación del toma de 220-230 voltios. Vea *Tomas de tensión* ⇨ *110*.

   Botón de deshabilitación de la detección de vuelco ⇨ *71* (si está equipado).
3. *Salidas de ventilación* ⇨ *217*
4. Palanca de las luces de giro. Vea *Señalización de giros y cambios de carril* ⇨ *162*.

   Limpia/lavaparabrisas ⇨ *107*.

   Brazo del limpia/lavaluneta trasera ⇨ *109*.
5. *Pantalla de visualización frontal (HUD)* ⇨ *147* (si está equipado).
6. Interruptores Favoritos (No se ven). Vea *Mandos en el volante* ⇨ *169*.

   Interruptores de volumen (No se ven). Vea *Mandos en el volante* ⇨ *169*.
7. *Cuadro de instrumentos (Gama alta)* ⇨ *118* o
   Cuadro de instrumentos (Nivel base) ⇨ *116*.
8. *Luces de emergencia* ⇨ *161* (solo Denali).
9. Botones de marchas. Vea *Transmisión automática* ⇨ *244*.

   Selección de rango electrónica (ERS). Vea *Modo manual* ⇨ *247*.
10. Sensor de luz. Vea *Sistema automático de faros* ⇨ *160*.
11. Infoentretenimiento. Vea *Introducción* ⇨ *167*.
12. *Portaobjetos del panel de mandos* ⇨ *98* (si está equipado).
13. *Luces de emergencia* ⇨ *161*.
14. Controles del infoentretenimiento. Vea *Vista general* ⇨ *168*.
15. *Sistema de climatización automática dual* ⇨ *212*.
16. *Asientos delanteros calefaccionados y ventilados* ⇨ *47* (si está equipado).
17. Tomacorriente (corriente alterna) (si está equipado). Vea *Tomas de tensión* ⇨ *110*.
18. Botones de la climatización trasera. Vea *Sistema de climatización trasero* ⇨ *216*.
19. *Puerto USB* ⇨ *177*.
20. *Carga inductiva* ⇨ *112*.
21. ENGINE START/STOP (ARRANQUE/DETENIMIENTO DEL MOTOR).

    Consulte *Posiciones del encendido* ⇨ *237*.
22. *Mandos en el volante* ⇨ *169*.
23. *Bocina* ⇨ *107*.
24. Apertura del capó. Vea *Capó* ⇨ *328*.
25. *Ajuste del volante* ⇨ *106*.
26. *Control de velocidad crucero* ⇨ *265*.

    Control de velocidad crucero autoadaptable (Avanzado) ⇨ *268* (si está equipado).

    Sistema de alerta de colisión frontal (FCA) ⇨ *288* (si está equipado).

    Volante calefaccionado ⇨ *107* (si está equipado).
27. Panel de control de los frenos del remolque (si está equipado). Vea *Equipo de remolque* ⇨ *312*.

28. Conector de enlace de datos (DLC) (no se ve). Vea *Indicador de averías (MIL) (Luz indicadora de necesidad de revisión del motor)* ⇨ *130*.
29. *Llave de las luces* ⇨ *158*.

    Faros antiniebla ⇨ *162* (si está equipado).

    Control de la iluminación del tablero de instrumentos ⇨ *163*.
30. Perilla de la caja de transferencia automática (si está equipada). Vea *Tracción en las cuatro ruedas* ⇨ *248*.

    Sistema de suspensión neumática de cuatro esquinas. ⇨ *262* (si está equipado).

Chevrolet/GMC Tahoe/Suburban/Yukon/Yukon XL/Denali Owner Manual
(GMNA-Localizing-MidEast-15555989) - 2022 - SourcePDF - 8/2/21

Llaves, puertas y ventanillas

Llaves y cerraduras
Llaves 7
Sistema de acceso remoto sin llave (RKE) 8
Uso del sistema de acceso remoto sin llave (RKE) 8
Arranque remoto del vehículo 14
Cerraduras de las puertas 15
Cerraduras de puerta eléctricas 16
Bloqueo retrasado 17
Bloqueos automáticos de puertas 17
Protección del bloqueo 17
Cerraduras de seguridad 18

Puertas
Portón trasero 18
Escalones eléctricos 26

Seguridad del vehículo
Seguridad del vehículo 26
Sistema de alarma del vehículo 26
Bloqueo de la columna de la dirección 28
Funcionamiento del inmovilizador 29

Espejos retrovisores exteriores
Espejos convexos 29
Espejos retrovisores eléctricos 30
Espejos retrovisores abatibles 30
Espejos retrovisores calefaccionados 31
Retrovisor con atenuación automática 31
Retrovisores inclinables para marcha atrás 32

Espejos retrovisores interiores
Espejos retrovisores interiores 32
Retrovisor manual 32
Espejo retrovisor con atenuación automática 32
Espejo retrovisor con cámara 32

Ventanillas
Ventanas 34
Levantavidrios eléctricos 35
Parasoles 37

Techo
Techo solar 37

Llaves y cerraduras

Llaves

⚠ Peligro

Es peligroso dejar niños en un vehículo con una llave remota dentro. Los niños u otras personas podrían sufrir lesiones graves o incluso la muerte. Podrían accionar los levantavidrios eléctricos u otros controles e incluso poner en movimiento el vehículo. Las ventanas funcionan cuando la llave remota está en el vehículo, y los niños u otras personas podrían quedar atrapados por una ventana que se cierra. No deje niños en el vehículo con una llave remota.

La llave mecánica que está dentro de la llave remota se usa para la puerta del conductor y la guantera.

Para retirar la llave mecánica, pulse el botón lateral de la llave remota que está cerca de la parte inferior y extraiga la llave mecánica. Nunca tire de la llave mecánica sin pulsar el botón.

La llave mecánica puede tener una etiqueta con código de barras que el concesionario o un cerrajero calificado puede usar para hacer llaves nuevas. Guarde esta información en un lugar seguro, no en el vehículo.

Diríjase a su concesionario si necesita una llave de reemplazo o adicional.

Si se torna difícil girar la llave, revise si hay basura en el vástago. Limpie periódicamente la llave con un cepillo o una punta metálica.

Si está equipado con asientos con memoria, las llaves remotas 1 y 2 están vinculadas a las memorias 1 y 2 de posición de los asientos.

Consulte *Asientos con memoria* ⇨ *44*.

Sistema de acceso remoto sin llave (RKE)

No realice cambios o modificaciones al sistema de entrada remota sin llave (RKE) SI lo hace, podría invalidar la autorización para usar este equipo.

Si disminuye el alcance de funcionamiento de la llave remota:

- Compruebe la distancia. Es posible que la llave remota esté demasiado lejos del vehículo.
- Compruebe su ubicación. Es posible que otros vehículos u objetos estén bloqueando la señal.
- Revise la pila de la llave remota. Vea "Reemplazo de la pila" más adelante en esta sección.
- Si la llave remota sigue sin funcionar correctamente, consulte con su concesionario o técnico calificado para recibir servicio.

Uso del sistema de acceso remoto sin llave (RKE)

El sistema de acceso sin llave permite entrar en el vehículo cuando la llave remota se encuentra a no más de 1 m (3 pies). Consulte "Funcionamiento del acceso sin llave" más adelante en esta sección.

Las funciones de la llave remota pueden operar hasta una distancia de 60 m (197 pies) del vehículo.

Otras condiciones pueden afectar el rendimiento de la llave remota. Vea *Sistema de acceso remoto sin llave (RKE)* ⇨ *8*.

: Pulse para bloquear todas las puertas y la tapa del tanque de combustible.

Si está habilitado, las luces de giro destellan una vez luego de la segunda pulsación para indicar que se han bloqueado las puertas. Si está habilitada, la bocina suena cuando se pulsa nuevamente dentro de los tres segundos. Vea *Personalización del vehículo* ⇨ *151*.

Si la puerta del pasajero está abierta cuando se pulsa , se bloquearán todas las puertas.

Al pulsar , se activa el sistema de alarma. Vea *Sistema de alarma del vehículo* ⇨ *26*.

Si está equipado con plegado automático de espejos, al mantener pulsado durante un segundo, se pliegan los espejos, si están habilitados. Vea *Personalización del vehículo* ⇨ *151*.

: Pulse una vez para desbloquear solo la puerta del conductor y la tapa del tanque de combustible. Si se pulsa nuevamente dentro de los tres segundos, se desbloquean todas las puertas restantes. Las luces interiores pueden encenderse y permanecer encendidas por 20 segundos o hasta que se ponga en contacto el encendido.

Si están habilitadas, las luces indicadoras de giro parpadean dos veces para indicar que se produjo el desbloqueo. Si están habilitadas, pueden encenderse las luces exteriores. Vea *Personalización del vehículo* ⇨ *151*.

Al pulsar en la llave remota, se desactiva el sistema de alarma. Vea *Sistema de alarma del vehículo* ⇨ *26*.

Si está equipado con plegado automático de espejos, al mantener pulsado durante un segundo, se despliegan los espejos, si están habilitados. Vea *Personalización del vehículo* ⇨ *151*.

Mantenga pulsado hasta que se abran completamente las ventanas, si se ha habilitado el accionamiento remoto de las mismas. Vea *Personalización del vehículo* ⇨ *151*.

: Pulse dos veces para abrir o cerrar la compuerta levadiza. Pulse una vez para detener el movimiento de la compuerta levadiza.

: Pulse dos veces para abrir la ventana de la compuerta.

: Pulse y suelte para iniciar el localizador del vehículo. Parpadean las luces de giro y suena la bocina tres veces.

Mantenga pulsado por más de tres segundos para activar la alarma de pánico. Parpadean las luces de giro y suena la bocina reiteradamente por 30 segundos. La alarma se apaga cuando se pone en contacto el encendido o cuando se pulsa

nuevamente. El encendido debe estar desconectado para que funcione la alarma de pánico.

: Para arrancar el vehículo de forma remota, pulse dos veces desde el exterior del vehículo usando la llave remota.
El vehículo no se puede arrancar si se dejó una llave remota en el interior del mismo. Vea *Arranque remoto del vehículo* ⇨ *14*.

Uso del acceso sin llave

El sistema de acceso sin llaves permite abrir las puertas y la compuerta levadiza sin necesidad de quitar la llave remota de su bolsillo, cartera, portafolio, etc. La llave remota debe estar a menos de 1 m (3 pies) de la compuerta levadiza o de la puerta que se va a abrir. Si el vehículo cuenta con esta función, hay un botón en las manijas exteriores de las puertas.

Se puede programar el acceso sin llave para que desbloquee todas las puertas la primera vez que se pulsa bloqueo/desbloqueo desde la puerta del conductor. Vea *Personalización del vehículo* ⇨ *151*.

Si está equipado con asientos con memoria, las llaves remotas 1 y 2 están vinculadas a las memorias 1 y 2 de posición de los asientos.

Consulte *Asientos con memoria* ⇨ *44*.

Bloqueo/desbloqueo sin llave desde la puerta del conductor

Cuando las puertas están bloqueadas y la llave remota está a no más de 1 m (3 pies) de la manija de la puerta, al pulsar el botón de bloqueo/desbloqueo de la puerta del conductor, se desbloquea esta puerta. Si se pulsa nuevamente el botón de bloqueo/desbloqueo dentro de los cinco segundos, se desbloquearán todas las puertas de acompañantes y la compuerta levadiza.

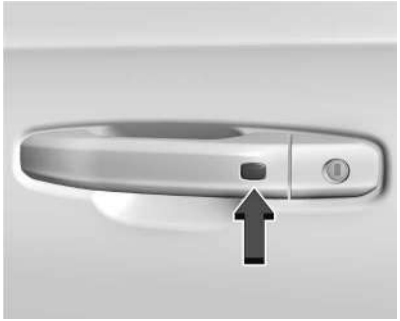

Se muestra el lado del conductor; el lado del pasajero es similar

Pulsar el botón de bloquear/desbloquear hará que se bloqueen todas las puertas si se cumple algunas de las condiciones que siguen:

- Hace más de cinco segundos desde la primera vez que se pulsó el botón de bloquear/desbloquear.
- Se pulsó dos veces el botón de bloquear/desbloquear para desbloquear todas las puertas.
- Se abrió cualquiera de las puertas del vehículo, y ahora todas las puertas están cerradas.

Bloqueo/desbloqueo sin llave desde las puertas de los pasajeros

Cuando las puertas están bloqueadas y la llave remota está a no más de 1 m (3 pies) de la manija de la puerta, al pulsar el botón de bloqueo/desbloqueo de una de las puertas de los pasajeros, se desbloquean todas las puertas. Pulsar el botón de bloquear/desbloquear hará que se bloqueen todas las puertas si se cumple algunas de las condiciones que siguen:

- Se usó el botón de bloquear/desbloquear para desbloquear todas las puertas.
- Se abrió cualquiera de las puertas del vehículo, y ahora todas las puertas están cerradas.

Inhabilitar/habilitar el desbloqueo sin llave de manijas exteriores de puerta y de compuerta levadiza

Si está equipado, se puede inhabilitar y habilitar el desbloqueo sin llave de las manijas exteriores de puerta y de la compuerta levadiza.

Inhabilitar desbloqueo sin llave:

Con el vehículo apagado, mantenga pulsados simultáneamente 🔒 y 🔓 de la llave remota durante aproximadamente tres segundos. Las luces de la señal de giro guiñarán rápidamente cuatro veces para indicar que el acceso está inhabilitado. Al usar cualquier manija exterior para desbloquear las puertas o abrir la compuerta levadiza, las luces de la señal de giro guiñarán cuatro veces rápidamente indicando que el acceso está inhabilitado. Si esta inhabilitado, desarme el sistema de alarma antes de arrancar el vehículo.

La deshabilitación del desbloqueo sin llaves también se puede configurar en *Personalización del vehículo* ⇨ *151*.

Habilitar desbloqueo sin llave:

Con el vehículo apagado, mantenga pulsados simultáneamente 🔒 y 🔓 de la llave remota durante aproximadamente tres segundos. Las luces de la señal de giro guiñarán rápidamente dos veces para indicar que el acceso está habilitado.

La habilitación del desbloqueo sin llaves también se puede configurar en *Personalización del vehículo* ⇨ *151*.

Bloqueo pasivo

El sistema de acceso remoto sin llaves bloquea el vehículo unos pocos segundos después de haberse cerrado todas las puertas, siempre que el vehículo esté apagado y se haya sacado al menos una llave remota del interior o no quede ninguna en su interior.

Se bloqueará la tapa del tanque de combustible.

Si otros dispositivos electrónicos interfieren con la señal de la llave remota, puede que el vehículo no detecte la llave remota que está dentro del vehículo. Si se activa el bloqueo pasivo, las puertas pueden cerrarse con la llave remota dentro del vehículo. No deje la llave remota dentro de un vehículo desatendido.

Para personalizar las puertas para que se bloqueen automáticamente al salir del vehículo, consulte "Bloqueo remoto, desbloqueo, arranque" bajo *Personalización del vehículo* ⇨ *151*.

Inhabilitar temporariamente el bloqueo pasivo

Inhabilite temporariamente bloqueo pasivo manteniendo pulsado el botón 🔓 en el interruptor interior de la puerta con una puerta abierta durante al menos cuatro segundos, o hasta oír tres campanillas.
El bloqueo pasivo seguirá inhabilitado hasta pulsar 🔒 en la puerta interior, o hasta que se arranque el vehículo.

Alerta de control remoto olvidado en el vehículo

Cuando se apaga el vehículo y se deja una llave remota dentro del mismo, sonará la bocina tres veces luego de cerrar todas las puertas. Para activarla o desactivarla consulte *Personalización del vehículo* ⇨ *151*.

Alerta por quitar la llave remota del vehículo

Si el vehículo está encendido y con una puerta abierta, y se cierran todas las puertas, el vehículo buscará alguna llave remota en su interior. Si no se detecta una llave remota, el centro de información del conductor (DIC) mostrará NO REMOTE DETECTED (NO SE DETECTÓ REMOTO) y la bocina sonará tres veces. Esto ocurre solamente una vez al conducir el vehículo. Para activarla o desactivarla consulte *Personalización del vehículo* ⇨ *151*.

Apertura de la compuerta sin llave

Pulse el panel táctil que se encuentra debajo de la manija de la compuerta levadiza para abrir la compuerta cuando todas las puertas están desbloqueadas, o cuando la llave remota está a menos de 1 m (3 pies).

Apertura de la ventana levadiza sin llave

Pulse el botón exterior de la ventana levadiza para abrirla cuando todas las puertas están desbloqueadas, o cuando la llave remota está a menos de 1 m (3 pies).

Vea *Portón trasero* ⇨ *18*.

Acceso con llave

Para acceder a un vehículo con la pila de la llave remota baja, consulte *Cerraduras de las puertas* ⇨ *15*.

Programación de llaves remotas para el vehículo

Solo funcionarán las llaves remotas programadas para el vehículo. Si pierde o le roban una llave remota, podrá adquirir y programar una de reemplazo en su concesionario. Cuando se programa una llave remota de repuesto para este vehículo, también se deben reprogramar todas las demás llaves remotas. Toda llave remota perdida o robada quedará inutilizable una vez que se programe la nueva llave remota. Cada vehículo puede tener hasta ocho llaves remotas programadas. Consulte a su concesionario para programar llaves remotas para este vehículo.

Arranque del vehículo con pila de la llave remota baja

Para mejorar la seguridad del vehículo, la llave remota está equipada con un sensor de movimiento. Cuando arranca el vehículo, si no se ha movido la llave remota por un tiempo prolongado, el DIC podría mostrar KEY IN SLEEP MODE, MOVE KEY, THEN START (LLAVE EN MODO DE SUSPENSIÓN. MUEVA LA LLAVE Y LUEGO ARRANQUE). Mueva un poco la llave remota e intente arrancar el vehículo.

Si la pila de la llave remota tiene poca carga o si hay interferencia con la señal, el DIC puede mostrar NO KEY FOUND, REPLACE BATTERY IN KEY (NO SE ENCONTRÓ NINGUNA LLAVE. REEMPLACE LA PILA DE LA LLAVE) o NO REMOTE KEY WAS DETECTED PLACE KEY IN KEY POCKET THEN START YOUR VEHICLE (NO SE DETECTÓ NINGUNA LLAVE REMOTA. COLOQUE LA LLAVE EN COMPARTIMIENTO DE LA MISMA Y LUEGO ARRANQUE SU VEHÍCULO) al arrancar el vehículo.

Para arrancar el vehículo:

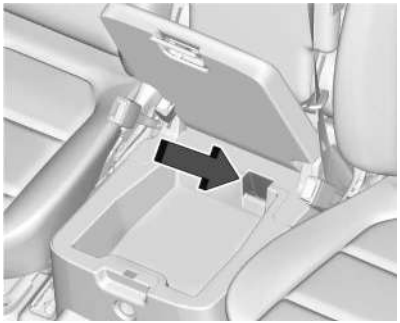

Con asiento enterizo

Sin asiento enterizo

1. Coloque la llave remota en el compartimiento para la misma.
2. Con el vehículo en P (estacionamiento) o en N (Punto muerto) pise el pedal de freno y pulse ENGINE START/STOP (ARRANQUE/DETENIMIENTO DEL MOTOR).

   Reemplace la pila de la llave remota lo antes posible.

Reemplazo de la pila

⚠ Peligro

Nunca permita que los niños jueguen con la llave remota. La llave remota contiene una pila pequeña, la cual puede constituir un riesgo de atragantamiento. Si se tragara, pueden presentarse quemaduras internas, dando como resultado lesiones graves o la muerte. Consulte inmediatamente con un médico si alguien se tragara una pila.

⚠ Peligro

Para evitar lesiones personales, no toque las superficies metálicas de la llave remota cuando haya estado expuesta a calor extremo. Estas superficies pueden quedar calientes al tacto a temperaturas por sobre los 59 °C (138 °F).

Atención

Cuando cambia la pila, no toque ningún circuito de la llave remota. La estática de su cuerpo puede dañar la llave remota.

Atención

Siempre cambie la pila por otra del tipo correcto. Colocar una pila del tipo incorrecto podría provocar que la misma explote. Deseche las pilas usadas siguiendo las instrucciones y las leyes locales. No intente prender fuego, aplastar o cortar la pila usada, y evite dejarla expuesta en ambientes con presiones de aire extremadamente bajas o temperaturas altas.

Reemplace pronto la pila de la llave remota si el DIC muestra REPLACE BATTERY IN REMOTE KEY (REEMPLACE LA PILA DE LA LLAVE REMOTA).

Para reemplazar la pila:

1. Pulse el botón del costado de la llave remota y extraiga la llave mecánica. Nunca tire de la llave mecánica sin pulsar el botón.

2. Con la llave mecánica extraída, inserte un objeto plano y delgado en el centro de la llave remota para separar y retirar la tapa trasera.

3. Levante la batería usando un objeto plano.
4. Retire la pila.
5. Inserte la pila nueva, con el lado positivo hacia la cubierta trasera. Use una pila CR2032 o su equivalente para el reemplazo.
6. Una y apriete la llave remota.
7. Vuelva a insertar la llave mecánica.

Arranque remoto del vehículo

Si está equipado con la función de arranque remoto, el sistema de control de la climatización se activa cuando el vehículo se pone en marcha de forma remota, dependiendo de la temperatura exterior.

Es posible que también se enciendan el desempañador trasero y los asientos calefaccionados y ventilados, si están equipados. Vea *Asientos delanteros calefaccionados y ventilados* ⇨ *47* y *Personalización del vehículo* ⇨ *151*.

Las leyes de ciertas comunidades pueden restringir el uso de arrancadores remotos. Consulte la normativa local para conocer los requisitos de utilización del arranque remoto de un vehículo.

No use el arranque remoto si el vehículo tiene poco combustible. El vehículo puede quedarse sin combustible.

El vehículo no puede ponerse en marcha en forma remota si:

- La llave remota se encuentra en el vehículo.
- El capó no está cerrado.

- Hay una falla del sistema de control de emisiones y la luz indicadora de falla está encendida.
- Las luces de emergencia están encendidas.
- Se han usado los 30 minutos de tiempo de marcha.
- La palanca de cambios no está en la posición P (Estacionamiento).
- El vehículo no está apagado.

El motor se apagará durante un arranque remoto del vehículo si:

- La temperatura del refrigerante aumenta demasiado.
- Baja la presión del aceite.

El alcance de la llave remota puede reducirse mientras el vehículo está en marcha.

Otras condiciones pueden afectar el rendimiento de la llave remota. Consulte *Sistema de acceso remoto sin llave (RKE)* ⇨ *8* o *Personalización del vehículo* ⇨ *151*.

Arranque del motor utilizando el arranque remoto

1. Pulse (x2) dos veces en la llave remota. Las luces de giro destellarán. Las luces destellan para confirmar que se recibió la solicitud de arranque remoto del vehículo. Durante el arranque remoto, las luces de estacionamiento quedan encendidas mientras el motor esté en marcha.
2. El motor se apagará luego de 15 minutos o luego de que se agoten los 30 minutos restantes del tiempo de marcha total, excepto si usted detiene el arranque remoto antes de que se haya completado el tiempo de marcha del vehículo o se haya encendido el vehículo.
3. Presione el pedal del freno y conecte el encendido para conducir el vehículo.

Tiempo total de marcha del motor

El arranque remoto se puede usar para hacer marchar el motor hasta 30 minutos en total.

Luego de realizar dos arranques remotos de 15 minutos o varios arranques remotos de menos tiempo pero con un total de 30 minutos, el vehículo se debe arrancar y apagar antes de poder volver a usar el arranque remoto nuevamente.

Cancelación de un arranque remoto

Para cancelar un arranque remoto, realice una de las siguientes opciones:

- Mantenga pulsando (x2) hasta que se apaguen las luces de estacionamiento.
- Encienda las luces de advertencia.
- Gire la llave de encendido a la posición de contacto y luego de apagado.

Cerraduras de las puertas

⚠ Peligro

Las puertas no bloqueadas pueden ser peligrosas.

- Los pasajeros, en particular los niños, pueden fácilmente abrir las puertas y caerse de un vehículo en marcha. Las puertas se pueden desbloquear y abrir con el vehículo en movimiento. La posibilidad de ser arrojado fuera de un vehículo en un choque es mayor si las puertas no están bloqueadas. Por lo tanto, siempre que el vehículo esté en marcha, todos los pasajeros deben llevar sus cinturones de seguridad correctamente puestos y las puertas deben estar bloqueadas.
- Es posible que un niño pequeño que entre en un vehículo no bloqueado, no pueda salir. El niño puede ser afectado

(Continuación)

Peligro (Continuación)

por el calor extremo, y sufrir lesiones permanentes o hasta morir por acaloramiento. Siempre que salga del vehículo, deberá bloquearlo.

- Un extraño puede entrar fácilmente por una puerta no bloqueada cuando usted reduce la velocidad del vehículo o lo detiene. Bloquear las puertas puede ayudar a evitar que esto ocurra.

Para bloquear o desbloquear las puertas desde el exterior del vehículo:

- Pulse 🔒 o 🔓 en la llave remota. Vea *Uso del sistema de acceso remoto sin llave (RKE)* ⇨ *8*.
- Use la llave mecánica en la puerta del conductor.

Para bloquear o desbloquear las puertas desde el interior del vehículo:

- Pulse 🔒 o 🔓 en el interruptor de bloqueo de puerta eléctrica.
- Tirar de la manija interior de una puerta desbloqueará la puerta. Tirar de la manija de la puerta una vez más la destraba.

Acceso sin llave

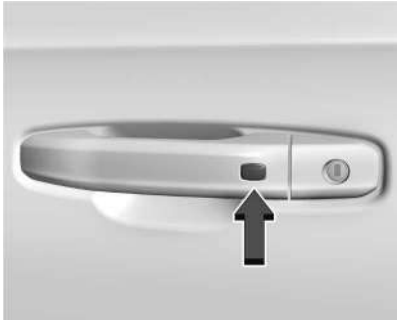

La llave remota debe estar a no más de 1 m (3 pies) de la compuerta trasera o puerta que se está abriendo o bloqueando. Pulse el botón en la manija de la puerta para abrirla. Consulte "Funcionamiento del acceso sin llave" en *Uso del sistema de acceso remoto sin llave (RKE)* ⇨ *8*.

Cerradura girando libremente

El cilindro de la cerradura de la puerta gira libremente cuando se inserta una llave incorrecta, o cuando la llave correcta no está insertada a fondo. La función de cerradura de puerta que gira libremente evita que se fuerce la apertura de la puerta. Para restablecer la cerradura, gírela a la posición vertical con la llave correcta insertada a fondo. Quite la llave y vuelva a insertarla. Si con esto no se restablece la cerradura, gire la llave a medias en el cilindro y repita el procedimiento de restablecer la cerradura.

Cerraduras de puerta eléctricas

Pulse 🔒 o 🔓 en la llave remota. Vea *Uso del sistema de acceso remoto sin llave (RKE)* ⇨ *8*.

🔒 **:** Pulse para bloquear las puertas. Se enciende el indicador en el interruptor cuando se bloquea.

🔓 **:** Pulse para desbloquear las puertas.

La tapa de carga de combustible también se bloquea y desbloquea usando estas funciones.

Testigo del estado de seguridad

Se usa una luz en la superficie superior del revestimiento de la puerta del conductor para indicar el estado de seguridad del vehículo.

Esta luz se apaga siempre que el encendido esté en contacto, excepto, y de forma momentánea, cuando se bloquean las puertas del vehículo.

Constante : Indica seguridad con las puertas cerradas.

Parpadeo rápido: : Indica seguridad con las puertas abiertas.

Parpadeo lento: : Indica estado de seguridad con ahorro de la batería.

Sin luz : Indica estado no asegurado.

Bloqueo retrasado

Esta función retrasa el bloqueo de las puertas hasta cinco segundos después de que se hayan cerrado todas las puertas.

Cuando se pulsa 🔒 en el interruptor de bloqueo de puerta eléctrica cuando la misma está abierta, suena una campanilla tres veces indicando que se activó el bloqueo retrasado.

Entonces las puertas se bloquearán automáticamente cinco segundos después de haber cerrado todas las puertas. Si se vuelve a abrir una puerta antes de que transcurran los cinco segundos, se restablecerá el temporizador de cinco segundos una vez que se hayan cerrado nuevamente todas las puertas.

Vuelva a pulsar 🔒 en el interruptor de bloqueo de puertas, o pulse 🔒 en la llave remota, para bloquear las puertas inmediatamente.

Esta característica se puede programar. Consulte "Bloqueo retrasado de puertas" en *Personalización del vehículo* ⇨ *151*.

Bloqueos automáticos de puertas

Las puertas se bloquean automáticamente cuando están todas cerradas, el encendido está en contacto y la palanca de cambios se saca de P (Estacionamiento).

Si se desbloquea una puerta del vehículo y luego se abre y se cierra, las puertas se bloquean cuando el conductor retira el pié del freno o cuando el vehículo se desplaza a más de 13 km/h (8 mph).

Para desbloquear las puertas:

- Pulse 🔓 en el interruptor de bloqueo de puerta eléctrica.
- Coloque la transmisión en P (estacionamiento).

El bloqueo automático de puertas se puede programar.

Protección del bloqueo

Para los paquetes de servicio especial y para policía, consulte el Suplemento de los paquetes de servicio especial y para policía.

Cuando se solicita el bloqueo con la puerta del conductor abierta y el encendido está en contacto o en ACC/ACCESSORY (ACCESORIO), se bloquearán todas las puertas y después de desbloqueará la puerta del conductor.

Si el vehículo está apagado y se solicita bloquear las puertas con una puerta abierta, el vehículo buscará llaves remotas en su interior cuando se cierren todas las puertas. Si se detecta una llave remota y la cantidad de llaves remotas en su interior no disminuyó, se desbloqueará la puerta del conductor y la bocina sonará tres veces.

Esto se puede anular manualmente, pulsando y manteniendo 🔒 en el interruptor de la cerradura de la puerta eléctrica.

Cerraduras de seguridad

Las cerraduras de seguridad de las puertas trasera impide que los pasajeros puedan abrir las puertas traseras desde el interior del vehículo.

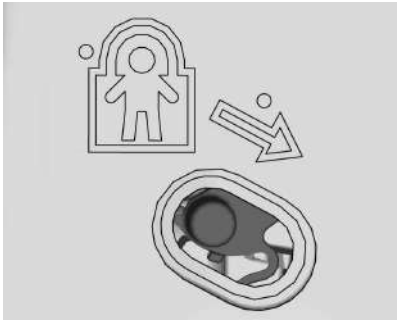

La traba de seguridad se encuentra en los bordes interiores de las puertas traseras. Para utilizar la cerradura de seguridad:

1. Mueva la palanca hacia abajo hasta la posición trabada.
2. Cierre la puerta.
3. Haga lo mismo en la otra puerta.

Para abrir una puerta trasera cuando está activada la cerradura de seguridad:

1. Desbloquee la puerta activando la manija interior, pulsando el interruptor de desbloqueo eléctrico de puertas o utilizando la llave remota.
2. Abra la puerta desde el exterior.

Cuando la traba de seguridad está activada, los adultos y otros niños no podrán abrir la puerta trasera desde adentro. Desactive la traba de seguridad para poder abrir las puertas desde adentro.

Para desactivar la cerradura de seguridad:

1. Desbloquee la puerta y ábrala desde el exterior.
2. Mueva la palanca hacia arriba hasta destrabada. Haga lo mismo en la otra puerta.

Puertas

Portón trasero

⚠ Peligro

Pueden entrar gases de escape si se conduce el vehículo con el portón trasero o el baúl/compuerta abiertos, o con cualquier objeto que pasa a través del sello entre la carrocería y el baúl/compuerta o portón trasero. Los gases de escape contienen monóxido de carbono (CO), invisible e inodoro. Puede causar la pérdida del conocimiento e incluso la muerte.

(Continuación)

Peligro (Continuación)

Si se debe conducir el vehículo con el portón trasero o el baúl/compuerta trasera abiertos:

- Cierre todas las ventanillas.
- Abra completamente las salidas de aire sobre o debajo del tablero de instrumentos.
- Ajuste el sistema de climatización de manera que solo traiga aire del exterior, y ponga la velocidad del ventilador al máximo. Vea "Sistemas de climatización" en el índice alfabético.
- Si el vehículo está equipado con portón trasero eléctrico, anule la función de portón trasero eléctrico.

Vea *Sistema de escape del motor* ⇨ *243*.

Atención

Para evitar daños al portón trasero o a su ventana, asegúrese de que el área detrás y sobre el portón esté despejada antes de abrirlo.

Compuerta levadiza manual

Para abrir la compuerta levadiza, pulse 🔒 en el interruptor de cierre centralizado o pulse 🔒 dos veces en la llave remota para desbloquear todas las puertas. Pulse el panel táctil (1) que se encuentra en la parte inferior de la manija de la compuerta levadiza y levántela.

Pulse el botón (2) que se encuentra arriba de la placa patente para abrir la ventana levadiza, o pulse x2 dos veces rápidamente en la llave remota. No deje la ventana levadiza abierta cuando levanta la compuerta levadiza.

Habrá un retraso en la liberación de la ventana levadiza si se la intenta abrir cuando el limpialuneta está en movimiento.

Use la moldura para bajar y cerrar la compuerta levadiza. No presione el panel táctil cuando cierre la compuerta. Eso haría que quedara destrabada.

La compuerta levadiza se puede abrir cuando esté bloqueada si hay una llave remota a menos de 1 m (3 pies) del panel táctil. Vea *Uso del sistema de acceso remoto sin llave (RKE)* ⇨ *8*.

La compuerta levadiza tiene una traba eléctrica. So la batería está desconectada o tiene bajo voltaje, la compuerta no se abrirá. La compuerta volverá a funcionar al volver a conectar o al recargar la batería.

Funcionamiento de la compuerta levadiza eléctrica

⚠ Peligro

Usted u otros podrían resultar lesionados si son atrapados en el camino de la compuerta levadiza eléctrica. Asegúrese de que no haya nadie en el camino de la compuerta levadiza cuando se está abriendo y cerrando.

Atención

Conducir con una compuerta levadiza abierta y no segura puede dañar los componentes de la compuerta levadiza eléctrica.

Si está equipado, el interruptor de la compuerta levadiza eléctrica está en la consola superior. El vehículo debe estar en P (Estacionamiento).

Los modos son:

MAX : Abre hasta la altura máxima.

3/4 : Abre hasta una altura reducida que se puede ajustar desde 3/4 a completamente abierta. Úselo para evitar que la compuerta levadiza choque contra obstrucciones elevadas como una puerta de garage o carga montada sobre el techo. Se puede abrir completamente la compuerta levadiza de forma manual.

OFF (DESACTIVADO) : Se abre únicamente de forma manual.

Para abrir o cerrar la compuerta levadiza eléctricamente, seleccione MAX o 3/4 y luego:

- Pulse x2 dos veces seguidas en la llave remota hasta que se mueva la compuerta levadiza.
- Pulse en la consola superior. La puerta del conductor debe estar desbloqueada o bloqueada sin el sistema de seguridad activado.
- Pulse el panel táctil de la parte inferior de la manija de la compuerta después de desbloquear todas las puertas. Un vehículo bloqueado se podrá abrir si la llave remota está a menos de 1 m (3 pies) del panel táctil.

- Pulse en el borde inferior de la compuerta levadiza, junto a la traba, para cerrarla.

Para detener la compuerta levadiza eléctrica mientras se está moviendo, pulse cualquier botón de la compuerta, el panel táctil o x2 en la llave remota. Pulse dos veces cualquier botón de la compuerta levadiza, o x2 rápidamente dos veces en la llave remota para reiniciar la operación en el sentido opuesto. Al presionar el panel táctil en la manija de la compuerta levadiza se reiniciará el movimiento, pero solo en el sentido de apertura.

Atención

El forzar manualmente la compuerta levadiza para abrirla o cerrarla durante un ciclo eléctrico puede dañar el vehículo. Permita que el ciclo eléctrico termine.

Cuando se detiene la compuerta a una altura baja, podría volver a abrirse parcialmente.

La compuerta levadiza eléctrica puede estar temporalmente deshabilitada en temperaturas extremadamente bajas, o luego de varios ciclos de encendido/apagado en un período muy corto. Si pasa eso, todavía puede abrirse manualmente. Seleccione OFF (DESACTIVADO) en el interruptor de la compuerta levadiza.

Si el vehículo se saca de P (estacionamiento) mientras esté funcionando eléctricamente, la compuerta seguirá moviéndose hasta el final. Si se acelera el vehículo antes de que la compuerta levadiza haya terminado de moverse, podría detenerse o invertir su dirección. Revise los mensajes del centro de información para el conductor (DIC) y verifique que la compuerta levadiza esté cerrada y trabada antes de conducir.

Detección de compuerta cayendo

Si la compuerta levadiza comienza a cerrarse automáticamente luego de abrirse eléctricamente, quiere decir que el sistema está reaccionando a un exceso de peso en la compuerta y la posible falla de uno de los amortiguadores de soporte. Remueva todo el exceso de peso. Sonará una campana repetitiva mientras esté funcionando la detección de compuerta cayendo. Si la compuerta levadiza sigue cerrándoce automáticamente luego de abrirla, consulte con su concesionario para repararla antes de volver a usarla eléctricamente.

El interferir con el movimiento de la compuerta levadiza o cerrarla manualmente demasiado rápido luego de usarla eléctricamente puede aparentar la falla de un amortiguador de soporte. Eso también podría disparar la función de detección de compuerta cayendo. Permita que la compuerta complete su funcionamiento y espere unos segundos antes de cerrarla manualmente.

Funciones de detección de obstáculos

Si la compuerta levadiza encuentra un obstáculo durante un ciclo de apertura o cierre eléctricos, la compuerta levadiza invierte automáticamente su dirección y se aleja del obstáculo. Después de remover la obstrucción, la operación de la compuerta levadiza eléctrica se puede utilizar otra vez. Si la compuerta levadiza encuentra varios obstáculos en el mismo ciclo de operación, la función eléctrica se desactivará. Luego de quitar las obstrucciones, cierre manualmente la compuerta levadiza. Esto permitirá reanudar las funciones de operación eléctrica normales.

Si el vehículo está bloqueado mientras la compuerta levadiza se está cerrando y encuentra un obstáculo que impide que se cierre completamente, suena la bocina como una alerta de que la compuerta levadiza no se cerró.

Ajuste del modo 3/4

Para cambiar la posición hasta la que se abre la compuerta levadiza:

1. Seleccione el modo MAX o 3/4 y abra la compuerta levadiza eléctricamente.
2. Detenga el movimiento de la compuerta levadiza a la altura deseada pulsando cualquier botón de la compuerta levadiza. Ajuste manualmente la posición de la compuerta levadiza si es necesario.

3. Mantenga pulsado en el borde inferior de la compuerta levadiza, junto a la traba, en la parte exterior de la compuerta, hasta que destellen las luces de giro y suene una campanilla. Esto indica que el ajuste fue registrado.

La compuerta levadiza no se puede ajustar por debajo de una altura mínima programable. Si no hay parpadeo de luces o sonido, entonces el ajuste de altura puede ser demasiado bajo.

Operación manual

Seleccione OFF para operar manualmente la compuerta levadiza. Consulte "Compuerta levadiza manual" al principio de esta sección.

Atención
Intentar mover la compuerta levadiza demasiado rápido y con fuerza excesiva puede causar daños al vehículo.

Opere manualmente la compuerta levadiza con un movimiento suave y a una velocidad moderada. El sistema incluye una función que limita la velocidad de cierre manual para proteger los componentes.

Operación manos libres

Si está equipado con el acceso al vehículo sin manos, la compuerta levadiza se puede operar realizando un movimiento de patada debajo del paragolpes trasero, en donde se proyecta el logo. La llave remota debe estar a menos de 1m (3 pies) del paragolpes trasero para usar la función sin manos.

Salpicar agua puede hacer que la compuerta levadiza se abra. Mantenga la llave remota alejada del área de detección del paragolpes trasero o cambie el modo de la compuerta levadiza a OFF (DESACTIVADA) cuando limpie o trabaje cerca del paragolpes trasero para evitar la apertura accidental.

La función manos libres no funcionará mientras la compuerta levadiza esté en movimiento. Para detener la compuerta levadiza mientras está en movimiento, utilice uno de los interruptores de la compuerta levadiza.

La función manos libres se puede personalizar. Vea *Personalización del vehículo* ⇨ *151*. Elija una de las siguientes:

Para abrir y cerrar : El movimiento de patada se usa para abrir y para cerrar la compuerta levadiza.

Para abrir solamente : El movimiento de patada se usa únicamente para abrir la compuerta levadiza.

Off (Desactivada) : La función se desactiva.

Área para la patada. Se muestra el modelo de GMC. El Chevrolet es similar

Para operar, mueva su pie hacia adelante haciendo un movimiento de patada debajo de la parte central del paragolpes trasero y luego muévalo hacia atrás.

- No mueva su pie hacia los costados.
- No mantenga el pie debajo de la defensa; la compuerta levadiza no se activará.
- No toque la compuerta levadiza hasta que haya dejado de moverse.
- Esta función puede estar temporalmente deshabilitada bajo ciertas condiciones. Si la compuerta levadiza no responde a la patada, abra o cierre la compuerta levadiza por otro método o encienda el vehículo. La función se volverá a habilitar.

Al cerrar la compuerta levadiza con esta función, habrá un breve retraso. Las luces traseras destellarán y sonará una campanilla. Aléjese de la compuerta levadiza antes de que comience a moverse.

Proyección del logotipo

Si está equipado con esta característica, el logotipo del vehículo se proyecta en el piso por un minuto cerca del paragolpes trasero cuando se detecta la llave remota dentro de un rango aproximado de 2 metros (6 pies) del paragolpes trasero. Es posible que el logotipo proyectado no sea visible con luz diurna intensa.

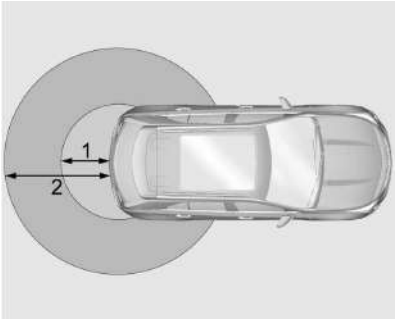

- Zona de detección para la operación con manos libres de 1 m (3 ft)
- Zona de detección del logotipo proyectado de 2 m (6 ft)

El logo proyectado muestra dónde se debe realizar la patada hacia el paragolpes trasero.

El logo proyectado no se vuelve a iniciar usando la misma llave remota salvo que haya estado fuera del rango por más de 20 segundos.

Si se detecta nuevamente una llave remota a una distancia aproximada de 2 m (6 pies) de la compuerta levadiza, o si se ha detectado otra patada, se reiniciará el temporizador de un minuto.

El logotipo proyectado no funciona en estos casos:

- La batería del vehículo está baja.
- La transmisión no está en la posición P (Estacionamiento).
- El mando manos libres de la compuerta levadiza se configuró como apagado en la personalización del vehículo. Vea *Personalización del vehículo* ⇨ *151*.
- La compuerta levadiza eléctrica está desactivada.
- El vehículo permanece estacionado por 72 horas o más sin haber usado la llave remota o sin haber realizado una

operación de acceso sin llave. Para volverlo a habilitar, pulse cualquier botón en la llave remota o abra y cierre una puerta del vehículo.

El logo proyectado no funcionará para una única llave remota en el caso de que una llave remota:

- Se ha dejado a unos 5 m (15 pies) de la compuerta levadiza durante varios minutos.
- Se ha dejado dentro del vehículo y todas las puertas del vehículo están cerradas.
- Se ha acercado al área exterior de la compuerta levadiza cinco veces dentro de un período de 10 minutos.

Limpieza de la lente

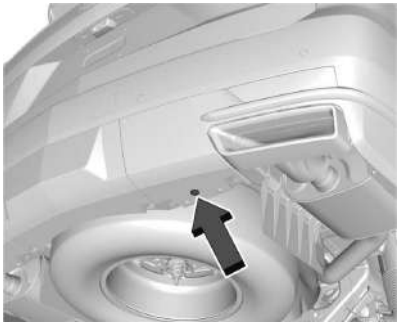

Si está equipado, use un copo de algodón para limpiar la lente.

Disponibilidad de la compuerta levadiza con manos libres y del logotipo proyectado

Acción	Compuerta levadiza con manos libres	Proyección del logotipo
Llave remota ingresando al área de detección para la proyección del logo	Operativo	Activado durante un minuto
Llave remota dejada dentro de la zona de detección del logotipo proyectado durante un mínimo de 10 minutos	Operativo	Apagado hasta que se pulse el botón de la llave remota o hasta que se abra y cierre una puerta
Llave remota introducida y quitada de la zona de detección del logotipo proyectado cinco veces o más en un plazo de 10 minutos	Operativo	Apagado por una hora o hasta que se pulse el botón de la llave remota o hasta que se abra y cierre una puerta
El vehículo permanece estacionado por más de 72 horas	Operativo	Apagado hasta que se pulse el botón de la llave remota o hasta que se abra y cierre una puerta
La carga de la batería del vehículo es baja	No operativo	Desactivada
La transmisión no está en la posición P (Estacionamiento)	No operativo	Desactivada
La compuerta levadiza eléctrica está desactivada	No operativo	Desactivada
La compuerta levadiza con manos libres fue inhabilitada en la personalización del vehículo	No operativo	Desactivada

Escalones eléctricos

⚠ Peligro

Para evitar lesiones personales o daños materiales, antes de entrar o salir del vehículo asegúrese de que el estribo eléctrico esté completamente extendido. No se pare sobre el estribo eléctrico mientras está en movimiento. Nunca ponga las manos u otras partes del cuerpo entre el estribo eléctrico extendido y el vehículo.

Si está equipado, los escalones eléctricos se despliegan cuando se abre la puerta y se retraen automáticamente tres segundos después de cerrarse la puerta. Los escalones eléctricos se retraen inmediatamente si el vehículo comienza a moverse.

Deshabilite los escalones eléctricos antes de levantar el vehículo con un gato o colocar algún objeto debajo del mismo. Una acumulación excesiva de hielo puede impedir el despliegue de los escalones eléctricos. Compruebe la posición de los escalones antes de salir del vehículo. Si esto ocurre, deshabilite los escalones eléctricos, elimine el hielo y luego habilítelos y confirme el funcionamiento normal antes de usarlos.

Mantenga las manos, los niños, las mascotas, los objetos y la ropa lejos de los escalones eléctricos cuando están en movimiento. Los escalones invierten el sentido del movimiento si encuentran una obstrucción cuando se abren o se cierran. Retire la obstrucción y luego abra y cierre la puerta del mismo lado para completar el movimiento de los escalones eléctricos. Si no se despeja la obstrucción, los escalones eléctricos permanecen extendidos durante la marcha del vehículo.

Para extender o retraer ambos estribos eléctricos para su limpieza, consulte *Personalización del vehículo* ⇨ *151*.

Habilitar/Deshabilitar

Para habilitar o deshabilitar los estribos eléctricos, consulte *Personalización del vehículo* ⇨ *151*.

Seguridad del vehículo

Este vehículo cuenta con funciones antirrobo, que sin embargo no hacen que sea imposible de robar.

Sistema de alarma del vehículo

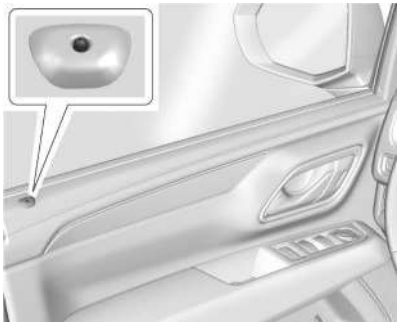

El testigo en la puerta del conductor, junto a la ventana, indica el estado del sistema. Vea *Cerraduras de puerta eléctricas* ⇨ *16*

Armado del sistema de alarma

1. Apague el motor.
2. Bloquee el vehículo de una de tres maneras:
   - Use la llave remota.
   - Use el sistema de acceso sin llave.
   - Con una puerta abierta, pulse 🔒 en el interior de la puerta.

3. Después de 30 segundos, el sistema de alarma se activa y el testigo comienza a destellar lentamente. Pulsando 🔒 una segunda vez en la llave remota se anulará el retraso de 30 segundos y la alarma se activará inmediatamente.

El sistema de alarma del vehículo no se activará si las puertas fueron cerradas con la llave mecánica.

Si se abre la puerta del conductor sin antes desbloquear con la llave remota, sonará la bocina y parpadearán las luces para indicar prealarma. Si no se pone en marcha el vehículo, o no se desbloquea la puerta pulsando 🔓 en la llave remota durante la prealarma de 10 segundos, se activará la alarma.

La alarma también se activará si se abre una puerta, el capó o la compuerta levadiza sin antes desarmar el sistema. Cuando se activa la alarma, parpadean las luces de giro y la bocina suena durante unos 30 segundos. El sistema de alarma volverá a armarse para estar atento al próximo evento no autorizado.

Desarmado del sistema de alarma

Para desarmar el sistema de alarma o apagar la alarma una vez activada:

- Pulse 🔓 en la llave remota.
- Desbloquee el vehículo con el sistema de acceso sin llave.
- Haga arrancar el vehículo.

Para evitar el accionamiento accidental de la alarma:

- Bloquee el vehículo después de que hayan salido todos los ocupantes.
- Desbloquee siempre una puerta con la llave remota, o use el sistema de acceso sin llave.

  Desbloquear la puerta del conductor con la llave mecánica no desactivará el sistema ni apagará la alarma.

Cómo detectar un intento de robo

Si se pulsa 🔓 en la llave remota y la bocina suena tres veces, significa que se disparó la alarma anteriormente mientras el sistema de alarma estaba activado.

Si se ha activado la alarma, aparecerá un mensaje en el DIC.

Sirena, sensor de inclinación y sensor de intrusión

Además de las funciones del sistema antirrobo estándar, este sistema puede también contar con sirena, sensor de inclinación y sensor de intrusión.

La sirena emite una alarma audible que es distinta a la de la bocina del vehículo. Tiene su propia fuente de alimentación y puede hacer sonar una alarma aún si la batería del vehículo está fuera de servicio.

El sensor de inclinación puede disparar la alarma si detecta un movimiento del vehículo, por ejemplo, un cambio en su inclinación.

El sensor de intrusión supervisa el interior del vehículo, y puede activar la alarma si detecta una entrada no autorizada al interior del vehículo. No deje que queden pasajeros o mascotas en el vehículo una vez activado el sensor de intrusión.

Antes de armar el sistema antirrobo y de activar el sensor de intrusión:

- Verifique que estén completamente cerradas todas las puertas y ventanillas.
- Fije todos los elementos sueltos, por ejemplo, parasoles.

- Verifique que nada obstruya los sensores de la consola delantera superior.
- Cierre las pantallas del DVD antes de abandonar el vehículo.

Interruptor de anulación de los sensores de intrusión e inclinación

Se recomienda desactivar los sensores de intrusión y de inclinación si se dejan mascotas en el vehículo o si se transporta el vehículo.

Con el vehículo apagado, pulse en la consola delantera superior para desactivar la función.

El testigo se encenderá por un instante, indicando que se han deshabilitado estos sensores hasta la próxima vez que se active el sistema de alarma.

Bloqueo de la columna de la dirección

Si está equipado, el bloqueo de la columna de dirección es un dispositivo antirrobo. Esta función bloquea la columna de dirección cuando se apaga el vehículo y se abre la puerta del conductor, o cuando la puerta del conductor está abierta y se apaga el vehículo. La columna de dirección se desbloquea cuando se enciende el vehículo.

El centro de información para el conductor (DIC) puede mostrar uno de los siguientes mensajes:

- Un mensaje solicitando que le realice un servicio al bloqueo de la columna de dirección indica que se ha detectado un problema con la función de bloqueo de la columna y que se le debe realizar un servicio al vehículo.
- Un mensaje informando que la columna de dirección está bloqueada indica que el motor está en marcha, pero que la columna de dirección aún permanece bloqueada. Es normal que la columna se bloquee durante un arranque remoto, pero la misma debería desbloquearse cuando se presiona el pedal del freno y se arranca el vehículo. Cuando se hace un arranque remoto, no se muestra ningún mensaje.
- Un mensaje informando que se debe girar el volante y que se debe volver a arrancar el vehículo indica que el mecanismo de bloqueo de la columna está atascado, el dispositivo de bloqueo de la columna no pudo desbloquear la misma, y el vehículo no arrancó. Si esto ocurre, gire inmediatamente el volante de lado a lado para desatorar el bloqueo de la columna. Si esto no desbloquea la columna de dirección, apague el vehículo y abra la puerta del conductor para restablecer el sistema. Luego encienda el vehículo y gire inmediatamente el volante de lado a lado por unos 15 segundos. En algunos casos, puede ser necesario usar una fuerza significativa para destrabar la columna.

Para evitar que se atore la columna de dirección, deje las ruedas delanteras orientadas hacia adelante cuando apague el vehículo.

Funcionamiento del inmovilizador

Este vehículo cuenta con un sistema antirrobo pasivo.

El sistema no se tiene que armar o desarmar manualmente.

El vehículo se inmobiliza automáticamente cuando se apaga.

El sistema de inmovilización se desactiva al poner el encendido en contacto o en ACC/ACCESSORY (ACCESORIOS) cuando hay una llave remota válida dentro del vehículo.

La lámpara de seguridad del cuadro de instrumentos se enciende si hay un problema para armar o desarmar el sistema antirrobo.

El sistema tiene una o más llaves remotas que se han vinculado a la unidad de control del inmovilizador en el vehículo. Solo una llave remota asociada hará que arranque el vehículo. Si se dañara la llave remota, es posible que no pueda hacer arrancar el vehículo.

Cuando intenta arrancar el vehículo, la luz de seguridad podría encenderse brevemente.

Si el motor no arranca y la lámpara de seguridad sigue encendida, hay un problema en el sistema. Desconecte el encendido e intente nuevamente.

Si el vehículo no cambia los modos del encendido (ACC/ACCESSORY [ACCESORIOS], conectado y apagado) y la llave remota parece no estar dañada, intente con otra llave remota. Como alternativa, puede intentar colocando la llave remota en la ubicación de resguardo. Vea *Uso del sistema de acceso remoto sin llave (RKE)* ⇨ *8*.

Si los modos de encendido no cambian con la otra llave remota o con la misma en la ubicación de resguardo, el vehículo necesita servicio. Si el encendido sí cambia de modo, la primera llave remota puede estar defectuosa. Consulte al concesionario.

El sistema inmovilizador puede reconocer llaves remotas nuevas o de repuesto. Se pueden programar hasta ocho llaves remotas para el vehículo. Para programar llaves remotas adicionales, consulte con su concesionario.

No deje la llave remota, o el dispositivo que desactiva el sistema antirrobo, en el vehículo.

Espejos retrovisores exteriores

Espejos convexos

⚠ Peligro

Un espejo convexo puede hacer que las cosas, como por ejemplo otros vehículos, parezcan estar más lejos de lo que realmente están. Si entra demasiado bruscamente en el carril de la derecha, podría chocar con un vehículo que está a la derecha. Mire el retrovisor interior o por encima del hombro antes de cambiar de carril.

El espejo retrovisor del lado del acompañante es convexo. La superficie de un objeto convexo está curvada, de modo de tener un panorama más amplio desde el asiento del conductor.

Espejos retrovisores eléctricos

Para ajustar los espejos:

1. Pulse ▭◂ o ▸▭ para elegir el retrovisor del lado del conductor o del acompañante. El testigo se enciende.
2. Pulse las flechas de la placa de control para mover el espejo hacia arriba, abajo, a la derecha o la izquierda.
3. Ajuste los espejos exteriores de forma tal que se puedan ver los laterales del vehículo y las áreas detrás.
4. Pulse nuevamente ▭◂ o ▸▭ para anular la selección del espejo. El testigo se apaga.

Luces indicadoras de giro

Si están equipadas, el espejo cuenta con luces indicadoras de giro, las cuales destellan en la dirección en que se vaya a realizar un giro o se cambie de carril.

Luces para charcos

Si están equipadas, las luces para charcos, que se encuentran en la parte inferior del espejo, iluminan el suelo en el área de las puertas del conductor y del acompañante. Vea *Iluminación de entrada* ⇨ *164* y *Iluminación de salida* ⇨ *164*.

Espejos con memoria

El vehículo puede tener espejos retrovisores con memoria. Vea *Asientos con memoria* ⇨ *44*.

Alerta de cambio de línea (LCA)

El vehículo puede tener LCA.

Consulte *Alerta de cambio de carril (LCA)* ⇨ *294*.

Espejos retrovisores abatibles

Plegado manual

Pliegue los espejos hacia adentro para impedir que sufran daños al pasar por un lavadero automático. Para plegarlo, tire el espejo retrovisor hacia el vehículo. Empuje el retrovisor hacia afuera para devolverlo a su posición original.

Plegado eléctrico

Para ajustar los espejos plegables eléctricos, si están equipados:

1. Pulse ⇦▭ para plegar los espejos hacia adentro.
2. Pulse nuevamente ⇦▭ para desplegar los espejos a la posición de conducción.

Los espejos exteriores pueden desplegarse automáticamente cuando el vehículo se conduce a una velocidad superior a los 20 km/h (12 mph), pero se pueden plegar con el interruptor de los espejos plegables

eléctricos. Si la velocidad del vehículo es superior a los 40 km/h (25 mph), se pueden desplegar automáticamente y no se podrán volver a plegar con el interruptor de los espejos plegables eléctricos.

Restablecimiento de los espejos de plegado eléctrico

Restablezca los espejos de plegado eléctrico si:

- Los espejos se obstruyen accidentalmente durante el plegado.
- Se pliegan/despliegan manualmente de forma accidental.
- Los espejos no permanecen en la posición desplegada.
- Los espejos vibran a las velocidades de conducción normales.

Pliegue y despliegue los espejos una vez usando los controles de los espejos para restablecerlos a su posición normal. Podría escucharse un sonido cuando se restablecen los espejos plegables eléctricos. Este sonido es normal después de una operación de plegado manual.

Plegado remoto de espejos

Si está equipado con espejos plegables eléctricos y los mismos se han plegado con el interruptor correspondiente, no se podrán desplegar con la llave remota.

Si está equipado con espejos plegables eléctricos y los mismos no se plegaron con el interruptor correspondiente y el vehículo está en P (Estacionamiento), se pueden plegar/desplegar automáticamente en los siguientes casos:

1. Si se bloquean las puertas pulsando 🔒 en la llave remota, los espejos se plegarán. Si se desbloquean las puertas pulsando 🔓 en la llave remota, los espejos se desplegarán. Vea *Uso del sistema de acceso remoto sin llave (RKE)* ⇨ *8*.
2. Si se bloquean las puertas pulsando el botón de la manija de la puerta, los espejos se plegarán. Si se desbloquean las puertas pulsando el botón de la manija de la puerta, los espejos se desplegarán. Consulte "Bloqueo/desbloqueo sin llave desde la puerta del conductor" en *Uso del sistema de acceso remoto sin llave (RKE)* ⇨ *8*.
3. Si el bloqueo pasivo está habilitado y las puertas se bloquean por medio de esta función, los espejos se plegarán. Consulte "Bloqueo pasivo" en *Uso del sistema de acceso remoto sin llave (RKE)* ⇨ *8*.

Espejos retrovisores calefaccionados

Para vehículos con retrovisores calefaccionados:

REAR **:** Pulse para calentar los retrovisores.

Consulte "Desempañador de la luneta" en *Sistema de climatización automática dual* ⇨ *212*.

Retrovisor con atenuación automática

Si está equipado, el espejo exterior del conductor se ajusta automáticamente de acuerdo a la intensidad del brillo de los faros del vehículo de atrás. Esta función se activa cuando se arranca el vehículo.

Retrovisores inclinables para marcha atrás

Si el vehículo está equipado con espejos inclinables para marcha atrás y asientos con memoria, el retrovisor del lado del pasajero y/o del conductor se inclina hasta una posición preestablecida cuando el vehículo está en R (Marcha atrás). Esto permite ver el borde de la acera mientras se estaciona en paralelo.

El o los espejos se pueden mover de su posición inclinada cuando:

- Se saca el vehículo de la posición R (Marcha atrás), o si el vehículo permanece en R (Marcha atrás) durante más de 30 segundos.
- El vehículo está apagado.
- Se conduce el vehículo en R (Marcha atrás) por encima de la velocidad fijada.

Para activar o desactivar esta función, consulte *Personalización del vehículo* ⇨ *151*.

Espejos retrovisores interiores

Ajuste el espejo retrovisor de manera de ver claramente el área detrás del vehículo.

No pulverice limpiavidrios directamente sobre el retrovisor. Use una toalla suave humedecida con agua.

Retrovisor manual

Si está equipada, empuje la lengüeta hacia adelante para el uso diurno, y hacia atrás para uso nocturno. Así evitará ser encandilado por los faros del vehículo detrás suyo.

Espejo retrovisor con atenuación automática

Si está equipada, la atenuación automática disminuye el encandilado por los faros del vehículo detrás suyo. La función de atenuación se activa cuando se arranca el vehículo.

Espejo retrovisor con cámara

Si está equipado, este espejo de oscurecimiento automático proporciona una vista de cámara con gran angular de la zona de atrás del vehículo.

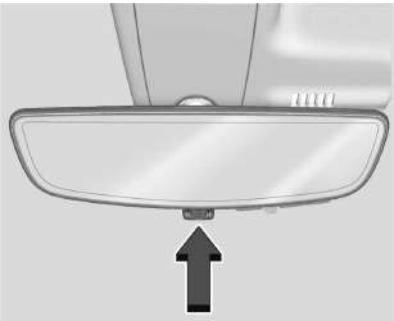

Tire de la pestaña para encender la pantalla. Empuje la pestaña para apagarla. Cuando está apagada el espejo es de oscurecimiento automático. Ajuste el espejo para una visión clara del área de atrás del vehículo mientras la pantalla está apagada.

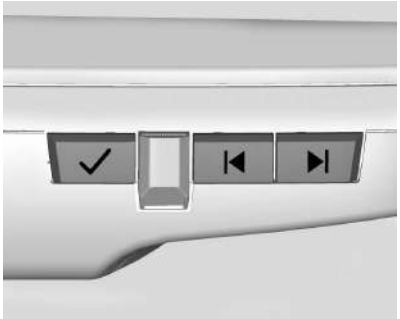

Pulse ✓ para desplazarse por las opciones de ajustes.

Pulse |◀ y ▶| para ajustar la configuración usando los indicadores del espejo. Los indicadores estarán visibles cinco segundos tras activar el último botón, y se guardará la configuración.

Opciones de ajustes:

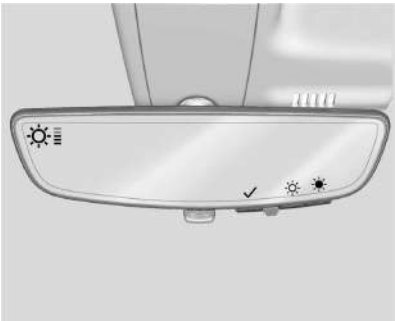

- Brillo

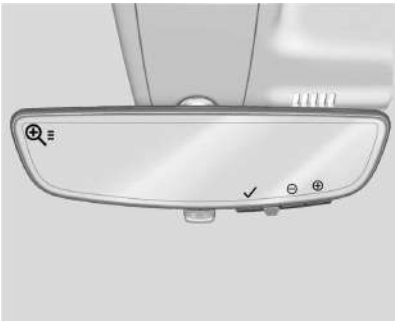

- Zoom

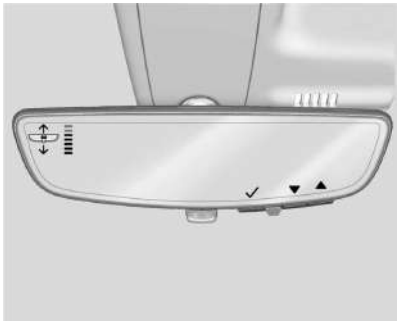

- Inclinación

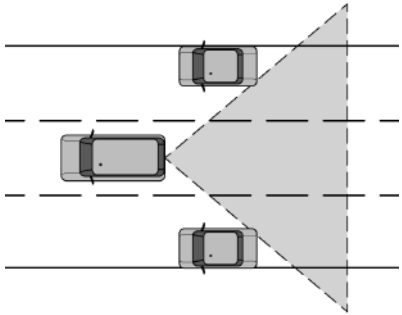

⚠ Peligro

El espejo retrovisor con cámara (RCM) tiene una visión limitada. Partes de la carretera, vehículos y otros objetos pueden no verse. No conduzca ni estacione el vehículo usando solamente esta cámara. Los objetos pueden parecer más cerca de lo que realmente están. Revise los espejos exteriores o eche un vistazo sobre su hombro al hacer cambios de carril o al incorporarse a un carril al doblar. Si no tiene el cuidado adecuado podría causar lesiones, muerte o daños al vehículo.

Diagnóstico de problemas

Consulte a su concesionario si el espejo muestra una pantalla azul y ⚠, y la pantalla se apaga. También, empuje la pestaña según se indica para regresar al modo de atenuación automática.

El espejo de cámara trasera puede no funcionar correctamente o no mostrar una imagen clara cuando:

- Hay reflejo del sol o faros. Esto puede obstruir la visión de los objetos. Si es necesario, presione la lengüeta para apagar la pantalla.
- La suciedad, la nieve u otros residuos bloquean la lente de la cámara. Limpie la lente con un paño suave y húmedo o, si está equipado, con el lavador de la cámara trasera. Vea *Brazo del limpia/lavaluneta trasera* ⇨ *109*.
- Se ha modificado el montaje de la cámara sobre el vehículo, o la posición o el ángulo de montaje.

Ventanillas

Ventanas

⚠ Peligro

Jamás deje un niño, un adulto incapacitado o una mascota solos en un vehículo, especialmente con las

(Continuación)

Peligro (Continuación)

ventanillas cerradas y con tiempo cálido o caluroso. Pueden ser afectados por el calor extremo, y sufrir lesiones permanentes o hasta morir por acaloramiento.

La aerodinámica del vehículo está diseñada para mejorar la economía de combustible y el desempeño. Esto puede provocar un sonido pulsante cuando cualquiera de las ventanillas traseras está abierta y las ventanillas delanteras están cerradas. Para reducir el sonido, abra una ventanilla delantera o el techo solar, si está equipado.

Levantavidrios eléctricos

⚠ Peligro

Los niños pueden sufrir lesiones graves o la muerte si quedan atrapados por una ventanilla que se cierra. No deje nunca la llave remota en un vehículo con niños. Cuando hay niños en el asiento trasero, use el conmutador de bloqueo de ventanas para evitar que sean accionadas. Vea *Llaves* ⇨ 7.

Las ventanillas eléctricas funcionan cuando el encendido está en ON, en ACC/ACCESSORY o cuando está activada la alimentación de accesorios retenida (RAP). Vea *Alimentación de accesorios retenida (RAP)* ⇨ *241*.

Con el interruptor para ventanilla, pulse para abrirla o tire para cerrarla.

Las ventanillas pueden estar temporariamente deshabilitadas si se usan muchas veces en un período corto.

Bloqueo de la ventanilla

Esta función deshabilita los interruptores de las ventanas de pasajeros traseras.

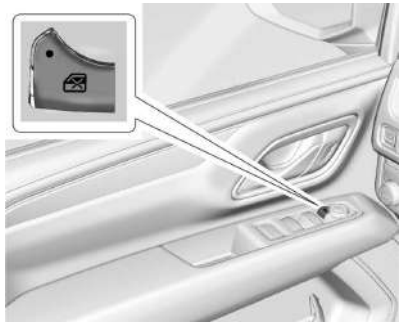

Con espejos plegables

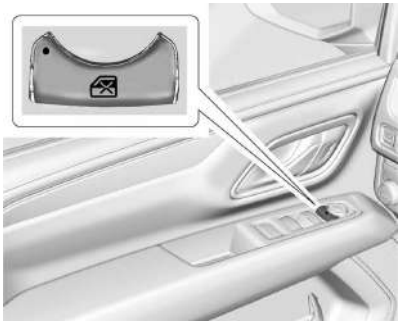

Sin espejos plegables

- Pulse para activar el bloqueo de las ventanillas traseras. La luz indicadora se enciende cuando está activada.
- Pulse nuevamente para desactivarlo.

Movimiento automático de las ventanillas

Todas las ventanillas se pueden abrir sin mantener el interruptor de las mismas. Pulse el interruptor completamente hacia abajo y suéltelo rápidamente para abrir automáticamente toda la ventanilla.

Si está equipado, tire del interruptor de la ventanilla completamente hacia arriba y suéltelo rápidamente para cerrar automáticamente toda la ventanilla.

Pulse o tire brevemente del interruptor de la ventanilla en la misma dirección para detener el movimiento automático.

Sistema automático de inversión de movimiento de las ventanillas

La función de movimiento automático de las ventanillas invertirá el movimiento de la ventanilla si entra en contacto con cualquier objeto. El frío extremo o el hielo podrían hacer que la ventanilla invirtiera automáticamente su movimiento. La ventanilla funcionará normalmente después de eliminar el objeto o la condición.

Anulación del sistema automático de inversión de movimiento de las ventanillas

⚠ Peligro

Si la anulación del sistema automático de inversión de movimiento de las ventanillas está activado, la ventanilla no invertirá su movimiento

(Continuación)

Peligro (Continuación)

automáticamente. Esto podría causar lesiones a usted o a terceros, y averiar la ventanilla. Antes de utilizar la anulación del sistema automático de inversión de movimiento, compruebe que no haya personas ni obstáculos en el recorrido de la ventanilla.

Cuando el motor está encendido, anule el sistema automático de inversión tirando y manteniendo el interruptor de la ventanilla si las condiciones impiden que se cierre.

Programación de los levantavidrios eléctricos

Si la batería del vehículo se ha desconectado o descargado, puede necesitar una reprogramación. Si la ventanilla no se puede subir automáticamente, programe el cierre automático de cada una de las ventanillas.

1. Cierre todas las puertas.
2. Coloque el encendido en ON o en ACC/ACCESSORY.

3. Abra parcialmente la ventanilla a programar. Luego ciérrela y continúe tirando del interruptor brevemente después de que la ventanilla se haya cerrado completamente.
4. Abra la ventanilla y continúe pulsando el interruptor brevemente después de que la ventanilla se haya abierto completamente.

Apertura remota de ventanilla

Si está equipada, esta función permite abrir las ventanas de forma remota. Si está habilitado en la personalización del vehículo, mantenga pulsado 🔓 en la llave remota. Vea *Personalización del vehículo* ⇨ *151*.

Parasoles

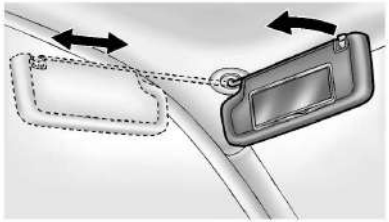

Tire del parasol hacia abajo para evitar el deslumbramiento. Libere el parasol de la fijación central para girarlo hacia la ventanilla lateral y, si está equipado, o para extenderlo sobre el vástago.

Techo

Techo solar

Si está equipado, el encendido debe estar en ON o en ACC/ACCESSORY, o la alimentación de accesorios retenida (RAP) debe estar activada para operar el techo corredizo. Vea *Posiciones del encendido* ⇨ *237* y *Alimentación de accesorios retenida (RAP)* ⇨ *241*.

Si bien el techo corredizo siempre funciona en el modo de apertura total automática, se puede detener el movimiento volviendo a pulsar el interruptor.

No se puede abrir o cerrar el techo solar si el vehículo tiene una falla del sistema eléctrico.

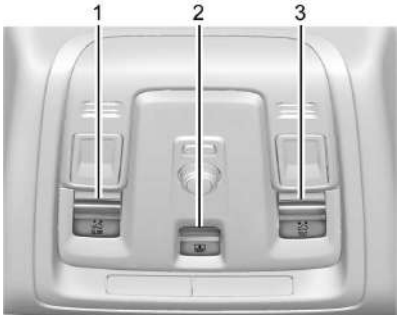

1. Interruptor de DESLIZAMIENTO
2. Interruptor del parasol eléctrico
3. Interruptor de INCLINACIÓN

Operación del techo corredizo:

- Pulse y suelte SLIDE (1) para abrirlo automáticamente hasta la posición de apertura completa. Es posible que este vehículo este equipado con una apertura hasta una posición de confort, para evitar un ruido excesivo provocado por el viento. El techo solar se detiene aproximadamente a mitad de apertura al realizar una automática. Para abrir completamente el techo solar, pulse y suelte SLIDE (1) nuevamente.

- Tire y suelte SLIDE (1) para cerrarlo automáticamente en su totalidad.
- Pulse o tire SLIDE (1) nuevamente para detenerlo en la ubicación deseada.

Operación del parasol:

- Pulse y suelte (2) para abrirlo automáticamente hasta la posición de apertura completa.
- Tire y suelte (2) para cerrarlo automáticamente en su totalidad.
- Pulse o tire (2) nuevamente para detenerlo en la ubicación deseada.

Operación de la ventilación del techo corredizo:

- Pulse y suelte TILT (3) para entreabrir el techo solar para ventilación.
- Tire y suelte TILT (3) para cerrar la ventilación.

Sistema automático de inversión de movimiento

El techo solar y el parasol eléctrico, si están equipados, cuentan con un sistema de inversión automático que solo se activa cuando el techo solar y el parasol eléctrico se operan en el modo de cerrado automático.

Si hay un objeto en la trayectoria mientras se está cerrando automáticamente, el sistema de inversión lo detectará, se detendrá y se abrirá levemente el techo solar o el parasol eléctrico.

Si ocurre esta situación, intente quitar el objeto y luego tire y suelte del interruptor para cerrarlo automáticamente. Si la inversión ocurre varias veces, se mostrará el mensaje OPEN THEN CLOSE + (ABRA Y LUEGO CIERRE EL TECHO CORREDIZO) en el DIC, y el sistema automático se deshabilitará. Para operar el techo corredizo cuando el sistema automático está deshabilitado, se debe tirar y sostener o pulsar y sostener el interruptor.

Se pueden acumular basura u objetos extraños en el sello del techo solar o en el carril. Esto podría causar problemas de funcionamiento del techo solar o ruido. También podría obstruir el sistema de drenaje de agua. Abra periódicamente el techo solar y quite los obstáculos que encuentre o materias extrañas. Limpie el sello del techo solar y la zona de sellado del techo con un trapo limpio, jabón suave y agua. No quite la grasa del techo solar.

Chevrolet/GMC Tahoe/Suburban/Yukon/Yukon XL/Denali Owner Manual
(GMNA-Localizing-MidEast-15555989) - 2022 - SourcePDF - 8/2/21

Asientos y apoyacabezas

Apoyacabezas
Apoyacabezas 40

Asientos delanteros
Ajuste del asiento eléctrico 42
Respaldos inclinables 43
Ajuste del apoyo lumbar 43
Asientos con memoria 44
Asientos delanteros calefaccionados y ventilados 47

Asientos traseros
Asientos traseros 48
Asientos de segunda fila 49
Asientos traseros calefaccionados 53
Asientos de la tercera fila 53

Cinturones de seguridad
Cinturones de seguridad 57
Cómo usar correctamente los cinturones de seguridad 59
Cinturón tipo cintura-banda toráxica 61
Uso del cinturón de seguridad durante el embarazo 63
Comprobación del sistema de seguridad 64
Cuidado del cinturón de seguridad 64
Reemplazo de piezas del sistema de cinturón de seguridad después de un choque 64

Sistema de airbags
Sistema de airbags 65
¿Dónde están los airbags? 67
¿Cuándo debe inflarse un airbag? 68
¿Qué hace que se infle un airbag? 69
¿Cómo protege un airbag? 69
¿Qué verá después que se infla un airbag? 70
Botón de deshabilitación de la detección de vuelco 71
Sistema de detección del acompañante 73
Servicio de un vehículo equipado con airbag 76
Agregar equipos a un vehículo equipado con airbag 77
Comprobación del sistema de airbag ... 78
Reemplazo de piezas del sistema de airbag después de un choque 78

Asientos infantiles
Niños mayores 78
Bebés y niños pequeños 80
Sistemas de retención infantil 82
Dónde poner el dispositivo de sujeción 83
Correas y anclajes inferiores para niños (sistema LATCH) 85
Reemplazo de piezas del sistema LATCH después de un choque 92
Asegurar dispositivos de sujeción para niños (Con el cinturón de seguridad en el asiento trasero) 92
Asegurar dispositivos de sujeción para niños (Con el cinturón de seguridad en el asiento del acompañante) 94
Asegurar dispositivos de sujeción para niños (En el asiento delantero central) 97

Apoyacabezas

Los asientos delanteros del vehículo tienen apoyacabezas ajustables en las posiciones de asiento exteriores.

⚠ Peligro

Cuando los apoyacabezas no están correctamente instalados y ajustados, es mayor el riesgo de que los ocupantes sufran lesiones de cuello y columna en un choque. No conduzca hasta que los apoyacabezas de todos los ocupantes estén instalados y ajustados correctamente.

Si su vehículo cuenta con apoyacabezas traseros que se pliegan, siempre vuélvalos a la posición vertical cuando haya un ocupante en el asiento.

Ajuste el apoyacabezas de modo tal que su parte superior esté a la misma altura que la parte superior de la cabeza del ocupante. Esta posición reduce la probabilidad de una lesión de cuello en un choque.

Asientos delanteros

Los asientos delanteros del vehículo tienen apoyacabezas ajustables en las posiciones de asiento exteriores.

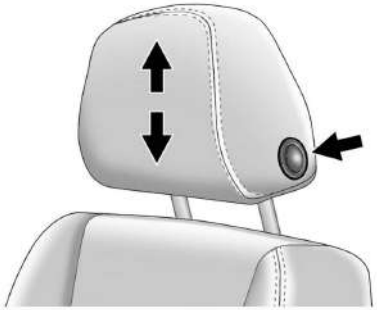

Se puede ajustar la altura del apoyacabezas.

Para bajar o subir el apoyacabezas, presione el botón al costado del mismo y tire del apoyacabezas o empújelo hacia abajo. Después, suelte el botón. Tire del apoyacabezas y empújelo después de soltar el botón para estar seguro de que se trabó en su lugar.

Los apoyacabezas de los asientos exteriores delanteros no son desmontables.

Asientos traseros

Asientos de la segunda fila

Los asientos de la segunda fila del vehículo tienen apoyacabezas en las posiciones de asiento laterales que no se pueden ajustar.

Los apoyacabezas de los asientos laterales de la segunda fila no son desmontables.

Los apoyacabezas laterales de la segunda fila están diseñados para plegarse.

Al plegar los respaldos de la segunda fila hacia abajo, el apoyacabezas se desplegará automáticamente para no interferir.

Los apoyacabezas laterales de la segunda fila se puede plegar hacia adelante para permitir una mejor visibilidad cuando el asiento trasero está desocupado.

Para plegar el apoyacabezas, presione el botón del costado del apoyacabezas.

El apoyacabezas se plegará hacia adelante automáticamente.

Cuando hay un ocupante o un asiento para niños en el asiento, siempre coloque el apoyacabezas en la posición completamente levantada. Empuje del apoyacabezas hacia arriba y hacia atrás hasta que se trabe en su lugar. Empuje y tire del apoyacabezas para asegurarse de que quedó trabado.

Asientos de la tercera fila

Los asientos de la tercera fila del vehículo tienen apoyacabezas en las posiciones de asiento exteriores que no se pueden ajustar hacia arriba o hacia abajo.

Los apoyacabezas de los asientos exteriores de la tercera fila no se pueden remover.

Los apoyacabezas exteriores de la tercera fila están diseñados para plegarse.

Al plegar los respaldos de la tercera fila hacia abajo, el apoyacabezas se desplegará automáticamente para no interferir.

El apoyacabezas se puede plegar hacia adelante para permitir una mejor visibilidad cuando el asiento trasero está desocupado.

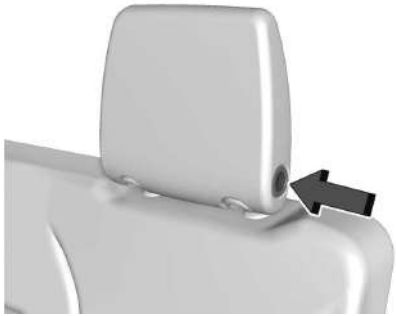

Para plegar el apoyacabezas, presione el botón del costado del apoyacabezas.

El apoyacabezas se plegará hacia adelante automáticamente.

Cuando hay un ocupante o un asiento para niños en el asiento, siempre coloque el apoyacabezas en la posición completamente levantada. Empuje del apoyacabezas hacia arriba y hacia atrás hasta que se trabe en su lugar. Empuje y tire del apoyacabezas para asegurarse de que quedó trabado.

Asientos delanteros

Ajuste del asiento eléctrico

⚠ Peligro

Si trata de ajustar el asiento del conductor mientras el vehículo está en movimiento, es posible que pierda el control del mismo. Ajuste el asiento del conductor solo cuando el vehículo está inmóvil.

⚠ Peligro

Los asientos eléctricos funcionarán con el encendido apagado. Los niños podrían accionar los asientos eléctricos y sufrir lesiones. Jamás deje niños solos en el vehículo.

Para ajustar el asiento:

- Mueva el asiento hacia delante o detrás deslizando el control hacia delante o detrás.
- Si está equipado, baje o suba la parte delantera del cojín del asiento moviendo el frente del control hacia abajo o hacia arriba.
- Suba o baje el asiento moviendo la parte de atrás del control hacia arriba o hacia abajo.

Respaldos inclinables

Para inclinar el respaldo:

- Incline hacia atrás la parte superior del control para inclinar.
- Incline adelante la parte superior del control para levantar.

⚠ Peligro

Sentarse en una posición inclinada, con el vehículo en movimiento, puede ser peligroso. Aún si están abrochados, los cinturones de seguridad no pueden cumplir con su función.

(Continuación)

Peligro (Continuación)

La banda toráxica no estará contra su cuerpo. Por el contrario, estará delante suyo. En un choque su cuerpo podría chocar contra ella, recibiendo lesiones en el cuello o en otras partes.

El cinturón de cintura podría subirse por encima de su abdomen. Las fuerzas del cinturón se aplicarían ahí y no en los huesos de la pelvis. Esto podría causar lesiones internas graves.

Para una protección adecuada cuando el vehículo está en movimiento, mantenga el respaldo en posición vertical. Después siéntese con la espalda bien apoyada contra el respaldo y colóquese el cinturón de seguridad correctamente.

No tenga un respaldo inclinado si el vehículo está en movimiento.

Ajuste del apoyo lumbar

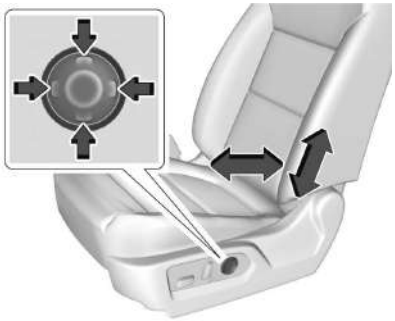

- Mantenga presionada la parte delantera o trasera del control para aumentar o disminuir el apoyo lumbar.
- Si está equipado, presione y mantenga presionada la parte superior o inferior del control para respectivamente subir o bajar el apoyo lumbar.

Asientos con memoria

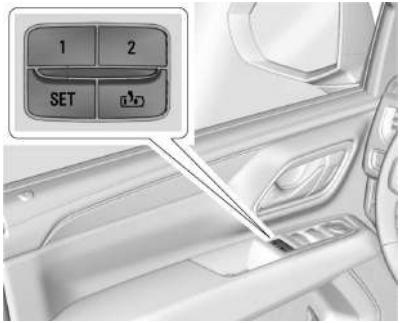

Vista general

Si está equipada, la función de asiento con memoria les permite a los conductores guardar sus propias posiciones de conducción y una posición de salida compartida. Consulte "Guardar posiciones del asiento" más adelante en esta sección. Todos los conductores pueden recuperar manualmente las posiciones guardadas. Consulte "Recuperar manualmente las posiciones del asiento" más adelante en esta sección. Los conductores con llave remota 1 y 2 también pueden recuperarlas manualmente. Consulte "Recuperación automática de la memoria del asiento para ingresar" o "Recuperación automática de la memoria del asiento para salir" más adelante en esta sección. Para habilitar las recuperaciones automáticas, active la memoria del asiento para ingresar y/o la memoria del asiento para salir. Consulte "Habilitar las recuperaciones automáticas" en "Ajustes de personalización del vehículo" más adelante en esta sección. Las recuperaciones de memoria se pueden cancelar en cualquier momento durante la recuperación. Consulte "Cancelar las recuperaciones de las posiciones de la memoria" más adelante en esta sección.

Identificación del número del conductor

El vehículo identifica al conductor presente por el número de la llave remota (1 a 8). El mensaje de bienvenida "You are driver x for memory recalls" (Usted es el conductor x para el uso de las recuperaciones de memoria) del centro de información para el conductor (DIC) podría identificar el número de la llave remota del conductor presente. Este mensaje se muestra las primeras veces que se enciende el vehículo usando una llave remota diferente. Para que la memoria del asiento para ingresar funcione correctamente, guarde las posiciones en el botón de memoria 1 o 2 que concuerde con el número de conductor que muestra el mensaje de bienvenida. Para ayudar a identificar las ID de las llaves remotas, se recomienda que solo lleve consigo una llave remota al ingresar al vehículo. Si no se muestra el mensaje de bienvenida, realice lo siguiente:

1. Aleje todas las llaves remotas del vehículo.
2. Arranque el vehículo con otra llave remota. Se debería mostrar un mensaje de bienvenida en el DIC que indique el número de conductor de la otra llave remota. Apague el vehículo y retire la otra llave remota del mismo.
3. Arranque el vehículo con la llave remota inicial. El mensaje de bienvenida en el DIC debería mostrar el número de conductor de la llave remota inicial.

Guardar posiciones del asiento

Lea completamente estas instrucciones antes de almacenar posiciones de memoria.

Para almacenar las posiciones preferidas de los conductores en 1 y 2:

1. Ponga el encendido en contacto o en ACC/ACCESSORY (ACCESORIO). Un mensaje de bienvenida en el DIC podría indicar el número de conductor de la llave remota presente. Consulte "Identificación del número de conductor" más atrás en esta sección.
2. Ajuste todas las funciones de memoria disponibles a l posición deseada de manejo.
3. Pulse y suelte SET; escuchará un pitido largo.
4. Inmediatamente luego de soltar SET, mantenga pulsado el botón de memoria 1 o 2 (el que concuerde con el número de la llave remota del conductor presente) hasta que se escuchen dos pitidos.
   Si transcurre mucho tiempo desde que se suelta SET hasta que se pulsa 1 o 2, no sonarán los dos pitidos, lo que indica que no se guardaron las posiciones de memoria. Repita los Pasos 3 y 4 para volver a intentarlo.
5. Repita los pasos 1 a 4 para la otra llave remota 1 o 2 usando el otro botón de memoria 1 o 2.

Se recomiendan guardar las posiciones de conducción preferidas tanto en 1 como en 2 si usted es el único conductor.

Para guardar la posición compartida del asiento para salir en , el cual usan todos los conductores para recuperar manualmente las posiciones del asiento y para las funciones de recuperación automática de memoria del asiento para salir, repita los Pasos 1 a 4 usando , el botón de salida.

Activación manual de las posiciones del asiento

Mantenga pulsado el botón 1, 2 o hasta que se finalice la recuperación de la posición. De esta manera se recuperan las posiciones previamente guardadas en tal botón.

El movimiento de la recuperación de memoria manual para los botones 1, 2 o se puede iniciar y se completará hasta la posición de memoria guardada tanto si el vehículo está en P (Estacionamiento) o no.

Habilitar las recuperaciones automáticas en Ajustes de personalización del vehículo

- Para que la memoria del asiento para ingresar comience a mover el asiento a la posición de conducción preferida del botón 1 o 2 al encender el vehículo, seleccione el menú Ajustes, luego Vehículo, luego Posición del asiento, luego Memoria del asiento para ingresar y luego seleccione ON (ACTIVADO) u OFF (DESACTIVADO). Consulte "Recuperación automática de la memoria del asiento para ingresar" más adelante en esta sección.
- Para que la memoria del asiento para salir comience a mover el asiento a la posición de salida preferida del botón al apagar el vehículo y abrir la puerta del conductor, seleccione el menú Ajustes, luego Vehículo, luego Posición del asiento, luego Memoria del asiento para salir y luego seleccione ON (ACTIVADO) u OFF (DESACTIVADO). Consulte "Recuperación automática de la memoria del asiento para salir" más adelante en esta sección.
- Consulte *Personalización del vehículo* ⇨ *151* por información adicional de configuración.

Recuperación automática de la memoria del asiento para ingresar

La memoria de asiento para ingresar automáticamente comienza a mover el asiento a las posiciones del botón 1 o 2

correspondiente al número de la llave remota del conductor 1 o 2 que detecta el vehículo cuando:

- Se enciende el vehículo.
- Las posiciones del asiento se hayan guardado previamente al mismo botón 1 o 2. Consulte "Guardar posiciones del asiento" más atrás en esta sección.
- La memoria del asiento para ingresar está habilitada. Consulte "Habilitar las recuperaciones automáticas" en "Ajustes de personalización del vehículo" más atrás en esta sección.
- La palanca de cambios está en la posición P (Estacionamiento).

La recuperación de la memoria del asiento para ingresar continuará si se quita la transmisión de P (Estacionamiento) antes de alcanzar la posición guardada.

Si la posición del asiento guardada en la memoria no se recupera de forma automática, verifique que la función de recuperación esté habilitada. Consulte "Habilitar las recuperaciones automáticas" en "Ajustes de personalización del vehículo" más atrás en esta sección.

Si la memoria del asiento recupera una posición equivocada, es posible que el número 1 o 2 de la llave remota del conductor no concuerde con las posiciones del número del botón de memoria en las que se guardaron. Intente con la otra llave remota o intente guardando las posiciones al otro botón de memoria 1 o 2. Consulte "Guardar posiciones del asiento" más atrás en esta sección.

Las recuperaciones automáticas de la memoria del asiento para ingresar solo se encuentran disponibles para los números de llave remota del conductor 1 y 2. Las llaves remotas 3 a 8 no proporcionan recuperaciones de memoria del asiento para ingresar.

Recuperación automática de la memoria del asiento para salir

La memoria del asiento para salir comenzará a mover el asiento a la posición guardada en el botón cuando:

- Se apaga el vehículo y se abre la puerta del conductor dentro de un período corto, o si la misma ya estuviera abierta.
- Ya se ha guardado anteriormente una posición del asiento en el botón de memoria. Consulte "Guardar posiciones del asiento" más atrás en esta sección.
- La memoria del asiento para salir está habilitada. Consulte "Habilitar las recuperaciones automáticas" en "Ajustes de personalización del vehículo" más atrás en esta sección.
- La palanca de cambios está en la posición P (Estacionamiento).

La recuperación de la memoria del asiento para salir continuará si se quita la transmisión de P (Estacionamiento) antes de alcanzar la posición guardada.

La memoria del asiento para salir no está vinculada con la llave remota del conductor. La posición del asiento guardada en se usa para todos los conductores.

Cancelar las recuperaciones de las posiciones de la memoria

- Durante una recuperación de memoria:

  Pulse un control eléctrico del asiento

  Pulse el botón de memoria SET
- Durante una recuperación de memoria manual:

Suelte el botón de memoria 1, 2 o

- Durante la recuperación automática de la memoria del asiento para ingresar:

  Apague el vehículo

  Pulse los botones de memoria SET, 1, 2 o

- Durante la recuperación automática de la memoria del asiento para salir:

  Pulse los botones de memoria SET, 1, 2 o

Obstrucciones

Si algo ha bloqueado el asiento al recuperar una posición de memoria, puede detenerse el proceso de recuperación. Remueva la obstrucción e inténtelo nuevamente. Si sigue sin activarse la posición de memoria, consulte con su concesionario.

Asientos delanteros calefaccionados y ventilados

⚠ Peligro

Si no puede sentir el cambio de temperatura o el dolor en la piel, el calefactor del asiento puede causar

(Continuación)

Peligro (Continuación)

quemaduras. Para reducir el riesgo de quemaduras, tenga cuidado al usar el calefactor de asiento, especialmente durante períodos prolongados. No ponga sobre el asiento nada que aisle del calor, como una frazada, cojín, cobertura o similar. Esto podría hacer que se recaliente el calefactor de asiento. Un calefactor de asiento recalentado puede causar una quemadura o averiar el asiento.

Se muestran los botones para el asiento calefaccionado y ventilado. Los botones para el asiento calefaccionado son similares.

Si está equipado, los botones están cerca de los controles de temperatura en la consola central. El motor debe estar encendido para que se pueda accionar.

Pulse o para calefaccionar el respaldo del asiento del conductor o del acompañante.

Pulse o para calefaccionar el respaldo y el asiento del conductor o del acompañante.

Pulse o, si está equipado, para ventilar el asiento del conductor o del acompañante. Un asiento ventilado tiene un ventilador que mueve aire hacia adentro o hacia afuera del asiento. El aire no está refrigerado.

Cuando esta función está desactivada, los símbolos de calefacción o ventilación de los botones son blancos. Cuando se enciende un asiento calefaccionado, el símbolo se vuelve rojo. Cuando se enciende un asiento ventilado, el símbolo se vuelve azul.

Pulse el botón una vez para obtener el ajuste más alto. Cada vez que pulse el botón, el asiento pasará al ajuste inmediato más bajo, y luego a desactivado. Las luces que están junto a los botones indican tres para el ajuste más alto y uno para el más

bajo. Si los asiento calefaccionados están en alto, el nivel puede bajar automáticamente luego de unos 30 minutos.

Es posible que el asiento del pasajero demore más en calentarse.

Asientos calefaccionados y ventilados automáticamente

Cuando el vehículo está en funcionamiento, esta función, si está habilitada, activará automáticamente los asientos calefaccionados o ventilados al nivel requerido por la temperatura en el interior del vehículo.

El nivel del asiento, alto, mediano, bajo o apagado; calefaccionado o ventilado, será indicado por los botones manuales de calefacción o ventilación del asiento en la consola central. Use los botones manuales de asiento calefaccionado o ventilado de la consola central para apagar la calefacción o ventilación automática del asiento. Si el asiento del acompañante está desocupado, la función automática de calefacción o ventilación de los asientos no activará ese asiento. La función de calefacción o ventilación automática de asiento se puede programar como habilitada siempre que el vehículo esté encendido.

Consulte *Personalización del vehículo* ⇨ *151*.

Arranque remoto con asientos calefaccionados y ventilados

Durante un arranque remoto, los asiento calefaccionados o ventilados, si están equipados, pueden activarse automáticamente. Cuando el clima es frío, se encienden los asientos calefaccionados, y cuando el clima es cálido, se enciende los asientos ventilados. Si no se activa la función de calefacción o ventilación automática de los asientos, si está equipada, los asientos calefaccionados o ventilados se pueden cancelar cuando se conecta el encendido. De ser necesario, pulse el botón del asiento calefaccionado o ventilado para usar esas funciones después de que el vehículo se ponga en marcha.

Los testigos del asiento calefaccionado o ventilado pueden encenderse durante un arranque remoto.

Es posible que se reduzca el calentamiento de un asiento vacío. Esto es normal.

La función de asientos calefaccionados o ventilados ante un arranque remoto puede estar activada o desactivada en el menú de personalización del vehículo. Consulte *Arranque remoto del vehículo* ⇨ *14* y *Personalización del vehículo* ⇨ *151*.

Asientos traseros

Aviso de asiento trasero

Si está equipado, aparece el mensaje AVISO DE ASIENTO TRASERO - FÍJESE EN EL ASIENTO TRASERO bajo ciertas condiciones para indicar que podría haber algo o un pasajero en el asiento trasero. Revíselo antes de salir del vehículo.

Esta función se activará cuando se abra una puerta de la segunda fila de asientos mientras el vehículo esté encendido o hasta 10 minutos antes de que se encienda el vehículo. Habrá una alerta cuando se apague el vehículo. La alerta no detecta directamente objetos en el asiento trasero; en cambio, bajo ciertas condiciones, detecta cuando se abre y se cierra una puerta trasera, indicando que podría haber algo en el asiento trasero.

Esta función se activa sólo una vez por cada vez que se enciende y apaga el vehículo, y requerirá reactivación abriendo y cerrando las puertas de la segunda fila. Puede haber una alerta incluso cuando no haya nada en

el asiento trasero; por ejemplo, si un niño entró al vehículo a través de la puerta trasera y salió del vehículo sin que el vehículo se haya apagado.

Esta función se puede activar o desactivar.

Consulte *Personalización del vehículo* ⇨ *151*.

Asientos de segunda fila

Ajuste de los asientos traseros

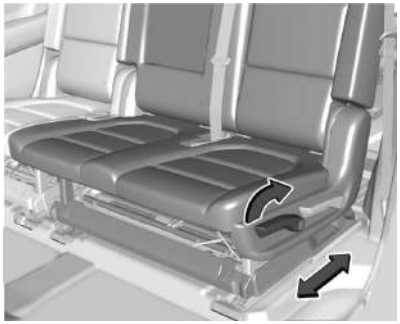

Para ajustar la posición del asiento:

1. Remueva los objetos del piso, adelante de o en los asientos de la segunda fila, o en las pistas del asiento que están en el piso.
2. Levante la palanca que está debajo del cojín del asiento y deslice el asiento hacia delante o hacia atrás.

Respaldos inclinables

Para inclinar el respaldo:

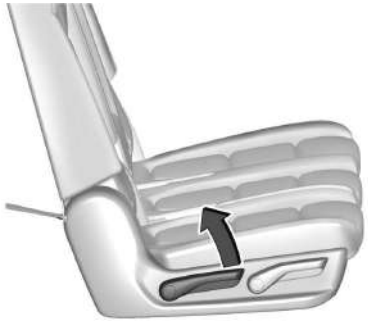

1. Levante la palanca del lado exterior del asiento.
2. Mueva el respaldo hasta la posición deseada y después suelte la palanca para trabar el respaldo en su lugar.
3. Empuje y tire del respaldo para asegurarse de que quedó bloqueado.

Para devolver el respaldo a la posición vertical:

⚠ Peligro

Si cualquiera de los respaldos no está trabado, podría desplazarse hacia delante en caso de frenada brusca o choque. Este movimiento podría causar lesiones a la persona sentada en ese asiento. Siempre empuje y tire de los respaldos para asegurarse de que estén bloqueados.

1. Levante la palanca a fondo mientras aplica presión sobre el respaldo, que así volverá a la posición vertical. Si se levanta la palanca sin aplicar presión, el asiento se liberará a una posición de plegado.
2. Empuje y tire del respaldo para asegurarse de que quedó bloqueado.

Para entrar y salir de la tercera fila

Función de plegado y volteado manual

⚠ Peligro

No deje los asientos de la segunda fila en posición volcada cuando el vehículo está en movimiento. Un asiento volcado no está bloqueado. Puede moverse cuando el vehículo está en movimiento. Los

(Continuación)

Peligro (Continuación)

ocupantes del vehículo podrían lesionarse en una frenada repentina o choque. Asegúrese de volver a colocar el asiento en la posición normal para los pasajeros antes de conducir el vehículo. Empuje y tire del asiento para asegurarse de que trabado en su lugar.

Atención

Plegar un asiento trasero con los cinturones de seguridad abrochados puede causar daños al asiento o a los cinturones. Los cinturones de seguridad siempre se deben desabrochar y colocar en la posición retraída antes de rebatir el asiento trasero.

Los asientos de la segunda fila se puede plegar para obtener un espacio de carga adicional, o se pueden plegar y voltear para un fácil ingreso y egreso de los asientos de la tercera fila.

Plegado y volteado del asiento

Para plegar y voltear el asiento:

1. Asegúrese de que no haya nada debajo, al frente o sobre el asiento.

2. Levante la palanca en el lateral externo del asiento para liberar el respaldo.

El respaldo se plegará hacia adelante para crear una plataforma de carga plana.

Si el respaldo no se puede plegar hasta quedar plano, intente mover el asiento delantero hacia adelante y/o coloque el respaldo del asiento delantero en posición vertical.

3. Vuelva a levantar la palanca para liberar del piso la parte trasera del asiento. El asiento se volteará hacia adelante.

Plegado y volteado del asiento desde el asiento de la tercera fila

⚠ Peligro

Si usa la tercera fila de asientos con la segunda fila plegada o plegada y volcada, podría causar lesiones ante una frenada brusca o un choque. Asegúrese de volver a colocar los asientos en posición vertical. Empuje y tire del asiento para asegurarse de que trabado en su lugar.

Para plegar y voltear el asiento desde el asiento de la tercera fila:

1. Asegúrese de que no haya nada debajo, al frente o sobre el asiento.

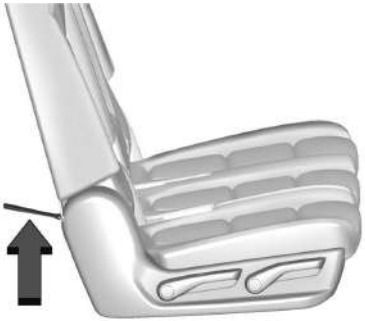

2. Tire de la correa que se encuentra en la parte inferior trasera del asiento de la segunda fila para liberar el respaldo. El respaldo se plegará hacia adelante.

3. Vuelva a tirar de la correa para liberar del piso la parte trasera del asiento. El asiento se volteará hacia adelante.

Función de plegado y volteado automático

⚠ Peligro

No deje los asientos de la segunda fila en posición volcada cuando el vehículo está en movimiento. Un asiento volcado no está bloqueado. Puede moverse cuando el vehículo está en movimiento. Los

(Continuación)

Peligro (Continuación)

ocupantes del vehículo podrían lesionarse en una frenada repentina o choque. Asegúrese de volver a colocar el asiento en la posición normal para los pasajeros antes de conducir el vehículo. Empuje y tire del asiento para asegurarse de que trabado en su lugar.

⚠ Peligro

El plegado y volcado automáticos del asiento cuando hay alguien sentado en el mismo podría causar lesiones al pasajero sentado. Asegúrese siempre de que no haya nadie sentado en el asiento antes de pulsar el interruptor de liberación automática del asiento.

Atención

Plegar un asiento trasero con los cinturones de seguridad abrochados puede causar daños al asiento o a los cinturones. Los cinturones de seguridad

(Continuación)

Atención (Continuación)

siempre se deben desabrochar y colocar en la posición retraída antes de rebatir el asiento trasero.

El vehículo debe estar en P (Estacionamiento) para que esta característica funcione.

Plegado y volteado del asiento

Para plegar y voltear el asiento:

1. Asegúrese de que no haya nada debajo, al frente o sobre el asiento.

Interruptor del panel trasero del lado del conductor

2. Pulse el interruptor de liberación automática del asiento que se encuentra en el panel detrás de las puertas traseras. El respaldo se pliega automáticamente y queda plano.
3. Vuelva a pulsar el interruptor para liberar del piso la parte trasera del asiento. El asiento se volteará hacia adelante.

Plegado y volteado del asiento de la segunda fila desde el área de carga

El vehículo debe estar en P (Estacionamiento) para que esta característica funcione.

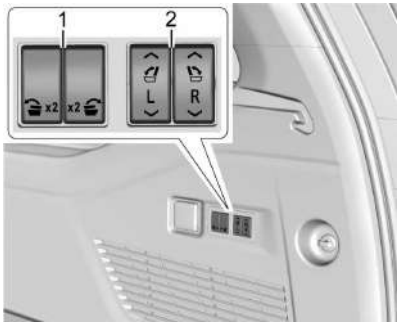

1. Interruptores para el plegado y volteado del asiento eléctrico de la segunda fila
2. Interruptores para el plegado y la elevación del asiento eléctrico de la tercera fila

Para plegar y voltear el asiento desde el área de carga:

1. Asegúrese de que no haya nada debajo, al frente o sobre el asiento.
2. Pulse el interruptor (1) que se encuentra en el revestimiento lateral del área de carga para plegar el respaldo del asiento de la segunda fila.

   El interruptor izquierdo pliega el respaldo izquierdo y el interruptor derecho pliega el respaldo derecho.
3. Vuelva a pulsar el interruptor para liberar del piso la parte trasera del asiento. El asiento se volteará hacia adelante.

Los interruptores (2) se puede usar para plegar los respaldos de la tercera fila desde el área de carga.

Consulte *Asientos de la tercera fila* ⇨ *53*.

Volver a colocar el asiento en su posición normal

⚠ Peligro

Si cualquiera de los respaldos no está trabado, podría desplazarse hacia delante en caso de frenada brusca o choque. Este movimiento podría causar lesiones a la persona sentada en ese asiento. Siempre empuje y tire de los respaldos para asegurarse de que estén bloqueados.

Para devolver el asiento a la posición normal partiendo de la posición volteada:

1. Tire el asiento hacia abajo hasta que se trabe en el piso. El respaldo no se puede elevar si el asiento no está trabado al piso.
2. Levante el respaldo y empújelo hacia atrás. Empuje y tire del respaldo para asegurarse de que quedó bloqueado.
3. En los asientos enterizos divididos 60/40, asegúrese de que el cinturón de seguridad de la posición central no quede atrapado entre los dos asientos y que no quede retorcido.

Asientos traseros calefaccionados

⚠ Peligro

Si no puede sentir el cambio de temperatura o el dolor en la piel, el calefactor del asiento puede causar quemaduras. Consulte la advertencia en *Asientos delanteros calefaccionados y ventilados* ⇨ 47.

Los botones están en la parte trasera de la consola central.

Con el motor en marcha, pulse ⊞ o ⊞ para calefaccionar el cojín izquierdo o derecho de los asientos exteriores. Aparece un indicador en la pantalla de control de la climatización trasera cuando se activa esta función.

Pulse el botón una vez para obtener el ajuste más alto. Cada vez que pulse el botón, el asiento pasará al ajuste inmediato más bajo, y luego a desactivado. Las luces que están junto a los botones indican tres para el ajuste más alto y uno para el más bajo.

Si los asientos calefaccionados están en un alto nivel durante 30 minutos, su nivel puede bajarse automáticamente.

Asientos de la tercera fila

Atención

Plegar un asiento trasero con los cinturones de seguridad abrochados puede causar daños al asiento o a los cinturones. Los cinturones de seguridad siempre se deben desabrochar y colocar en la posición retraída antes de rebatir el asiento trasero.

Los respaldos de la tercera fila se pueden plegar para aumentar el espacio para la carga.

1. Abra la compuerta levadiza y acceda a los controles de los asientos de la tercera fila.
2. Asegúrese de que no haya nada debajo, al frente o sobre el asiento.
3. Si el asiento de la segunda fila está en la posición completamente hacia atrás, muévalo hacia adelante para permitir que el asiento de la tercera fila se pliegue quedando completamente plano.

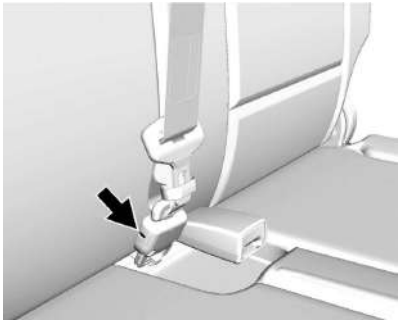

4. Desconecte la minilengüeta del cinturón de seguridad trasero, usando una llave en la ranura de la minihebilla, y deje que la correa se retraiga dentro del revestimiento del techo.

5. Guarde la mini-hebilla en el soporte del revestimiento del techo.

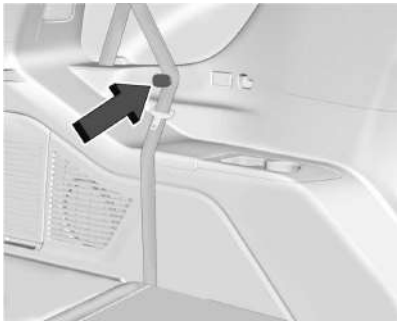

6. Coloque el cinturón de seguridad en el broche de almacenaje del cinturón.

   Repita los pasos para plegar el otro respaldo, si lo desea.

Plegado del respaldo eléctrico (si está equipado)

El vehículo debe estar en P (Estacionamiento) para que esta característica funcione.

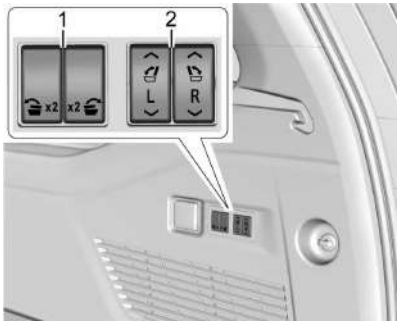

1. Interruptores para el plegado y volteado del asiento eléctrico de la segunda fila
2. Interruptores para el plegado y la elevación del asiento eléctrico de la tercera fila

1. Mantenga pulsado el interruptor (2) que se encuentra en el revestimiento lateral del área de carga para plegar el respaldo del asiento de la tercera fila.

   El interruptor izquierdo pliega el respaldo izquierdo y el interruptor derecho pliega el respaldo derecho.
2. Repita los pasos para el otro respaldo, si lo desea.

Los interruptores (1) se pueden usar para plegar o para plegar y voltear los asientos de la segunda fila desde el área de carga.

Consulte *Asientos de segunda fila* ⇨ *49*.

Devolver el respaldo de la tercera fila a la posición vertical

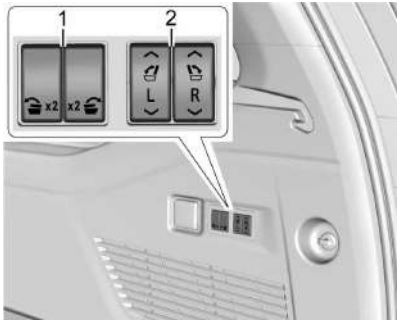

1. Interruptores para el plegado y volteado del asiento eléctrico de la segunda fila
2. Interruptores para el plegado y la elevación del asiento eléctrico de la tercera fila

Para devolver el respaldo de la tercera fila a la posición vertical:

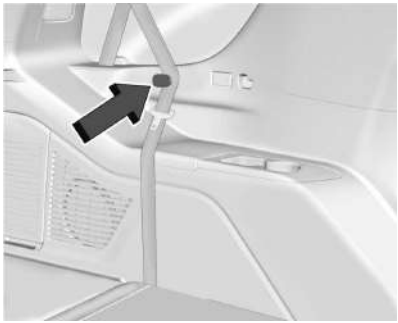

1. Asegure el cinturón de seguridad en el broche de almacenaje del cinturón.
2. Abra la compuerta levadiza y acceda a los controles del asiento.
3. Mantenga pulsado el interruptor (2) que se encuentra en el revestimiento lateral del área de carga para levantar el respaldo del asiento de la tercera fila.

   El interruptor izquierdo levanta el respaldo izquierdo y el interruptor derecho levanta el respaldo derecho.

⚠ Peligro

Si el cinturón de seguridad que no está correctamente colocado, correctamente abrochado o está retorcido no proporcionará la protección necesaria en caso de un accidente. La persona que tenga colocado el cinturón de seguridad puede sufrir serias lesiones. Después de levantar el respaldo del asiento trasero, asegúrese siempre de que los cinturones de seguridad estén correctamente encaminados y fijados, y que no estén retorcidos.

4. Vuelva a conectar el mini-cierre del cinturón central a la mini-hebilla. No deje que se tuerza.
5. Tire del cinturón de seguridad para verificar que la mini-traba esté bien colocada.
6. Repita los pasos para el otro respaldo, si lo desea.

Plegado del respaldo manual (si está equipado)

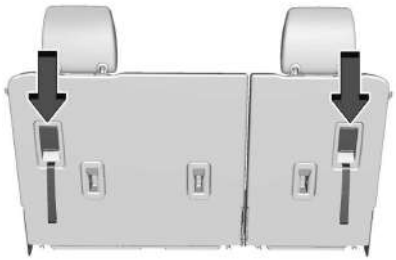

1. Tire de la palanca hacia arriba para liberar el respaldo.
2. Empuje el respaldo hacia adelante para que quede plano.
3. Haga lo mismo para el otro respaldo, si es necesario.

Devolver el respaldo de la tercera fila a la posición vertical

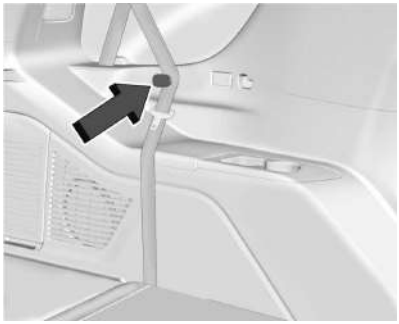

1. Asegure el cinturón de seguridad en el broche de almacenaje del cinturón.
2. Desde la parte trasera del vehículo, levante el respaldo hacia la posición vertical usando la correa de la parte posterior del asiento de la tercera fila, o levante el respaldo y empújelo en su lugar desde el interior del vehículo.

⚠ Peligro

Si cualquiera de los respaldos no está trabado, podría desplazarse hacia delante en caso de frenada brusca o choque. Este

(Continuación)

Peligro (Continuación)

movimiento podría causar lesiones a la persona sentada en ese asiento. Siempre empuje y tire de los respaldos para asegurarse de que estén bloqueados.

3. Empuje el respaldo hacia delante y atrás para verificar que está trabado en su lugar.

⚠ Peligro

Si el cinturón de seguridad que no está correctamente colocado, correctamente abrochado o está retorcido no proporcionará la protección necesaria en caso de un accidente. La persona que tenga colocado el cinturón de seguridad puede sufrir serias lesiones. Después de levantar el respaldo del asiento trasero, asegúrese siempre de que los cinturones de seguridad estén correctamente encaminados y fijados, y que no estén retorcidos.

4. Vuelva a conectar el mini-cierre del cinturón central a la mini-hebilla. No deje que se tuerza.
5. Tire del cinturón de seguridad para verificar que la mini-traba esté bien colocada.

Plegado de los asientos de la tercera fila desde la consola superior

Para plegar los asientos desde la consola superior, si está equipado:

El vehículo debe estar en P (Estacionamiento) para que esta característica funcione.

1. Mantenga pulsado el interruptor para plegar el respaldo de la tercera fila.

   El interruptor izquierdo pliega el respaldo izquierdo y el interruptor derecho pliega el respaldo derecho.
2. Repita los pasos para el otro respaldo, si lo desea.
3. Mantenga pulsado el interruptor para devolver el respaldo a la posición normal.

   Si se enciende la luz roja en el interruptor, el respaldo de la tercera fila no está en la posición normal de sentado.

Hay interruptores adicionales que se pueden usar para plegar los respaldos de la tercera fila desde el área de carga.

Consulte *Asientos de la tercera fila* ⇨ *53*.

Cinturones de seguridad

Esta sección describe cómo usar correctamente los cinturones de seguridad y algunas cosas que no debe hacer.

⚠ Peligro

No permite a nadie ir sentado donde no pueda usar correctamente un cinturón de seguridad. Cuando se produce un choque, si usted y su(s) pasajero(s) no llevan cinturones de seguridad, las lesiones pueden ser mucho peores que si llevan cinturones de seguridad. Puede sufrir

(Continuación)

Peligro (Continuación)

lesiones graves, o la muerte, por golpear con mayor fuerza objetos que están dentro del vehículo o por ser arrojado del mismo. Además, quien no tenga el cinturón abrochado puede golpear a otros ocupantes del vehículo.

Es muy peligroso viajar en un lugar destinado a carga, dentro o fuera de un vehículo. Cuando se produce un choque, quienes viajan en estas áreas tienen más probabilidad de sufrir lesiones graves o la muerte. No permita que viajen pasajeros en ningún lugar del vehículo que no cuente con asientos y cinturones de seguridad.

Lleve siempre cinturón de seguridad, y compruebe que todos los pasajeros también lo lleven correctamente.

Este vehículo tiene indicadores que le recuerdan que hay que abrocharse los cinturones de seguridad.

Consulte *Avisos de cinturón de seguridad* ⇨ *126*.

Por qué funcionan los cinturones de seguridad

Cuando viaja en un vehículo, usted se desplaza a la misma velocidad que el vehículo. Si el vehículo se detiene súbitamente, usted sigue moviéndose hasta que algo lo detiene. ¡Puede ser el parabrisas, el tablero de instrumentos o los cinturones de seguridad!

Cuando lleva un cinturón de seguridad, usted y el vehículo van disminuyendo de velocidad al mismo tiempo. Tiene más tiempo para detenerse porque lo hace sobre una distancia más larga. Cuando el cinturón está bien puesto, son sus huesos más resistentes los que absorben las fuerzas de los cinturones de seguridad. Es por eso que llevar cinturón de seguridad tiene tanto sentido.

Preguntas y respuestas sobre cinturones de seguridad

Q: ¿Quedaré atrapado en el vehículo después de un choque si llevo un cinturón de seguridad?

A: Le *puede* ocurrir – lleve o no cinturón de seguridad. Su probabilidad de conservar el conocimiento después de un choque, para que *sí pueda* desabrocharse y salir, es *mucho* mayor si lleva el cinturón.

Q: ¿Si mi vehículo tiene airbags, por qué debo llevar cinturón de seguridad?

A: Las airbags son sistemas suplementarios solamente. Funcionan *junto con* los cinturones de seguridad , no en lugar de ellos. Tanto si hay airbag o no, todos los ocupantes deben igual abrocharse los cinturones para obtener la máxima protección.

Además, en casi todos los países la ley obliga a llevar abrochados los cinturones de seguridad.

Cómo usar correctamente los cinturones de seguridad

Cumpla estas reglas para protección de todos.

Hay más para saber sobre cinturones de seguridad y niños, incluidos los niños pequeños y los bebés. Si un niño ha de viajar en el vehículo, vea *Niños mayores* ⇨ *78* o *Bebés y niños pequeños* ⇨ *80*. Estudie y cumpla las reglas relativas a los niños, además de las reglas que siguen.

Es muy importante que todos los ocupantes se abrochen el cinturón. Las estadísticas indican que es más frecuente que quienes no llevan cinturón sufran lesiones en un choque que quienes sí llevan cinturones de seguridad.

Hay cosas importantes a saber sobre el uso correcto de un cinturón de seguridad.

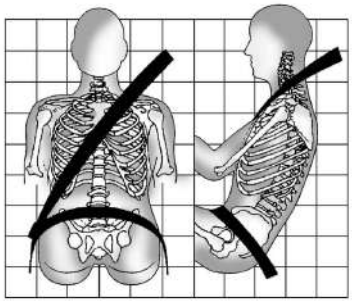

- Siéntese derecho y ponga siempre los pies en el piso delante suyo (de ser posible).
- Lleve la parte de cintura del cinturón baja y ajustada sobre las caderas, tocando apenas los muslos. Cuando hay un choque se aplica fuerza a los huesos resistentes de la cadera, y tiene menor probabilidad de deslizarse bajo el cinturón de cintura. Si se desliza bajo el mismo, el cinturón aplicaría fuerza a su abdomen. Esto podría causar lesiones graves o hasta mortales.
- Lleve la banda toráxica sobre el hombro y cruzando el tórax. Esta partes del cuerpo son las más apropiadas para absorber las fuerzas de sujeción del cinturón. La banda toráxica se bloquea si hay una parada súbita o un choque.

⚠ Peligro

Si no lleva su cinturón de seguridad bien puesto, puede sufrir lesiones graves o hasta la muerte.

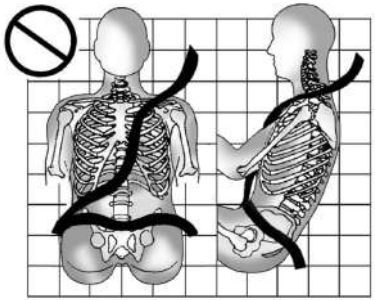

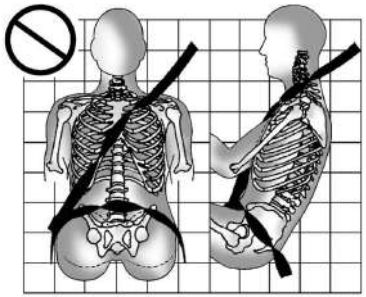

Jamás permita que la banda toráxica o la de la cintura se afloje o retuerza.

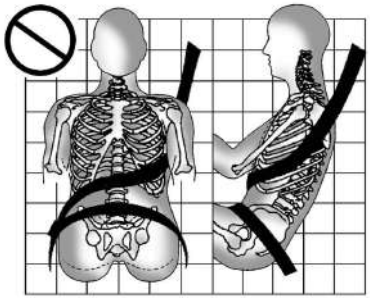

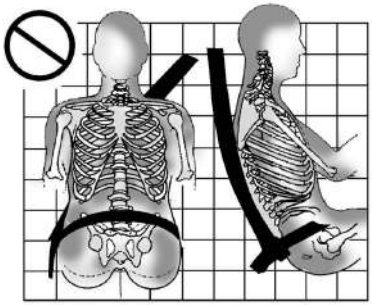

Jamás lleve la banda toráxica bajo ambos brazos o detrás de la espalda.

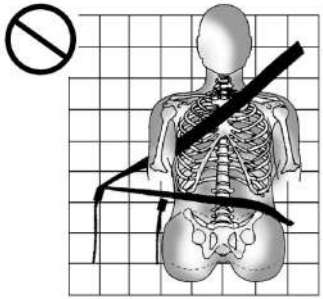

Use siempre la hebilla correspondiente a su posición de asiento.

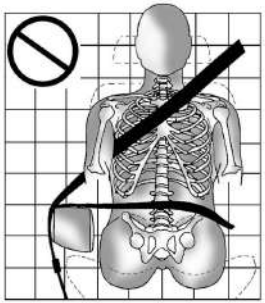

Jamás pase la banda toráxica o la de la cintura por encima de un apoyabrazos.

⚠ Peligro

El cinturón de seguridad podría quedar pinzado si se dirige por debajo del revestimiento de plástico del asiento, como ser el revestimiento alrededor de la manija de plegado del respaldo trasero o el revestimiento del airbag lateral. En caso de choque, los cinturones pinzados podrían no dar la protección adecuada. No permita nunca que los cinturones de seguridad se guíen por debajo de los plásticos del revestimiento.

⚠ Peligro

Usted puede sufrir serias lesiones o incluso perder la vida si lleva la banda toráxica detrás de su espalda, debajo de sus piernas o enrollada en su cuello.
Si está bloqueado, la banda toráxica se puede ajustar pero no se puede aflojar. La banda toráxica se bloquea cuando se extrae del retractor hasta el tope. Se desbloquea cuando se permite que la banda toráxica regrese completamente al retractor; pero no podrá hacerlo si está enredada en su cuerpo. Podría necesitar cortar el cinturón de seguridad si éste se bloqueara y estuviese enredado en su cuerpo.

Cinturón tipo cintura-banda toráxica

Todas las posicionas de asiento del vehículo cuentan con una banda toráxica y una de cintura.

Si utiliza una posición de asiento trasero con un cinturón de seguridad desmontable y el cinturón de seguridad no está conectado, consulte *Asientos de la tercera fila* ⇨ *53* por las instrucciones sobre cómo volver a conectar el cinturón de seguridad a la mini-hebilla.

En las instrucciones que siguen se explica cómo llevar correctamente una banda toráxica y de cintura.

1. Ajuste el asiento (si es ajustable) de manera que pueda sentarse derecho. Para ver cómo, consulte "Asientos" en el índice alfabético.

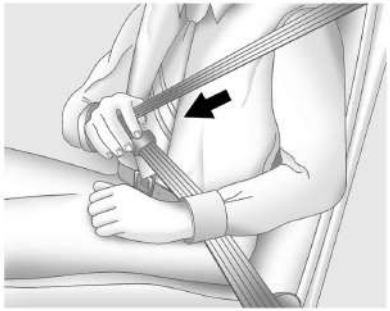

2. Tome la lengüeta metálica y tire del cinturón pasándolo por encima suyo. No permita que se retuerza.

   La banda toráxica y de cintura puede bloquearse si tira de la correa muy rápidamente. Si ocurre esto, deje que la correa vuelva un poco para desbloquearla. Después tire de la correa por encima suyo, más lentamente.

   Si se extrae a fondo la porción toráxica del cinturón de un acompañante, es posible que se active la función de bloqueo del asiento para niños. Consulte *Sistemas de retención infantil* ⇨ *82*.
   Si esto ocurriera, deje que el cinturón se retraiga hasta el máximo y empiece de nuevo. Si la función de bloqueo permanece accionada luego de dejar que el cinturón se retraiga a la posición de almacenamiento en el asiento, mueva el asiento hacia atrás o reclínelo hasta que se libere el bloqueador de la banda toráxica.

   La activación de la función de traba de asiento para niños en el asiento delantero del acompañante puede afectar al sistema de detección de pasajeros.

   Consulte *Sistema de detección del acompañante* ⇨ *73*.

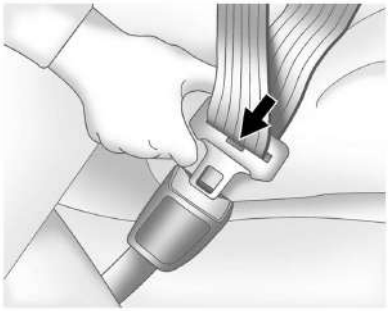

3. Empuje la lengüeta metálica dentro de la hebilla hasta oír un clic.

   Tire de la lengüeta metálica para asegurarse de que esté bien insertada.

   Coloque el botón de desbloqueo de la hebilla de manera de poder abrir el cinturón de seguridad rápidamente en caso de necesidad.

4. Si cuenta con ajuste de altura de la banda toráxica, llévelo a la altura correcta para usted. Consulte "Ajuste de la altura de la banda toráxica" más adelante en esta sección para obtener instrucciones de uso e información importante de seguridad.

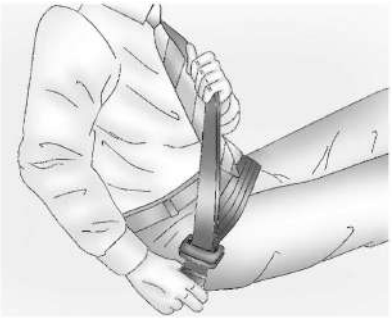

5. Para tensar la parte de la cintura, tire hacia arriba de la banda toráxica.

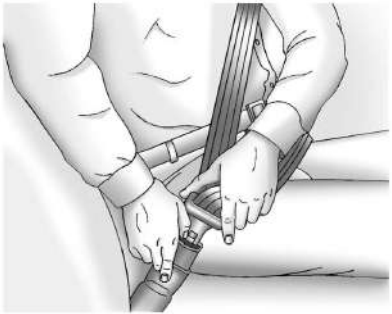

Para abrir el cinturón, presione el botón de la hebilla. El cinturón debe volver a la posición de guardado.

Guarde siempre el cinturón de seguridad lentamente. Si el cinturón de seguridad se guarda rápidamente, el mecanismo se puede trabar y no se podrá extraer. Si sucede eso, tire del cinturón de seguridad recto hacia afuera firmemente para destrabar el mecanismo y liberarlo. Si todavía permanece trabado, consulte con su distribuidor.

Antes de cerrar una puerta, compruebe que el cinturón de seguridad no interfiera. Si se golpea una puerta contra un cinturón de seguridad, se pueden causar averías tanto al cinturón como al vehículo.

Regulador de altura de la banda toráxica

El vehículo cuenta con un ajuste de altura de la banda toráxica en las posiciones del conductor y del acompañante lateral.

Ajuste la altura de modo tal que la sección del hombro del cinturón está sobre el hombro sin caerse del mismo. El cinturón debe estar cerca del cuello pero sin tocarlo. Un ajuste incorrecto de la altura de la banda toráxica podría reducir la eficacia del cinturón de seguridad en un choque.

Consulte *Cómo usar correctamente los cinturones de seguridad* ⇨ *59*.

Presione el botón de desbloqueo para mover el ajuste de seguridad a la posición deseada.

Una vez que el ajuste esté en la posición deseada, trate de moverlo hacia abajo sin presionar el botón de desbloqueo para verificar que se ha trabado en la posición deseada.

Pretensores del cinturón de seguridad

Este vehículo cuenta con pretensores de cinturón de seguridad para los ocupantes de los asientos delanteros exteriores.

Aunque los pretensores de cinturón de seguridad no pueden verse, son parte del mecanismo del cinturón de seguridad. Pueden ayudar a tensar los cinturones de seguridad en las etapas iniciales de un choque frontal o casi frontal moderado a grave si se cumplen las condiciones mínimas para la activación del pretensor.

Los pretensores del cinturón de seguridad pueden también ayudar a ajustar los cinturones de seguridad en caso de un impacto lateral o vuelco.

Los pretensores funcionan una sola vez. Si se activan los pretensores en un choque, los pretensores y probablemente otras piezas del sistema de cinturón de seguridad deberán reemplazarse.

Consulte *Reemplazo de piezas del sistema de cinturón de seguridad después de un choque* ⇨ *64*.

No se siente en el cinturón de seguridad externo al entrar o salir del vehículo o en cualquier momento mientras se siente en el asiento. Si se sienta sobre el cinturón de seguridad podría dañar la correa y los herrajes.

Uso del cinturón de seguridad durante el embarazo

Los cinturones de seguridad son para todo el mundo, incluidas las mujeres embarazadas. Como todos los ocupantes, es más probable que sufran lesiones graves si no llevan los cinturones de seguridad.

Las mujeres embarazadas deben usar la banda toráxica y de cintura. La parte de la cintura debe ir lo más baja posible, por debajo del abdomen, durante todo el embarazo.

La mejor forma de proteger al feto es proteger a la madre. Si el cinturón de seguridad está bien colocado, es más

probable que el feto no sufra lesiones en un choque. Para las mujeres embarazadas, como para todo el mundo, la clave para que el cinturón de seguridad sea efectivo es llevarlo bien puesto.

Comprobación del sistema de seguridad

Compruebe periódicamente el recordatorio del cinturón de seguridad, los cinturones de seguridad, las hebillas, las placas de cierre, los retractores, los ajustes de altura de la banda toráxica (si están equipados) y los anclajes de los cinturones de seguridad para asegurarse de que estén en perfecto estado. Revise si hay otras piezas flojas o averiadas del sistema del cinturón de seguridad que podrían impedir que cumpliera su función correctamente. Visite a su concesionario para efectuar la reparación. Los cinturones de seguridad rasgados, ajados o retorcidos pueden no protegerlo en un choque. Los cinturones de seguridad rasgados o ajados se pueden cortar bajo la fuerza de un impacto. Si un cinturón está desgarrado o deshilachado, haga que lo sustituyan inmediatamente. Si un cinturón está retorcido, puede ser posible enderezarlo dando vuelta la lengüeta metálica de la correa. Si no puede deshacer el retorcido, pida a su concesionario que lo arregle.

Compruebe que funciona la luz de recordatorio del cinturón de seguridad.

Consulte *Avisos de cinturón de seguridad* ⇨ *126*.

Mantenga los cinturones de seguridad limpios y secos.

Consulte *Cuidado del cinturón de seguridad* ⇨ *64*.

Cuidado del cinturón de seguridad

Mantenga los cinturones limpios y secos.

Hay que cuidar y mantener correctamente los cinturones de seguridad.

Los elementos de fijación de los cinturones de seguridad deben mantenerse secos y libres de polvo o desechos. Según sea necesario, las superficies duras exteriores y los cinturones de seguridad se deben limpiar ligeramente con jabón suave y agua. Asegúrese de que no hay un exceso de polvo o desechos en el mecanismo. Si hay polvo o desechos en el sistema, diríjase al concesionario. Puede necesitarse el reemplazo de piezas para asegurar la correcta funcionalidad del sistema.

⚠ Peligro

No blanquee ni tiña los cinturones de seguridad. Puede debilitarlos severamente. En caso de choque, podrían no dar la protección adecuada. Limpie y enjuague las correas de los cinturones de seguridad solamente con un jabón suave y agua tibia. Deje que el cinturón se seque.

Reemplazo de piezas del sistema de cinturón de seguridad después de un choque

⚠ Peligro

Un choque puede averiar el sistema del cinturón de seguridad del vehículo. Un cinturón de seguridad averiado puede no proteger adecuadamente a la persona que lo usa, causando lesiones graves o la muerte en un choque. Para asegurar que los sistemas del cinturón de seguridad

(Continuación)

Peligro (Continuación)

funcionen adecuadamente después de un choque, haga que los revisen y reemplacen lo que sea necesario lo antes posible.

Después de un choque sin importancia, es posible que no sea necesario reemplazar los cinturones de seguridad. Pero los mecanismos del cinturón de seguridad que se usaron en cualquier choque pueden haber sufrido esfuerzo o daños. Consulte con su concesionario para que revise o reemplace los mecanismos del cinturón de seguridad.

Pueden necesitarse piezas nuevas y reparaciones aún si el sistema del cinturón de seguridad no se usó durante el choque.

Haga revisar los pretensores del cinturón de seguridad si el vehículo chocó, o si la luz de airbag lista sigue encendida después de arrancar el vehículo o mientras conduce.

Consulte *Luz de alistamiento del Airbag* ⇨ *127*.

Sistema de airbags

El vehículo tiene los siguientes airbags:

- Un airbag frontal para el conductor
- Un airbag frontal para el pasajero delantero exterior
- Un airbag para impacto lateral montado en el asiento, para el conductor
- Un airbag para impacto lateral montado en el asiento, para el pasajero delantero exterior
- Un airbag del borde del techo para el conductor y para los pasajeros sentados en la segunda y tercera fila de asentados directamente detrás del conductor
- Un airbag del borde del techo, para el pasajero delantero exterior y los pasajeros sentados en la segunda y tercera fila de asientos directamente detrás de él.

Puede que el vehículo tenga los siguientes airbags:

- Un airbag central delantero para el conductor y el acompañante delantero

Todos los airbags de vehículo llevan la palabra AIRBAG sobre el acabado o una etiqueta cerca de la apertura de despliegue.

Para los airbags frontales, la palabra AIRBAG está en el centro del volante para el conductor y en el tablero de instrumentos para el pasajero delantero exterior.

Para el airbag central delantero, la palabra AIRBAG se encuentra en el lado interior del respaldo del conductor.

En los airbags para impacto lateral montados en el asiento, la palabra AIRBAG está en el lateral del respaldo o en el lateral del asiento más cercano a la puerta.

Para los airbags de la barra del techo, la palabra AIRBAG está en el techo o en el decorado.

Los airbags están diseñados para complementar la protección que brindan los cinturones de seguridad. Aunque los airbags actuales están también diseñados para ayudar a reducir el riesgo de lesiones por la fuerza de una bolsa que se infla, todos los airbags se deben inflar muy rápidamente para cumplir su función.

Esto es lo más importante a saber sobre el sistema de airbag:

⚠ Peligro

Usted podría sufrir lesiones graves o la muerte en un choque si no lleva puesto su cinturón de seguridad, incluso con airbags. Los airbags están diseñados para funcionar con los cinturones de seguridad

(Continuación)

Peligro (Continuación)

y no para reemplazarlos. Además, los airbags no están diseñados para inflarse en cualquier choque. Hay choques en los cuales los cinturones de seguridad son la única medida de seguridad.

Consulte *¿Cuándo debe inflarse un airbag?* ⇨ *68*.

Llevar su cinturón de seguridad durante un choque ayuda a reducir la probabilidad de golpearse contra objetos dentro del vehículo, o de ser expulsado del mismo. Los airbags son "dispositivos de sujeción complementarios" de los cinturones de seguridad. Todos los que estén dentro del vehículo debe llevar correctamente un cinturón de seguridad, haya o no un airbag para esa persona.

⚠ Peligro

Como los airbags se inflan con mucha fuerza y en menos tiempo del que se pestañea, quien esté contra el airbag o muy cerca de él cuando se infla puede

(Continuación)

Peligro (Continuación)

sufrir lesiones graves o la muerte. No se siente más cerca de lo necesario a un airbag, por ejemplo, sobre el borde del asiento o inclinado hacia delante. Los cinturones de seguridad ayudan a mantenerlo en su posición antes de un choque y durante el mismo. Lleve siempre un cinturón de seguridad, incluso con airbags. El conductor debería sentarse lo más hacia atrás posible manteniendo siempre el control del vehículo. Los cinturones de seguridad y los airbags de los asientos delanteros exteriores funcionan mejor cuando se sienta hacia atrás y derecho en el asiento, con ambos pies en el suelo.

Los ocupantes no deben apoyarse ni dormir contra el apoyabrazos central delantero o contra la consola en vehículos con un airbag central delantero.

Los ocupantes no se deben apoyar ni dormir contra la puerta o las ventanillas laterales en las posiciones de asiento con

(Continuación)

Peligro (Continuación)

airbags para impacto lateral montados en el asiento, y/o airbags montados en la barra del techo.

⚠ Peligro

Los niños apoyados en un airbag o muy cerca del mismo cuando se infla, pueden sufrir lesiones graves o la muerte. Siempre asegure correctamente a los niños que están en el vehículo. Para saber cómo, vea *Niños mayores* ⇨ *78* o *Bebés y niños pequeños* ⇨ *80*.

Hay una luz de airbag listo en el grupo de instrumentos que muestra el símbolo de airbag.

El sistema comprueba si el sistema eléctrico del airbag tiene fallas. La luz le indica si hay un problema eléctrico.

Consulte *Luz de alistamiento del Airbag* ⇨ *127*.

¿Dónde están los airbags?

El airbag delantero del conductor está en el centro del volante.

El airbag frontal del pasajero delantero exterior está en el lado del pasajero del tablero de instrumentos.

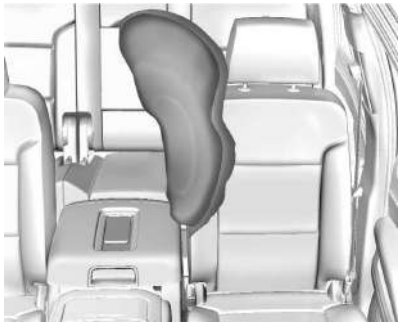

Si el vehículo cuenta con airbag delantero central, el mismo se encuentra en el lateral interior del respaldo de conductor.

Se muestra el lado del conductor; el del pasajero es similar

Los airbags de impacto lateral montados en el asiento del conductor y del acompañante delantero están en el costado de los respaldos de los asientos más cercanos a la puerta.

Se muestra el lado del conductor; el del pasajero es similar

Los airbags del techo para el conductor, el acompañante delantero lateral y las ubicaciones laterales de la segunda y tercera fila están en el techo, arriba de las ventanas laterales.

⚠ Peligro

Si hay algo entre un ocupante y un airbag, este podría no inflarse correctamente o podría forzar al objeto dentro de la persona causando lesiones graves o la muerte. La trayectoria de un airbag que se está inflando debe

(Continuación)

Peligro (Continuación)

mantenerse despejada. No ponga nada entre un ocupante y un airbag, no fije nada al volante ni ponga nada sobre su cubo ni sobre o cerca de cualquier otra cubierta de airbag.

No utilice accesorios para el asiento o para la consola que bloqueen la trayectoria de inflado de un airbag de impacto lateral montado en el asiento o del airbag central delantero, si está equipado.

Jamás fije nada al techo de un vehículo con airbags en la viga del techo pasando una cuerda o arnés por una abertura de puerta o de ventanilla. Si lo hace, podría obstruir la trayectoria de un airbag de barra de techo que se está inflando.

¿Cuándo debe inflarse un airbag?

Este vehículo cuenta con airbags. Consulte *Sistema de airbags* ⇨ *65*. Los airbags están diseñados para inflarse cuando el impacto supera el umbral de despliegue de un sistema de airbag específico. Los umbrales de despliegue sirven para predecir cuán grave es probable que sea un choque para que los airbags alcancen a inflarse y proteger a los ocupantes. El vehículo tiene sensores electrónicos que ayudan al sistema de airbag a determinar la gravedad del impacto. Los umbrales de despliegue pueden variar según el diseño del vehículo específico.

Los airbags delanteros están diseñados para inflarse durante choques frontales o casi frontales, entre moderados y graves, para ayudar a reducir la posibilidad de lesiones graves – en particular, a la cabeza y tórax del conductor y el acompañante delantero exterior.

Los airbags delanteros se inflarán según (fundamentalmente) la velocidad que llevaba el vehículo. Depende de contra qué se choca, el sentido del impacto, y cuán prontamente el vehículo pierde velocidad.

Los airbags delanteros pueden inflarse a distintas velocidades de choque, en función de si el vehículo choca contra un objeto frontalmente o en ángulo, y si el objeto está fijo o en movimiento, es rígido o deformable, estrecho o ancho.

Los airbags delanteros no están destinados a inflarse cuando el vehículo vuelca, es chocado de atrás, o en muchos impactos laterales.

Además, el vehículo tiene airbags delanteros de tecnología avanzada. Los airbags delanteros de tecnología avanzada ajustan la protección a la gravedad del choque.

El airbag central delantero, si está equipado, está diseñado para inflarse ante choques laterales moderados a severos, dependiendo de la ubicación del impacto, cuando se golpea cualquiera de los costados del vehículo. Además, el airbag central delantero está diseñado para inflarse cuando el sistema de detección predice que el vehículo está a punto de volcar. El airbag central delantero no está diseñado para inflarse ante impactos frontales, impactos casi frontales o impactos traseros.

Los airbags para impacto lateral montados en un asiento están diseñados para inflarse en choques laterales moderados a graves, en función del lugar del impacto. Los airbags de impacto lateral montados en los asientos no están diseñados para inflarse en vuelcos o impactos traseros. El airbag para impactos laterales montado en el asiento del conductor no está diseñado para inflarse ante impactos frontales o casi frontales. El airbag para impactos laterales montado en el asiento del acompañante está diseñado para inflarse ante impactos frontales o casi frontales moderados a severos. Un airbag para impacto lateral montados en un asiento está diseñado para inflarse del lado del vehículo que es golpeado.

Los airbags montados la barra del techo están diseñados para inflarse en choques laterales moderados a graves en función del lugar del impacto. Además, estos airbags de la barra del techo están diseñados para inflarse en caso de vuelco o choque frontal grave. Los airbags de la barra del techo no están diseñados para inflarse en caso de choque por atrás. Ambos airbags de la barra del techo se inflarán cuando sufre un choque cualquiera de los lados del vehículo, si el sistema de detección predice que el vehículo está por volcar sobre un costado, o en caso de choque frontal grave.

En cualquier choque, nadie puede afirmar si un airbag debía haberse inflado simplemente según los daños sufridos por el vehículo o el costo de la reparación.

¿Qué hace que se infle un airbag?

En un incidente de despliegue el sistema sensor envía una señal eléctrica que inicia la salida de gas del inflador. El gas del inflador llena el airbag y hace que la bolsa sea expulsada a través de la tapa. El inflador, el airbag y las piezas vinculadas, son todas parte del módulo de airbag.

Vea dónde están los airbags en *¿Dónde están los airbags?* ⇨ *67*.

¿Cómo protege un airbag?

En los choques frontales o casi frontales, moderados a graves, hasta los ocupantes que llevan cinturón pueden tocar el volante o el tablero de instrumentos. En los choques laterales, moderados a graves, hasta los ocupantes que llevan cinturón pueden tocar el interior del vehículo.

Los airbags complementan la protección que brindan los cinturones de seguridad, distribuyendo la fuerza del impacto de forma más uniforme sobre el cuerpo del ocupante.

Los airbags del techo que se inflan en caso de vuelco están diseñados para ayudar a proteger la cabeza y el tórax de quienes ocupan los asientos exteriores en la primera, segunda y tercera fila. Por diseño, los airbags de la barra del techo ayudan a reducir el riesgo de una eyección total o parcial en caso de vuelco; pero no hay sistema que pueda impedir todas las eyecciones similares.

Pero en muchos tipos de choques los airbags no ayudarían, fundamentalmente porque el ocupante no se desplaza hacia dichos airbags.

Consulte *¿Cuándo debe inflarse un airbag?* ⇨ *68*.

Nunca se deben considerar a los airbags como algo más que un suplemento de los cinturones de seguridad.

¿Qué verá después que se infla un airbag?

Después que los airbags delanteros y los airbags para impacto lateral montados en un asiento se inflen, se desinflarán rápidamente, tan rápido que algunas personas ni se darán cuenta de que se inflaron. Los airbags centrales delanteros y los del techo pueden seguir parcialmente inflados durante algún tiempo después de inflarse. Algunos componentes del módulo de airbag pueden seguir calientes durante varios minutos. Para saber dónde están los airbags, vea *¿Dónde están los airbags?* ⇨ *67*.

Las piezas del airbag que entran en contacto con usted pueden estar tibias, pero no demasiado calientes como para tocarlas. Es posible que salga un poco de humo y polvo de las aberturas de ventilación de los airbags desinflados. El inflado del airbag no impide al conductor ver por el parabrisas ni dirigir el vehículo; tampoco impide a las personas salir del vehículo.

⚠ Peligro

Cuando se infla un airbag, es posible que haya polvo en el aire. Este polvo podría causar problemas respiratorios a quienes tienen un historial de asma u otros problemas respiratorios. Para evitarlo, todos quienes están dentro del vehículo deben salir del mismo apenas sea seguro hacerlo. Si tiene problemas respiratorios pero no puede salir del vehículo después que se infló un airbag, obtenga aire fresco abriendo una ventanilla o una puerta. Si sufre problemas respiratorios después experimentar un despliegue de airbag, deberá concurrir a un médico.

El vehículo tiene una función que puede desbloquear automáticamente las puertas, encender las luces interiores y las balizas, y cortar el combustible cuando se inflan los airbags. Esta función puede también activarse sin que se inflen los airbags después de un suceso que supera un determinado umbral. Después de apagar y encender de nuevo el encendido, el sistema de combustible volverá a su funcionamiento normal; las puertas se pueden bloquear, las lámparas interiores se pueden apagar y las luces intermitentes de emergencia se pueden apagar con los controles de esas funciones. Si alguno de estos sistemas se daña en el accidente, es posible que no funcionen normalmente.

⚠ Peligro

Un choque lo suficientemente grave para inflar los airbags puede también haber dañado funciones importantes del vehículo, tales como el sistema de combustible, los sistemas de frenado y dirección, etc. Aunque parezca posible utilizar el vehículo después de un choque moderado, pueden existir daños ocultos que dificultarán un uso seguro del vehículo.

Si intenta volver a arrancar el vehículo después de un choque, tenga cuidado.

En muchos choques suficientemente graves para inflar el airbag, se rompe el parabrisas por la deformación del vehículo. También el

airbag del acompañante delantero exterior puede causar roturas adicionales del parabrisas.

- Los airbags están diseñados para inflarse una sola vez. Después de inflarse un airbag, necesitará algunas piezas nuevas para el sistema de airbag. Si no las obtiene, el sistema de airbag no lo podrá proteger en otro choque. Un sistema nuevo incluirá módulos de airbag y quizás otras piezas. El manual de servicio del vehículo abarca la necesidad de reemplazar otras piezas.
- El vehículo tiene un módulo de detección de choque y diagnóstico que registra información después de un choque. Consulte *Registro y privacidad de los datos del vehículo* ⇨ *426* y *Grabadoras de datos de eventos* ⇨ *427*.
- Solo permita a técnicos calificados trabajar en los sistemas de airbag. Un servicio mal hecho puede significar que el sistema de airbag no funcionará correctamente. Consulte a su concesionario por este servicio.

Botón de deshabilitación de la detección de vuelco

Algunas actividades de conducción extrema fuera de camino, tales como el ascenso por rocas o la conducción en dunas de arena, pueden poner al vehículo en ángulos extremos. Dependiendo de otras condiciones de conducción, la operación del vehículo en ángulos extremos podría accionar los airbags para vuelcos que se encuentran en el techo, incluso si el vehículo no vuelca. Si está equipado, se puede usar el botón de deshabilitación de la detección de vuelco para deshabilitar temporalmente el sistema de detección de vuelco que es el que acciona los airbags del techo, el airbag central delantero, si está equipado, y los pretensores de los cinturones de seguridad cuando el vehículo está por volcar lateralmente.

Si está equipado, el botón de deshabilitación de la detección de vuelco se encuentra en el cuadro central en la primera, segunda o tercera posición.

⚠ Peligro

El botón de deshabilitación de la detección de vuelco deshabilita el accionamiento de los airbags del techo, el airbag delantero central, si está equipado, y de los pretensores de los cinturones de seguridad en caso de que el vehículo vuelque.

(Continuación)

Peligro (Continuación)

Usted podría sufrir graves lesiones o incluso la muerte en caso de un vuelco si el accionamiento de los airbags del techo, el airbag delantero central, si está equipado, y los pretensores de los cinturones de seguridad está deshabilitado.

Consulte *Sistema de airbags* ⇨ *65*.

Cuando se arranca el vehículo por primera vez, se habilitan automáticamente todos los airbags y los pretensores de los cinturones de seguridad del vehículo. Para desactivar manualmente el sistema de detección de vuelco para que los airbags del techo, el airbag delantero central, si está equipado, y los pretensores de los cinturones de seguridad no se accionen en caso de un vuelco:

1. Ponga en contacto el encendido.
2. Mantenga pulsado el botón de deshabilitación de la detección de vuelco hasta que se emita un pitido. El testigo de estado del sistema de detección de vuelco en la consola superior se encenderá y permanecerá encendido mientras el sistema de detección de vuelco esté desactivado.

   Consulte *Testigo del estado del sistema de detección de vuelco* ⇨ *128*.

Cuando el sistema de detección de vuelco está desactivado, los airbags del techo, el airbag delantero central, si está equipado, y los pretensores de los cinturones de seguridad no se accionarán en caso de un vuelco. Aún así, los airbags del techo, el airbag delantero central, si está equipado, y los pretensores de los cinturones de seguridad sí se accionarán en caso de un impacto lateral moderado a severo; los airbags del techo y los pretensores de los cinturones de seguridad sí se accionarán en caso de un impacto frontal moderado a severo; y los pretensores de los cinturones de seguridad sí se accionarán en caso de un impacto trasero moderado a severo.

Para volver a activar el sistema de detección de vuelco, desconecte el encendido o mantenga pulsado el botón de deshabilitación de la detección de vuelco hasta que se emita un pitido. Cuando el sistema de detección de vuelco se vuelve a activar, el testigo de estado del sistema de detección de vuelco en la consola superior se apagará.

Consulte *Testigo del estado del sistema de detección de vuelco* ⇨ *128*.

⚠ Peligro

Si alguna vez la luz de airbag listo se enciende y queda encendida, significa que puede haber algo mal en el sistema de airbag. Por ejemplo, los airbags del techo se podrían inflar incluso si el sistema de detección de vuelco está desactivado.

Si la luz de disponibilidad de los airbags permanece encendida, lleve a que le hagan un servicio al vehículo inmediatamente. Vea más información en *Testigo del estado del sistema de detección de vuelco* ⇨ *128*, incluida información importante de seguridad.

Sistema de detección del acompañante

Con la detección de vuelco deshabilitada

Sin la detección de vuelco deshabilitada

Este vehículo tiene un sistema de detección del acompañante para la posición del acompañante exterior delantero. El indicador de estado del airbag del acompañante se encenderá en la consola superior al encender el vehículo.

Durante la comprobación del sistema aparecerán los símbolos de activado y desactivado. Una vez terminada la comprobación del sistema, se verá o el símbolo de activado o el de desactivado.

Consulte *Indicador de estado del airbag del pasajero* ⇨ *128*.

El sistema de detección del acompañante desactivará el airbag frontal del acompañante delantero exterior dadas ciertas condiciones. El sistema de detección del acompañante no afecta a ningún otro airbag.

El sistema de detección del acompañante usa sensores que forman parte del asiento del acompañante delantero exterior y del cinturón de seguridad. Los sensores están diseñados para detectar la presencia de un acompañante correctamente sentado, y determinar si se debe o no permitir que se infle el airbag frontal del acompañante delantero exterior.

Según lo indican las estadísticas de accidentes, los niños están más seguros cuando están correctamente protegidos en un asiento trasero, en el asiento para niños adecuado para su peso y edad.

Siempre que sea posible, los niños de 12 años de edad o menores deben estar asegurados en una posición de asiento posterior.

Jamás ponga adelante un asiento para niños que mira hacia atrás. Esto es por el gran riesgo que presenta el airbag al inflarse para el niño que mira hacia atrás.

⚠ Peligro

Un niño sentado en un asiento para niños que mira hacia atrás, puede sufrir lesiones graves o la muerte si se infla el airbag frontal del acompañante. Esto se debe a que el respaldo del asiento para niños que mira hacia atrás estaría muy cerca del airbag que se infla. Un niño sentado en un asiento para niños que mira hacia adelanta, puede sufrir lesiones graves o la muerte si se infla el airbag frontal del acompañante y el asiento del acompañante está desplazado hacia delante.

Incluso cuando el sistema de detección del acompañante haya desactivado el airbag frontal del acompañante, no hay sistema a prueba de fallas. Nadie puede garantizar que un airbag no se infle ante condiciones inusuales, incluso con el airbag desactivado.

(Continuación)

Peligro (Continuación)

Nunca coloque un asiento para niños orientado hacia atrás en el asiento delantero, incluso cuando el airbag esté desactivado. Si coloca un asiento para niños que mira hacia delante en el asiento del acompañante delantero exterior, desplace siempre el asiento hacia atrás todo lo que pueda. Es mejor colocar el asiento para niños en un asiento trasero. Considere utilizar otro vehículo para transportar al niño cuando no haya un asiento trasero disponible.

Si el vehículo no tiene un asiento trasero que pueda llevar un asiento para niños que mira hacia atrás, no se deberá montar en el vehículo un asiento para niños que mira hacia atrás aun con el airbag desactivado.

El sistema de detección del acompañante está diseñado para desactivar el airbag frontal de acompañante delantero exterior si:

- El asiento del acompañante delantero exterior está vacío.
- El sistema determina que un niño está presente en un asiento para niños.
- Un acompañante delantero exterior deja de aplicar su peso al asiento por un tiempo.

Cuando el sistema de detección del acompañante ha desactivado el airbag frontal del acompañante delantero exterior, se encenderá la luz indicadora de desactivación y se mantendrá encendida para recordarle que el airbag está desactivado.

Consulte *Indicador de estado del airbag del pasajero* ⇨ *128*.

El sistema de detección del acompañante está diseñado para activar el airbag frontal del acompañante delantero exterior siempre que el sistema detecte que una persona del tamaño de un adulto está correctamente sentada en el asiento del acompañante delantero exterior.

Cuando el sistema de detección del acompañante ha permitido la activación del airbag, se encenderá el indicador ON (activado) y se mantendrá encendido para recordarle que el airbag está activado.

En el caso de algunos niños, incluyendo aquellos en asientos para niños y para adultos muy pequeños, el sistema de detección del acompañante puede o no desactivar el airbag frontal del acompañante delantero exterior, dependiendo de la postura en la cual está sentada la persona y del tamaño de su cuerpo. Todos los que estén dentro del vehículo y que no necesiten asiento para niños debe llevar correctamente un cinturón de seguridad — haya o no un airbag para esa persona.

⚠ Peligro

Si alguna vez la luz de airbag listo se enciende y queda encendida, significa que puede haber algo mal en el sistema de airbag. Para evitar las lesiones a usted mismo o a otros, lleve el vehículo a servicio inmediatamente. Vea más información en *Luz de alistamiento del Airbag* ⇨ *127*, incluida información importante de seguridad.

Si está encendido el indicador de activado para un asiento para niños

El sistema de detección del acompañante está diseñado para activar el airbag frontal del acompañante delantero exterior cuando el sistema detecta hay un niño en un asiento para niños. Si se ha montado un asiento para niños y está encendido el indicador ON (activado):

1. Apague el vehículo.
2. Saque el asiento para niños del vehículo.
3. Quite del asiento cualquier elemento adicional, por ejemplo, frazadas, cojines, cubreasientos, calefactores de asiento o masajeadores de asiento.
4. Vuelva a colocar el asiento para niños siguiendo las instrucciones de su fabricante y consulte *Asegurar dispositivos de sujeción para niños (En el asiento delantero central)* ⇨ *97* o *Asegurar dispositivos de sujeción para niños (Con el cinturón de seguridad en el asiento trasero)* ⇨ *92* o *Asegurar dispositivos de sujeción para niños (Con el cinturón de seguridad en el asiento del acompañante)* ⇨ *94*.

   Asegúrese de que el retractor del cinturón de seguridad esté trabado, tirando de la banda toráxica completamente hacia fuera del retractor al instalar el asiento para niños, incluso cuando el asiento para niños está equipado con una traba para cinturón de seguridad. Una vez bloqueado el retractor, se puede apretar el cinturón pero no extraerlo del retractor.
5. Si una vez vuelto a colocar el asiento para niños y después de volver a arrancar el vehículo sigue encendido el indicador ON, apague el vehículo. Luego recline levemente el respaldo del asiento del vehículo y ajuste el cojín del asiento, si es ajustable, para verificar que el respaldo del vehículo no está empujando el asiento para niños contra el cojín del asiento.

   Compruebe también que el asiento para niños no está atrapado bajo el apoyacabezas. Si esto ocurre, ajuste el apoyacabezas.

   Consulte *Apoyacabezas* ⇨ *40*.
6. Vuelva a arrancar el vehículo.

El sistema de detección de pasajeros puede o no desactivar el airbag para un niño en un asiento para niños, dependiendo del tamaño del niño. Es mejor colocar el asiento para niños en un asiento trasero. Considere utilizar otro vehículo para transportar al niño cuando no haya un asiento trasero disponible. Nunca coloque un asiento para niños orientado hacia atrás en el asiento delantero, incluso si el indicador no está encendido.

Si está encendido el indicador OFF para un ocupante de la talla de un adulto

Si alguien con el tamaño de un adulto está sentado en el asiento del acompañante delantero exterior, pero está encendido el indicador OFF, ello puede deberse a que no está bien sentado en el asiento. Siga estos pasos para permitir al sistema detectar a dicha persona y activar el airbag frontal del acompañante delantero exterior:

1. Apague el vehículo.
2. Quite del asiento cualquier elemento adicional, por ejemplo, frazadas, cojines, cubreasientos, calefactores de asiento o masajeadores de asiento.

3. Coloque el respaldo en posición totalmente erguida.
4. Haga que la persona se siente derecha en el asiento, en el centro del cojín del asiento, con las piernas cómodamente extendidas.
5. Vuelva a arrancar el vehículo y pida a la persona que se quede en esta posición dos o tres minutos después de encenderse el indicador ON.

⚠ Peligro

Si se inhibe el airbag del acompañante delantero exterior con un ocupante de talla de adulto, el airbag no se podrá inflar y ayudar a proteger a dicha persona en caso de choque. Esto apareja un mayor riesgo de lesión grave o hasta la muerte. Un ocupante de talla adulta no debe viajar en el asiento del acompañante delantero exterior si se enciende el indicador OFF para el airbag del acompañante.

Factores adicionales que afectan el funcionamiento del sistema

Los cinturones de seguridad ayudan a mantener al acompañante en su lugar en el asiento durante maniobras del vehículo y frenadas, lo cual ayuda al sistema de detección del acompañante a mantener el estado del airbag del acompañante. Consulte "Cinturones de seguridad" y "Asientos para niños" en el índice alfabético por más información sobre la importancia del correcto uso de los dispositivos de seguridad.

Una capa gruesa de material adicional, como una frazada o un cojín, o equipos del mercado de posventa como cubreasientos, calefactores de asiento y masajeadores de asiento, pueden afectar el funcionamiento del sistema de detección del acompañante. Le recomendamos no usar cubreasientos u otros equipos del mercado de posventa salvo los aprobados por GM para su vehículo específico. Consulte en *Agregar equipos a un vehículo equipado con airbag* ⇨ 77 más información sobre modificaciones que pueden afectar el funcionamiento del sistema.

El indicador de activado puede estar encendido si se coloca algún objeto, por ejemplo un portafolios, cartera, bolsa de compras, computadora u otro dispositivo electrónico, sobre un asiento vacío. Si no desea que pase esto, saque el objeto del asiento.

⚠ Peligro

Guardar cosas debajo del asiento del acompañante o entre el cojín del asiento del acompañante y el respaldo, pueden interferir con el correcto funcionamiento del sistema de detección del acompañante.

Servicio de un vehículo equipado con airbag

Los airbags afectan cómo se hace el servicio del vehículo. Hay partes del sistema de airbag en varios lugares del vehículo. Su concesionario y el manual de servicio tienen información sobre el servicio del vehículo y del sistema de airbag.

⚠ Peligro

En un servicio mal hecho, el airbag todavía puede inflarse hasta 10 segundos después de apagado el motor y haber desconectado la batería. Podrá sufrir lesiones si está cerca de un airbag cuando se infla. Evite los conectores amarillos. Es probable que formen parte del sistema de airbag. No deje de cumplir los procedimientos de servicio adecuados, y asegúrese de quien le hace el trabajo está calificado para ello.

Agregar equipos a un vehículo equipado con airbag

Agregar accesorios que modifiquen el bastidor del vehículo, el sistema de paragolpes, su altura, y chapas adelante o a los costados, puede impedir que el sistema de airbag funcione correctamente.

El funcionamiento del sistema de airbag también puede verse afectado por la modificación, incluidas la reparación incorrecta o las sustitución, de cualquier pieza de los siguientes:

- Sistema de airbag, incluidos los módulos de airbag, sensores de impacto frontal o lateral, módulos de detección y diagnóstico, cableado de airbag, o consola delantera central
- Asientos delanteros, incluidas puntadas, costuras o cierre relámpago
- Cinturones de seguridad
- Volante, tablero de instrumentos, consola superior, paneles del techo o paneles de adorno de pilar
- Juntas de puertas interiores, incluidos los altavoces

Su concesionario y el manual de servicio tienen información sobre la ubicación de los módulos y detectores de airbag, módulos de detección y diagnóstico, y el cableado del airbag, así como los procedimientos de sustitución correctos.

Además, el vehículo tiene un sistema de detección de acompañante para la posición del acompañante delantero exterior, el cual incluye sensores incorporados al asiento del acompañante. El sistema de detección del acompañante puede no funcionar correctamente si se ha reemplazado el revestimiento original del asiento por cobertores que no son de GM, tapizado o revestimientos, o por cobertores, tapizado o revestimientos de GM pero diseñados para otro vehículo. Cualquier objeto, tal como un calefactor de asiento de posventa o cualquier cojín o dispositivo para mayor comodidad que se instale por debajo o por encima el tapizado del asiento, podría también interferir con el funcionamiento del sistema de detección del acompañante. Esto podría impedir el despliegue correcto de el(los) airbag(s) del acompañante, o impedir que el sistema de detección del acompañante desactive correctamente el(los) airbag(s) del acompañante.

Consulte *Sistema de detección del acompañante* ⇨ *73*.

Si el vehículo tiene airbags de techo contra vuelco, consulte *Neumáticos y ruedas de tamaño diferente* ⇨ *376* por información adicional importante.

Si su vehículo debe ser modificado debido a que usted tiene una discapacidad y quiere consultar si las modificaciones afectarán al sistema de airbags del vehículo, o si tiene preguntas sobre si el sistema de airbags se verá afectado si se modifica el vehículo por cualquier otra razón, consulte con su concesionario.

Comprobación del sistema de airbag

El sistema de airbag no necesita un mantenimiento programado o reemplazo periódicos. Compruebe que funciona la luz de airbag listo.

Consulte *Luz de alistamiento del Airbag* ⇨ *127*.

Atención

Si una tapa de airbag está dañada, abierta o rota, es posible que el airbag no funcione correctamente. No abra ni rompa las tapas de airbag. Si hay alguna tapa de airbag abierta o rota, haga reemplazar la tapa del airbag y/o el módulo de airbag. Para saber dónde están los airbags, vea *¿Dónde están los airbags?* ⇨ *67*. Consulte a su concesionario por servicio.

Reemplazo de piezas del sistema de airbag después de un choque

⚠ Peligro

Un choque puede averiar los sistemas de airbag del vehículo. Un sistema de airbag averiado podría no protegerlo correctamente a usted y a sus pasajeros durante un choque, causando lesiones graves o hasta la muerte. Para asegurar que los sistemas de airbag funcionen adecuadamente después de un choque, haga que los revisen y se reemplace lo necesario a la brevedad posible.

Si se infla un airbag, deberá reemplazar piezas del sistema de airbag. Consulte a su concesionario por servicio.

Si una luz de airbag listo sigue encendida después de arrancar el vehículo, o se enciende mientras conduce, es posible que el sistema de airbag no funcione correctamente. Lleve el vehículo al servicio inmediatamente.

Consulte *Luz de alistamiento del Airbag* ⇨ *127*.

Asientos infantiles

Niños mayores

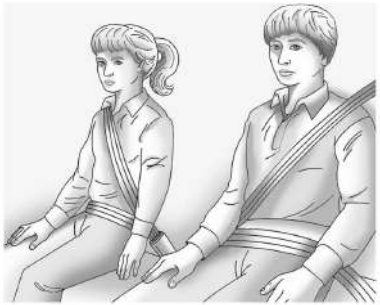

Los niños de más edad, que ya no caben en los asientos elevadores, deben usar los cinturones de seguridad del vehículo.

Las instrucciones del fabricante que vienen con el asiento elevador indican los límites de estatura y peso para el asiento en cuestión. Use un asiento elevador con banda toráxica y de cintura hasta que el niño pase la prueba de ajuste a continuación:

- Sentado a fondo hacia atrás. ¿Se doblan las rodillas en el borde del asiento? Si así es, continúe. Si no vuelva al asiento elevador.

- Abroche la banda toráxica y de cintura. ¿Se apoya la banda toráxica sobre el hombro? Si así es, continúe. Si no es así, vuelva al asiento elevador.
- ¿Va el cinturón de cintura bajo y ajustado sobre las caderas, tocando los muslos? Si así es, continúe. Si no vuelva al asiento elevador.
- ¿Se puede mantener el cinturón de seguridad correctamente ajustado durante todo el viaje? Si así es, continúe. Si no vuelva al asiento elevador.

Q: ¿Cuál es la manera correcta de usar cinturones de seguridad?

A: Un niño mayor debe llevar una banda toráxica y de cintura, y así obtener la sujeción adicional que le da la banda toráxica. La banda toráxica no debe cruzar la cara o el cuello. El cinturón de cintura debe ajustar bien debajo de las caderas, tocando apenas la parte superior de los muslos. Así, en caso de un choque la fuerza se aplica sobre los huesos de la pelvis del niño. Jamás debe llevarse sobre el abdomen, ya en caso de choque podría provocar lesiones internas graves o hasta mortales.

Según las estadísticas de accidentes, los niños están más seguros cuando están correctamente retenidos en una posición de asiento trasera.

En caso de choque los niños que no lleven el cinturón cerrado pueden golpear a otras personas que sí lo llevan, o pueden ser arrojados fuera del vehículo. Los niños mayores deben usar cinturones de seguridad en forma correcta.

⚠ Peligro

Jamás permita que un mismo cinturón de seguridad sea usado por más de un niño. El cinturón de seguridad no podría dispersar adecuadamente la fuerza del impacto. En caso de choque podrían ser aplastados uno contra el otro, y sufrir graves lesiones. Cada cinturón de seguridad debe ser usado por una sola persona por vez.

⚠ Peligro

Nunca permita que un niño use la banda toráxica debajo de ambos brazos o detrás de su espalda. El niño podría sufrir graves lesiones por no llevar correctamente la banda toráxica y de cintura. En un choque, el niño no será retenido por la banda toráxica. El niño podría desplazarse excesivamente hacia delante, incrementando la probabilidad de sufrir lesiones en la cabeza y cuello. También podría deslizarse por debajo del cinturón de cintura. Entonces, la fuerza de la correa ser aplicaría directamente sobre el

(Continuación)

Peligro (Continuación)

abdomen. Esto podría causar lesiones graves o mortales. La banda toráxica debe ir sobre el hombro y cruzando el tórax.

Bebés y niños pequeños

¡En un vehículo, todos necesitan protección! Esto incluye a los bebés y todos los demás niños. Ni la distancia recorrida ni la edad o talla del viajero cambian el hecho de que todos deben usar dispositivos de sujeción de seguridad.

⚠ Peligro

Los niños pueden sufrir serias lesiones o incluso perder la vida si llevan la banda toráxica detrás de su espalda, debajo de sus piernas o enrollada en sus cuellos. Si está bloqueado, la banda toráxica se puede ajustar pero no se puede aflojar. La banda toráxica se bloquea cuando se extrae del retractor hasta el tope. Se desbloquea cuando se permite que la banda toráxica regrese completamente al retractor; pero no podrá hacerlo si está enredada en el cuerpo del niño. Jamás deje niños solos en un vehículo, y jamás permita que los niños lleven puestos incorrectamente los cinturones de seguridad ni que jueguen con los mismos.

Cada vez que los bebés y niños pequeños viajan en vehículos, deben tener la protección que proveen los dispositivos de sujeción adecuados para niños. Ni el sistema de cinturón de seguridad ni el sistema de airbag del vehículo están diseñados para ellos.

Los niños que no llevan dispositivos de sujeción adecuados pueden golpear a otras personas, o pueden ser arrojados fuera del vehículo.

⚠ Peligro

Jamás lleve en brazos a un bebé o niño mientras viaja en un vehículo. Las fuerzas generadas en el choque harían que el bebé o niño pese tanto que es imposible sostenerlo durante un choque. Por ejemplo, en un choque a no más de 40 km/h (25 mph), un bebé de 5,5 kg (12 lb) ejerce una fuerza de 110 kg (240 lb) sobre los brazos de la persona. El bebé o el niño debe estar protegido con un dispositivo de sujeción para niños adecuado.

⚠ Peligro

Los niños apoyados en un airbag o muy cerca del mismo cuando se infla, pueden sufrir lesiones graves o la muerte. Jamás ponga un asiento para niños que mira hacia atrás en el asiento del acompañante delantero. Fije un dispositivo de sujeción para niños que mira hacia atrás en un asiento trasero.

Es también mejor fijar un dispositivo de sujeción que mira hacia delante en un asiento trasero. Si debe instalar un asiento para niños que mira hacia delante

(Continuación)

Peligro (Continuación)

en el asiento del acompañante delantero, desplace siempre el asiento hacia atrás todo lo que pueda.

Si instala un asiento para niños en el asiento central de la segunda fila, mueva el asiento de la segunda fila a la posición de atrás, siempre que sea posible, para minimizar el contacto con el airbag central delantero.

Los asientos para niños son dispositivos utilizados para restringir, sentar o colocar a los niños en el vehículo y a veces se los denomina como "child seats" o "car seats".

Existen tres tipos básicos de asientos para niños:

- Asientos para niños orientados hacia delante
- Asientos para niños orientados hacia atrás
- Asientos elevadores colocados con cinturones de seguridad

El asiento para niños adecuado para su hijo depende del tamaño, peso y edad del niño, y también de si el asiento para niños es compatible con el vehículo en el cual se usará.

Hay muchos modelos diferentes disponibles para cada tipo de asiento para niños. Cuando adquiera un dispositivo de sujeción para niños, verifique que está diseñado para el uso en un vehículo automotor.

El manual de instrucciones que se proporciona junto con el asiento para niños indica las limitaciones de peso y estatura de ese asiento para niños en particular. Además, hay numerosos tipos de dispositivos de sujeción o asientos disponibles para niños con necesidades especiales.

⚠ Peligro

Para reducir el riesgo de lesión en la cabeza y el cuello en un accidente, los bebés y los niños pequeños deben ser asegurados en un asiento para niños orientado hacia atrás hasta los dos años o hasta que llegan a los límites máximos de altura y peso de su asiento de para niños.

⚠ Peligro

Los huesos de la cadera de un niño pequeño son todavía tan pequeños que el cinturón de seguridad del vehículo podría no mantenerse bajo sobre los huesos de la cadera, tal como debería. En lugar de ello, es posible que se asiente alrededor del abdomen del niño. En un choque el cinturón aplicaría una fuerza sobre una zona del cuerpo que no está protegida por estructura ósea alguna. Esto solo podría causar lesiones graves o mortales. Para reducir el riesgo de lesiones graves o mortales durante un choque, los niños

(Continuación)

Peligro (Continuación)

pequeños deben estar siempre protegidos con un dispositivo de sujeción para niños adecuado.

Sistemas de retención infantil

Asiento para niños orientado hacia atrás

Un asiento para niños orientado hacia atrás provee sujeción, con la superficie del asiento contra la espalda del niño.

El sistema de arnés mantiene al bebé en su lugar y en caso de choque, actúa para mantenerlo en su lugar en el dispositivo de sujeción.

Asiento para niños orientado hacia delante

Un asiento para niños orientado hacia delante sujeta al niño con el arnés.

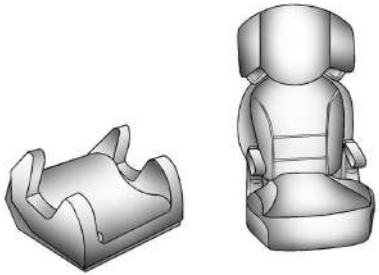

Asientos elevadores (boosters)

Un asiento elevador colocado con el cinturón de seguridad se utiliza para los niños que ya son demasiado grandes como para usar un asiento para niños orientado hacia adelante. Los asientos elevadores están diseñados para mejorar la posición del sistema de cinturones de seguridad del vehículo hasta que el niño sea lo suficientemente grande como para que los cinturones de seguridad del vehículo lo sujeten correctamente sin un asiento elevador. Consulte la prueba de colocación del cinturón de seguridad en *Niños mayores* ⇨ *78*.

Fijación de un dispositivo de sujeción para niños agregado al vehículo

⚠ Peligro

Un niño puede sufrir lesiones graves o la muerte en un choque si el dispositivo de sujeción para niños no está correctamente fijado al vehículo. Fije el asiento para niños correctamente dentro del vehículo, usando para ello el cinturón de seguridad o el sistema LATCH. Siga las instrucciones que vienen con el dispositivo y las instrucciones de este manual.

Para ayudar a reducir las probabilidades de resultar lesionado, el dispositivo de sujeción para niños debe estar fijado dentro del vehículo. Los asientos para niños se deben fijar en los asientos del vehículo por medio de correas para la cintura, o con la parte de la cintura del cinturón de seguridad tipo cintura-banda toráxica, o con el sistema LATCH. Vea más información en *Correas y anclajes inferiores para niños (sistema LATCH)* ⇨ *85*. Un niño puede peligrar en un choque si el dispositivo de sujeción para niños no está correctamente fijado al vehículo.

Cuando sujete un asiento para niños accesorio, consulte lo siguiente:

1. Etiquetas de instrucciones proporcionadas en el asiento para niños
2. Manual de instrucciones proporcionado con el asiento para niños
3. El manual del propietario de este vehículo

Las instrucciones para el dispositivo de sujeción para niños son importantes. Si no están disponibles, obtenga un ejemplar del fabricante.

Recuerde que un dispositivo de sujeción para niños puede desplazarse durante un choque o una parada súbita y lesionar a las personas en el vehículo. Asegúrese de fijar correctamente cualquier dispositivo de sujeción para niños dentro del vehículo – también cuando no lleve un niño en él.

Asegurar al niño en el asiento para niños

⚠ Peligro

Un niño puede sufrir lesiones graves o la muerte en un choque si no está correctamente asegurado en el dispositivo de sujeción para niños. Asegure correctamente al niño, siguiendo para ello las instrucciones que vienen con el dispositivo de sujeción para niños.

Dónde poner el dispositivo de sujeción

Según las estadísticas de accidentes, los niños y bebés están más seguros cuando están adecuadamente sujetos en un asiento para niños adecuado, en un asiento posterior.

Siempre que sea posible, los niños de 12 años de edad o menores deben estar asegurados en una posición de asiento posterior.

El vehículo puede estar equipado con un airbag central delantero en el lado interior del asiento del conductor. Incluso con un airbag central delantero, se puede instalar un asiento para niños en cualquier asiento de la segunda fila.

Jamás ponga adelante un asiento para niños que mira hacia atrás. Esto es por el gran riesgo que presenta el despliegue del airbag al niño que mira hacia atrás.

⚠ Peligro

Un niño sentado en un asiento para niños que mira hacia atrás, puede sufrir lesiones graves o la muerte si se infla el airbag del acompañante delantero. Esto se debe a que el respaldo del asiento para niños que mira hacia atrás estaría muy cerca del airbag que se infla. Un niño sentado en un asiento para niños que mira hacia delante, puede sufrir lesiones graves o la muerte si se infla el

(Continuación)

Peligro (Continuación)

airbag del acompañante delantero y el asiento del acompañante está desplazado hacia delante.

Hasta si el sistema de detección del acompañante ha desactivado el airbag frontal del acompañante delantero, no hay sistema a prueba de fallas. Nadie puede garantizar que un airbag no se desplegará en condiciones poco corrientes, aún si está desactivado.

Fije los asientos para niños que miran hacia atrás en un asiento trasero, aun con el airbag desactivado. Si fija un asiento para niños que mira hacia delante en el asiento delantero, desplace siempre el asiento delantero del acompañante lo más posible hacia atrás. Es mejor fijar el asiento para niños en un asiento trasero.

Consulte en *Sistema de detección del acompañante* ⇨ *73* información adicional.

Si instala un asiento para niños en el asiento central de la segunda fila, mueva el asiento de la segunda fila a la posición

(Continuación)

Peligro (Continuación)

de atrás, siempre que sea posible, para minimizar el contacto con el airbag central delantero.

⚠ Peligro

El niño sentado en un asiento para niños en el asiento central delantero puede sufrir lesiones graves o la muerte si se inflan los airbags delanteros. Nunca sujete un asiento para niños en el asiento central delantero. Siempre es mejor fijar un asiento para niños en un asiento trasero.

No use asientos para niños en la posición del asiento delantero central.

Cuando asegure un asiento para niños con el cinturón de seguridad en el asiento posterior, estudie las instrucciones entregadas con el asiento para verificar que sea compatible con este vehículo.

Los dispositivos de sujeción para niños y los asientos elevadores vienen en tamaños muy distintos, y algunos pueden adaptarse mejor a ciertas posiciones de asiento que otros. No

coloque un asiento para niños en ninguna de las posiciones de asiento trasero en las cuales no se pueda colocar de forma segura.

En función de dónde coloque el asiento para niños y de su tamaño, es posible que no pueda acceder a cinturones de seguridad adyacentes o a los anclajes LATCH para acompañantes o asientos para niños adicionales. No hay que usar posiciones de asiento adyacentes si el asiento para niños impide el acceso o interfiere con el recorrido del cinturón de seguridad.

El asiento que está delante de un asiento para niños instalado se debe ajustar para asegurar la correcta instalación en conformidad con el manual del asiento para niños.

Cuando instala un asiento para niños en una posición de asiento de la segunda fila ajustable, el asiento se debe ajustar hacia adelante o hacia atrás para asegurar una correcta instalación en conformidad con el manual del asiento para niños. Si el asiento se puede reclinar, el respaldo se debe colocar en su posición recta hacia arriba antes de colocar el asiento para niños.

Siempre que instale un asiento para niños, asegúrese de seguir las instrucciones que vienen con el asiento para niños y fíjelo correctamente.

Recuerde que un dispositivo de sujeción para niños puede desplazarse durante un choque o una parada súbita y lesionar a las personas en el vehículo. Asegúrese de fijar correctamente cualquier dispositivo de sujeción para niños dentro del vehículo – también cuando no lleve un niño en él.

Correas y anclajes inferiores para niños (sistema LATCH)

El sistema LATCH mantiene fijado un asiento para niños durante la conducción o en un choque. Las fijaciones LATCH del asiento para niños se usan para fijar el asiento para niños a los anclajes del vehículo. Este sistema está diseñado para facilitar la colocación de un asiento para niños.

Para usar el sistema LATCH en su vehículo, necesitará un asiento para niños con fijaciones LATCH. Los asientos para niños compatibles con LATCH, tanto si miran hacia atrás como hacia delante, se pueden instalar correctamente tanto con los anclajes LATCH o con los cinturones de seguridad del vehículo. No use los cinturones de seguridad junto con el sistema de anclaje LATCH para fijar un asiento para niños que mira hacia atrás o hacia delante.

Los asientos elevadores usan los cinturones de seguridad del vehículo para sujetar al niño y al asiento elevador. Si el fabricante recomienda fijar el asiento elevador con el sistema LATCH, esto se puede hacer siempre que dicho asiento elevador se pueda ubicar correctamente y no haya interferencia con la colocación correcta del cinturón cintura-banda toráxica sobre el niño.

Cumpla con las instrucciones provistas con el asiento para niños, así como con las instrucciones de este manual.

Cuando instale un asiento para niños con una correa de anclaje superior, deberá también usar los anclajes inferiores o los cinturones de seguridad para fijar correctamente el asiento para niños. Jamás se debe sujetar un asiento para niños usando solo la correa superior.

Para un asiento para niños con orientación hacia adelante con arnés de 5 puntos en donde el peso combinado del niño más el asiento es de hasta 29,5 kg (65 lb), use o bien los anclajes LATCH inferiores con el anclaje con correa superior o el cinturón de seguridad con el anclaje con correa superior.

En los casos en que el peso combinado del niño más el asiento sea superior a 29,5 kg (65 lb), use el cinturón de seguridad con el anclaje con correa superior solamente.

Métodos recomendados para sujetar asientos para niños

Tipo de asiento	Peso combinado del niño + el asiento	Use solo los métodos de sujeción aprobados que se muestran con una X			
		LATCH-Anclajes inferiores solamente	Cinturón de seguridad solamente	LATCH-Anclajes inferiores y anclaje con correa superior	Cinturón de seguridad y anclaje con correa superior
Sistema de sujeción para niños orientado hacia atrás	Hasta 29,5 kg (65 lb)	X	X		
Sistema de sujeción para niños orientado hacia atrás	Superior a 29,5 kg (65 lb)		X		
Asiento para niños orientado hacia delante	Hasta 29,5 kg (65 lb)			X	X
Asiento para niños orientado hacia delante	Superior a 29,5 kg (65 lb)				X

Consulte *Asegurar dispositivos de sujeción para niños (En el asiento delantero central)* ⇨ *97* o *Asegurar dispositivos de sujeción para niños (Con el cinturón de seguridad en el asiento trasero)* ⇨ *92* o *Asegurar dispositivos de sujeción para niños (Con el cinturón de seguridad en el asiento del acompañante)* ⇨ *94*.

Los asientos para niños fabricados después de marzo de 2014 tienen una etiqueta con el peso máximo del niño con el que se puede usar el sistema LATCH para instalar el asiento para niños.

A continuación se explica cómo fijar un asiento para niños en el vehículo usando estas fijaciones.

No todos los asientos del vehículo tienen anclajes más bajos. En este caso, se debe usar el cinturón de seguridad (con correa de fijación superior cuando está disponible) para fijar el asiento para niños. Consulte *Asegurar dispositivos de sujeción para niños (En el asiento delantero central)* ⇨ *97* o *Asegurar dispositivos de sujeción para niños (Con el cinturón de seguridad en el asiento trasero)* ⇨ *92* o *Asegurar dispositivos de sujeción para niños (Con el cinturón de seguridad en el asiento del acompañante)* ⇨ *94*.

Anclajes inferiores

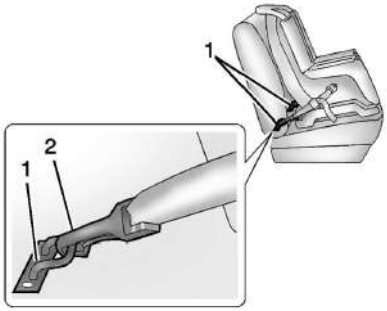

Los anclajes inferiores (1) son barras de metal que forman parte integral del vehículo. Hay dos anclajes inferiores para cada posición de asiento LATCH que llevará un asiento para niños con fijaciones inferiores (2).

Anclaje de fijación superior con correa

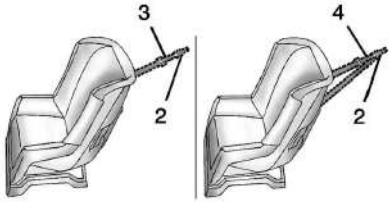

Una correa superior (3, 4) para sujetar la parte superior del asiento para niños al vehículo. Hay un anclaje superior para correa incorporado al vehículo. El gancho de fijación de la correa superior (2) del asiento para niños se conecta al anclaje superior del vehículo a fin de reducir el movimiento hacia delante y la rotación del asiento para niños durante la conducción o en caso de choque.

El asiento para niños puede tener una correa única (3) o una correa doble (4). Ambos tendrán un único gancho de fijación (2) para fijar la correa superior al anclaje.

Algunos asientos para niños con una correa superior están diseñados para usarlos con la correa superior colocada o no. En otros la correa superior debe estar siempre fijada. No deje de leer y cumplir las instrucciones para su asiento para niños.

Ubicaciones de anclaje inferior y de anclaje superior para correa

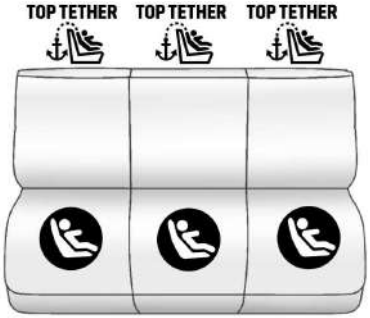

Segunda fila – 60/40

: Posiciones de asiento con dos anclajes inferiores.

: Posiciones de asiento con anclajes superiores para correa.

Los anclajes inferiores están ubicados en el pliegue entre el respaldo y el cojín del asiento.

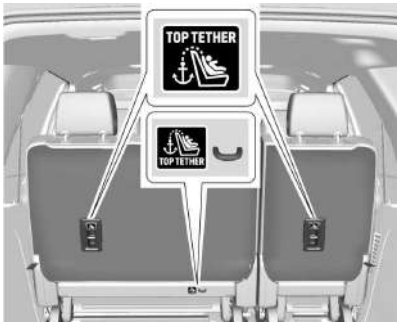

Los anclajes de fijación superior con correa están en la parte trasera de los asientos laterales y en la parte trasera del cojín del asiento de la posición central en la segunda fila. Asegúrese de usar un anclaje ubicado directamente detrás de la ubicación del asiento donde se colocará el asiento para niños.

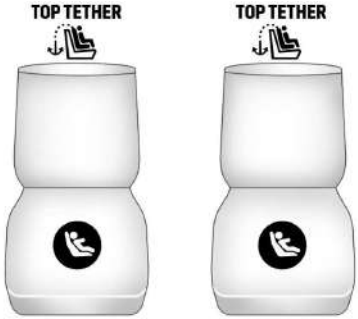

Segunda fila – Anatómico

: Posiciones de asiento con dos anclajes inferiores.

: Posiciones de asiento con anclajes superiores para correa.

Los anclajes inferiores están ubicados en el pliegue entre el respaldo y el cojín del asiento.

En modelos con asientos anatómicos en la segunda fila, los anclajes de fijación superior con correa se encuentran en la parte trasera del respaldo en cada posición de asiento de la segunda fila. Asegúrese de usar un anclaje ubicado directamente detrás de la ubicación del asiento donde se colocará el asiento para niños.

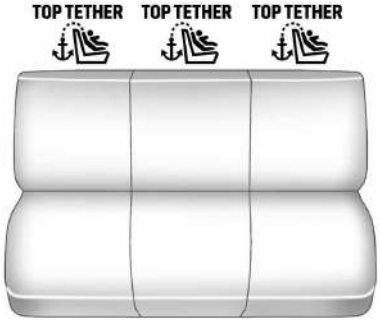

Asiento de la tercera fila

TOP TETHER **:** Posiciones de asiento con anclajes superiores para correa.

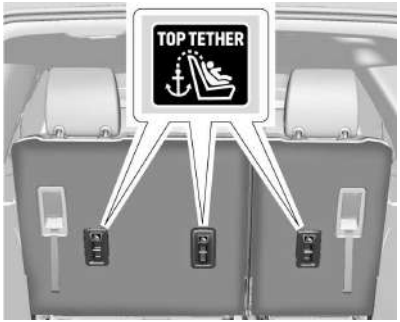

En los asientos de la tercera fila, los anclajes de fijación superior con correa se encuentran en la parte trasera del respaldo. Asegúrese de usar un anclaje ubicado directamente detrás de la ubicación del asiento donde se colocará el asiento para niños.

No asegure un asiento para niños en una posición sin un anclaje de fijación superior si existe una ley local o nacional que exige fijar la correa superior, o si las instrucciones entregadas con el asiento para niños dicen que la correa superior debe estar fijada.

Según las estadísticas de accidentes, los niños y bebés están más seguros cuando están adecuadamente sujetos en un dispositivo de sujeción para niños o un dispositivo de sujeción para bebés, en una

posición de asiento posterior. Consulte en *Dónde poner el dispositivo de sujeción* ⇨ *83* información adicional.

Fijación de un asiento para niños diseñado para el sistema LATCH

⚠ Peligro

Un niño podría sufrir lesiones graves o morir en un choque si el asiento para niños no está correctamente fijado al vehículo, usando sea los anclajes de tipo LATCH o el cinturón de seguridad del vehículo. Cumpla con las instrucciones provistas con el asiento para niños y con las instrucciones de este manual.

⚠ Peligro

Para reducir el riesgo de lesiones graves o mortales durante un choque, no fije más de un asiento para niños a un único anclaje. Fijar más de un asiento para niños a un único anclaje podría hacer que se el anclaje o las fijaciones se suelten durante un choque, o hasta que se rompan. Un niño u otras personas podrían resultar lesionados.

⚠ Peligro

Los niños podrían sufrir graves lesiones o ser estrangulados si una banda toráxica se les enrolla en el cuello. Si está bloqueada, la banda toráxica se puede ajustar pero no se puede aflojar. La banda toráxica se bloquea cuando se extrae del retractor hasta el tope. Se desbloquea cuando se permite que la banda toráxica vuelva completamente al retractor; pero no podrá hacerlo si está arrollada alrededor del cuello de un niño. Si la banda toráxica está bloqueada y arrollada alrededor del cuello de un niño, la única manera de aflojarla es cortándola.

Abroche los cinturones de seguridad detrás del asiento para niños para que el niño no pueda alcanzarlos. Extraiga la banda toráxica completamente del retractor para bloquearla, y apriete el cinturón detrás del asiento para niños una vez colocado el asiento.

Atención

No permita que las fijaciones LATCH rocen los cinturones de seguridad del vehículo. Ello podría averiar dichas piezas. De ser necesario, mueva los cinturones de seguridad abrochados para evitar que rocen con las fijaciones LATCH.

No rebata el respaldo trasero cuando el asiento está ocupado. No pliegue el asiento trasero vacío con un cinturón de seguridad abrochado. Esto podría dañar el cinturón de seguridad o el asiento. Desabroche el cinturón de seguridad y vuelva a ponerlo en su posición de guardado antes de plegar el asiento.

El vehículo está equipado con un airbag central delantero en el lado interior del asiento del conductor. Incluso con un airbag central delantero, se puede instalar un asiento para niños en cualquier asiento de la segunda fila.

Si necesita fijar más de un asiento para niños en el asiento trasero, consulte *Dónde poner el dispositivo de sujeción* ⇨ *83*.

1. Fije y apriete las fijaciones inferiores a los anclajes inferiores. Si el asiento para niños no tiene fijaciones inferiores, o si

la posición de asiento deseada no tiene anclajes inferiores, fije el asiento para niños usando el cinturón de seguridad y la correa superior cuando así lo recomiende el fabricante del asiento para niños. Consulte las instrucciones del fabricante de su asiento para niños y las instrucciones de este manual.

1.1. Halle los anclajes inferiores de la posición de asiento deseada.

1.2. Ponga el dispositivo de sujeción para niños sobre el asiento.

1.3. Fije y apriete las fijaciones inferiores a del asiento para niños a los anclajes inferiores.

2. Si el fabricante del asiento para niños recomienda colocar la correa superior, ajústela a su longitud máxima y fíjela al anclaje. Consulte las instrucciones del asiento para niños y siga estos pasos:

2.1. Halle el anclaje superior para correa.

2.2. Coloque, fije y ajuste la correa superior siguiendo las instrucciones de su asiento para niños y las detalladas a continuación:

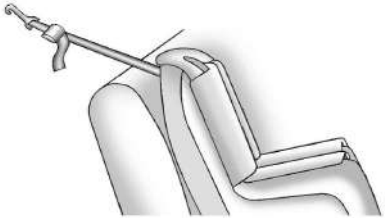

Si la posición que está usando no tiene apoyacabezas y está usando una sola correa, pase la correa por encima del respaldo.

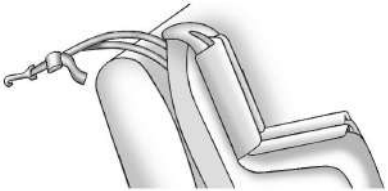

Si la posición que está usando no tiene apoyacabezas y está usando una correa doble, pase la correa por encima del respaldo.

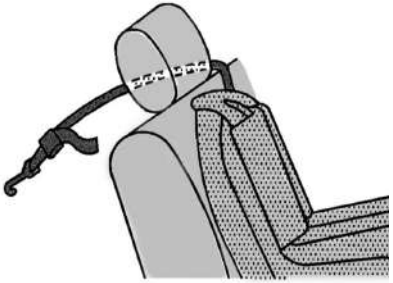

Si la posición que está usando tiene apoyacabezas fijo y está usando una correa individual, pase la correa por del lateral interior del apoyacabezas.

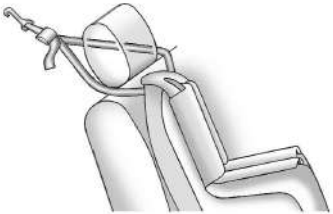

Si la posición que ha escogido tiene un apoyacabezas fijo o ajustable y está utilizando una correa doble, haga pasar la correa alrededor del apoyacabezas.

Si el asiento para niños está instalado junto a un asiento central, asegúrese de que la correa superior no interfiera con el retractor/la banda toráxica del asiento central. Si nota que interfiere, busque otra ubicación adecuada para instalar el asiento para niños.

3. Antes de colocar un niño en el dispositivo de sujeción para niños, verifique que esté bien asegurado en su lugar. Para comprobar, agarre el asiento para niños donde se fija el sistema LATCH e intente moverlo de un lado al otro y de adelante hacia atrás. Si está bien instalado no se deberá mover más de 2,5 cm (1 pulgada).

Reemplazo de piezas del sistema LATCH después de un choque

⚠ Peligro

Un choque puede averiar el sistema LATCH del vehículo. Un sistema LATCH averiado puede no retener adecuadamente el asiento para niños. El resultado podría ser lesiones graves o la muerte en un choque. Para asegurar que el sistema LATCH funciona adecuadamente después de un choque, consulte a su concesionario para que lo revisen y se reemplace lo necesario tan pronto como sea posible.

Si el vehículo cuenta con el sistema LATCH y el mismo estaba en uso durante un choque, puede que se necesiten piezas nuevas del sistema LATCH.

Pueden necesitarse piezas nuevas y reparaciones aún si el sistema LATCH no estaba en uso durante el choque.

Asegurar dispositivos de sujeción para niños (Con el cinturón de seguridad en el asiento trasero)

El vehículo puede estar equipado con un airbag central delantero en el lado interior del asiento del conductor. Incluso con un airbag central delantero, se puede instalar un asiento para niños en cualquier asiento de la segunda fila. Si instala un asiento para niños en el asiento central de la segunda fila, mueva el asiento de la segunda fila a la posición de atrás, siempre que sea posible, para minimizar el contacto con el airbag central delantero.

Cuando asegure un asiento para niños con el cinturón de seguridad en el asiento posterior, estudie las instrucciones entregadas con el asiento para verificar que sea compatible con este vehículo.

Si el asiento para niños tiene el sistema LATCH, consulte en *Correas y anclajes inferiores para niños (sistema LATCH)* ⇨ *85* cómo y dónde instalar el dispositivo usando LATCH. Si un asiento para niños está asegurado en el vehículo con un cinturón de seguridad y usa una correa de fijación

superior, consulte en *Correas y anclajes inferiores para niños (sistema LATCH)* ⇨ *85* los lugares de anclaje para correas de fijación superior.

No fije un asiento para niños en una posición sin anclaje superior para correa si hay una ley local o nacional que exige anclar la correa superior, o si las instrucciones entregadas con el asiento para niños dicen que la correa superior debe estar anclada.

Si el asiento para niños o la posición de asiento del vehículo no tiene el sistema LATCH, use el cinturón de seguridad para fijar el asiento para niños en esta posición. No deje de cumplir las instrucciones que vinieron con el dispositivo de sujeción para niños.

Si se necesita instalar más de un dispositivo de sujeción para niños en el asiento trasero, no deje de leer *Dónde poner el dispositivo de sujeción* ⇨ *83*.

Si el fabricante del asiento para niños recomienda usar una correa superior, fije la correa superior al anclaje de fijación superior con correa y ajústela. Consulte las instrucciones provistas con el asiento para niños y *Correas y anclajes inferiores para niños (sistema LATCH)* ⇨ *85*.

1. Ponga el dispositivo de sujeción para niños sobre el asiento.

   Si el apoyacabezas interfiere con la correcta instalación del dispositivo de sujeción para niños, puede remover el apoyacabezas. Consulte "Extracción y colocación del apoyacabezas" en *Correas y anclajes inferiores para niños (sistema LATCH)* ⇨ *85*.

2. Tome la lengüeta metálica y pase las partes de cintura y de hombro del cinturón de seguridad del vehículo a través de o alrededor del asiento para niños. En las instrucciones del dispositivo de sujeción para niños se le indicará cómo.

3. Empuje la lengüeta metálica dentro de la hebilla hasta oír un clic.

   Coloque el botón de desbloqueo de la hebilla, alejado del asiento para niños, de manera de poder abrir el cinturón de seguridad rápidamente en caso de necesidad.

   El botón que se usa para desabrochar el cinturón debe estar visible, y no debe quedar tapado por el asiento para niños. No debe haber contacto directo entre el botón de liberación y el asiento para niños.

4. Extraiga la banda toráxica completamente del retractor para activar el bloqueo. Una vez bloqueado el retractor, se puede apretar el cinturón pero no extraerlo del retractor.

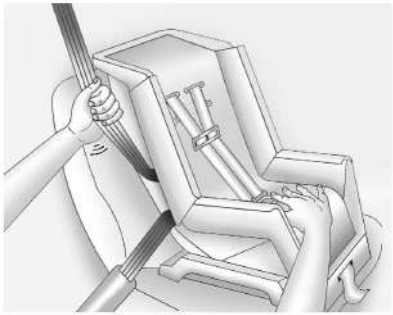

5. Para ajustar el cinturón, empuje hacia abajo el dispositivo de sujeción para niños, tire de la parte del hombro del cinturón para ajustar la parte de cintura del cinturón, e inserte la banda toráxica de vuelta en el retractor. Cuando monte un dispositivo de sujeción para niños orientado hacia adelante, puede resultar útil empujar el dispositivo hacia abajo con la rodilla mientras ajusta el cinturón. Trate de extraer el cinturón del retractor para verificar que el retractor está bloqueado. Si el retractor no está bloqueado, repita los pasos 4 y 5.
6. Para los asientos para niños orientados hacia adelante, fije y apriete la correa superior al anclaje de fijación superior (lazo). Consulte las instrucciones del asiento para niños, los límites de peso del anclaje LATCH y las instrucciones enumeradas en *Correas y anclajes inferiores para niños (sistema LATCH)* ⇨ *85*.
7. Antes de colocar un niño en el dispositivo de sujeción para niños, verifique que esté bien asegurado en su lugar. Para comprobarlo, agarre el asiento para niños por donde se fija con el cinturón de seguridad e intente moverlo de un lado al otro y de adelante hacia atrás. Si el asiento para niños está correctamente instalado, no debe haber más de 2,5 cm (1 pulgada) de movimiento.

Para remover el asiento para niños, desabroche el cinturón de seguridad del vehículo y deje que vuelva a su posición de guardado. Si la correa de fijación superior está fijada a un anclaje de fijación superior, desengánchela.

Si se quitó el apoyacabezas, vuelva a instalarlo antes de utilizar la posición de asiento. Consulte “Extracción y reinstalación del apoyacabezas” en *Correas y anclajes inferiores para niños (sistema LATCH)* ⇨ *85* por más información sobre la correcta instalación del apoyacabezas.

Asegurar dispositivos de sujeción para niños (Con el cinturón de seguridad en el asiento del acompañante)

Este vehículo tiene airbags. Un asiento trasero es un lugar más seguro para fijar un dispositivo de sujeción para niños que mira hacia adelante.

Consulte *Dónde poner el dispositivo de sujeción* ⇨ *83*.

El vehículo tiene además un sistema de detección del acompañante diseñado para desactivar el airbag frontal del acompañante delantero exterior dadas ciertas condiciones. Vea más información en *Sistema de detección del acompañante* ⇨ *73* y

Indicador de estado del airbag del pasajero ⇨ *128*, incluida información importante de seguridad.

Jamás ponga adelante un asiento para niños que mira hacia atrás. Esto es por el gran riesgo que presenta el despliegue del airbag al niño que mira hacia atrás.

⚠ Peligro

Un niño sentado en un asiento para niños que mira hacia atrás, puede sufrir lesiones graves o la muerte si se infla el airbag frontal del acompañante delantero exterior. Esto se debe a que el respaldo del asiento para niños que mira hacia atrás estaría muy cerca del airbag que se infla. Un niño sentado en un asiento para niños que mira hacia adelante, puede sufrir lesiones graves o la muerte si se infla el airbag frontal del acompañante delantero exterior y el asiento del acompañante está desplazado hacia delante.

Hasta si el sistema de detección del acompañante ha desactivado el airbag frontal del acompañante delantero exterior, no hay sistema a prueba de

(Continuación)

Peligro (Continuación)

fallas. Nadie puede garantizar que un airbag no se desplegará en condiciones poco corrientes, aún si está desactivado.

Fije los asientos para niños que miran hacia atrás en un asiento trasero, aun con el airbag desactivado. Si fija un asiento para niños que mira hacia delante en el asiento del acompañante delantero exterior, desplace siempre el asiento lo más posible hacia atrás. Es mejor fijar el asiento para niños en un asiento trasero.

Consulte en *Sistema de detección del acompañante* ⇨ *73* información adicional.

Si el asiento para niños usa una correa superior, consulte en *Correas y anclajes inferiores para niños (sistema LATCH)* ⇨ *85* las ubicaciones de los anclajes superiores para correa.

No fije un asiento para niños en una posición sin anclaje superior para correa si hay una ley local o nacional que exige anclar la correa superior, o si las instrucciones entregadas con el asiento para niños dicen que la correa superior debe estar anclada.

Cuando se usa el cinturón tipo cintura-banda toráxica para fijar el asiento para niños en esta posición, siga las instrucciones provistas con el asiento para niños y las instrucciones que siguen:

1. Lleve el asiento lo más atrás posible antes de asegurar el dispositivo de sujeción para niños orientado hacia atrás. Mueva el asiento hacia arriba o el respaldo del asiento a la posición vertical, si es necesario, para obtener una instalación ajustada del asiento para niños.

   El botón que se usa para desabrochar el cinturón debe estar visible, y no debe quedar tapado por el asiento para niños. No debe haber contacto directo entre el botón de liberación y el asiento para niños.

   Cuando el sistema de detección del acompañante ha desactivado el airbag frontal del acompañante delantero exterior, debe encenderse el indicador OFF (desactivado) de estado del airbag del acompañante, y seguir encendido cuando haga arrancar el vehículo.

   Consulte *Indicador de estado del airbag del pasajero* ⇨ *128*.

2. Ponga el dispositivo de sujeción para niños sobre el asiento.
3. Tome la lengüeta metálica y pase las partes de cintura y de hombro del cinturón de seguridad del vehículo a través de o alrededor del asiento para niños. En las instrucciones del dispositivo de sujeción para niños se le indicará cómo.

4. Empuje la lengüeta metálica dentro de la hebilla hasta oír un clic.

   Coloque el botón de desbloqueo de la hebilla, alejado del asiento para niños, de manera de poder abrir el cinturón de seguridad rápidamente en caso de necesidad.

5. Extraiga la banda toráxica completamente del retractor para activar el bloqueo. Una vez bloqueado el retractor, se puede apretar el cinturón pero no extraerlo del retractor.

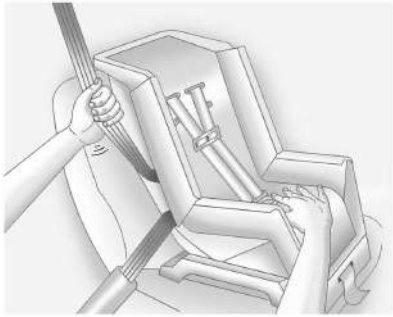

6. Para ajustar el cinturón, empuje hacia abajo el dispositivo de sujeción para niños, tire de la parte del hombro del cinturón para ajustar la parte de cintura del cinturón, e inserte la banda toráxica de vuelta en el retractor. Cuando monte un dispositivo de sujeción para niños orientado hacia adelante, puede resultar útil empujar el dispositivo hacia abajo con la rodilla mientras ajusta el cinturón.

   Trate de extraer el cinturón del retractor para verificar que el retractor está bloqueado. Si el retractor no está bloqueado, repita los pasos 5 y 6.
7. Antes de colocar un niño en el dispositivo de sujeción para niños, verifique que esté bien asegurado en su

lugar. Para comprobarlo, agarre el asiento para niños por donde se fija con el cinturón de seguridad e intente moverlo de un lado al otro y de adelante hacia atrás. Si el asiento para niños está correctamente instalado, no debe haber más de 2,5 cm (1 pulgada) de movimiento.

Si el airbag está desactivado, el indicador OFF (desactivado) de estado del airbag del acompañante se encenderá y seguirá encendido cuando se haga arrancar el vehículo.

Si se ha instalado un asiento para niños y está encendido el testigo ON (ACTIVADO), consulte "Si está encendido el indicador ON para asiento para niños" en *Sistema de detección del acompañante* ⇨ *73*.

Para remover el asiento para niños, desabroche el cinturón de seguridad del vehículo y deje que vuelva a su posición de guardado.

Asegurar dispositivos de sujeción para niños (En el asiento delantero central)

⚠ Peligro

El niño sentado en un asiento para niños en el asiento central delantero puede sufrir lesiones graves o la muerte si se inflan los airbags delanteros. Nunca sujete un asiento para niños en el asiento central delantero. Siempre es mejor fijar un asiento para niños en un asiento trasero.

No use asientos para niños en la posición del asiento delantero central.

Portaobjetos

Compartimentos portaobjetos
Compartimentos portaobjetos 98
Portaobjetos del panel de mandos 98
Guantera 98
Portavasos 98
Portaobjetos en el apoyabrazos 99
Almacenamiento trasero 99
Portaobjetos de la consola central 100
Espacio de almacenamiento de consola de piso 102

Equipamiento adicional portaobjetos
Elementos de sujeción de carga 102
Red utilitaria 102
Equipo de seguridad 103

Sistema portaequipajes de techo
Sistema de portaequipajes del techo 103

Compartimentos portaobjetos

⚠ Peligro

No guarde objetos pesados o agudos en los compartimentos portaobjetos. En un choque, estos objetos podrían hacer que se abra la tapa y lesionar a las personas.

Portaobjetos del panel de mandos

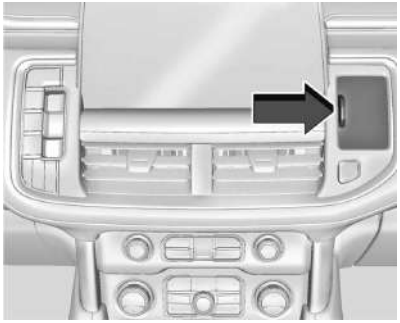

Hay un espacio de almacenamiento en el tablero de instrumentos.

Para abrirlo, si el compartimiento de almacenamiento está cubierto, pulse el botón y deslice la cubierta hasta que trabe. Para cerrarlo, pulse el botón y suelte. La cubierta se cerrará automáticamente.

Guantera

Levante la manija de la guantera para abrirla. Use la llave para cerrar y abrir la guantera.

Portavasos

Portavasos del asiento enterizo

Los portavasos están en la parte delantera del área de almacenamiento de la consola central cuando el apoyabrazos está bajado.

Consulte *Portaobjetos de la consola central* ⇨ *100*.

Portavasos de los asientos anatómicos

Hay portavasos delante y detrás del área de almacenamiento de la consola central.

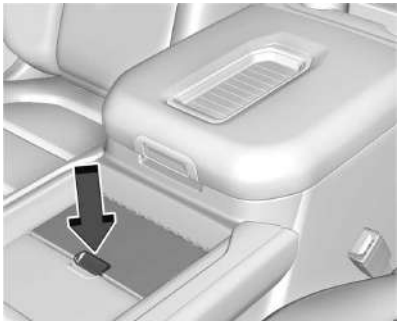

Denali

Pulse el botón para abrir la cubierta, si está equipado.

Portavasos traseros

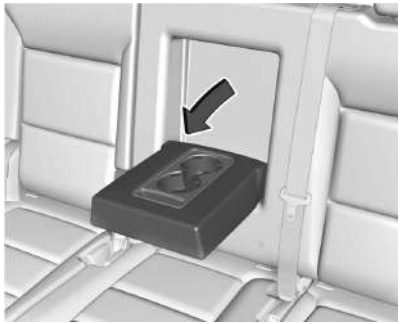

Para el asiento enterizo de la segunda fila, hay portavasos en el apoyabrazos. Tire del apoyabrazos hacia abajo para acceder a los portavasos.

Portaobjetos en el apoyabrazos

Para vehículos con apoyabrazos en el asiento trasero, tire del lazo de la parte superior del apoyabrazos para acceder a los portavasos.

Almacenamiento trasero

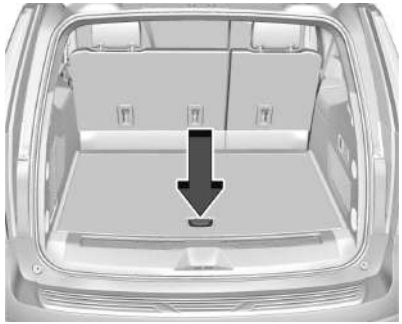

Hay un espacio de almacenamiento en el piso del área de carga trasera. Levante la manija para acceder.

Portaobjetos de la consola central

Asiento enterizo

Si está equipado, tire hacia abajo el apoyabrazos central delantero para acceder al área de carga con los portavasos.

Presione el botón y levante para abrir. Puede haber un divisor extraíble.

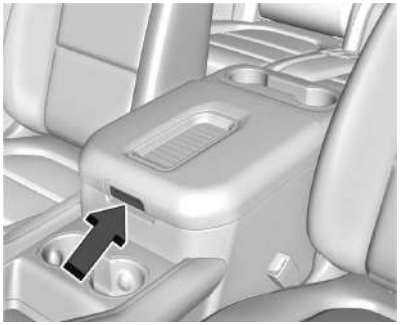

Asiento anatómico

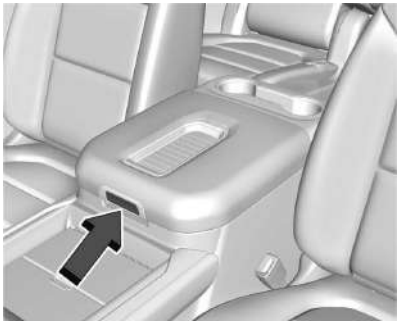

Asiento anatómico (Denali)

La tarjeta SD se usa para la navegación. No quite la tarjeta de la ranura. Consulte la sección del infoentretenimiento.

Si está equipado, presione la traba y levante para abrir. Dependiendo de las opciones, puede haber una bandeja de almacenamiento extraíble, una ranura para tarjetas SD, un conector auxiliar y un(os) puerto(s) USB en el interior.

Refrigerador/congelador de la consola central

Si está equipado con un refrigerador/congelador en la consola central, levante el apoyabrazos para acceder. Cuando el apoyabrazos se levanta, se enciende una luz.

El modo de refrigerador/congelador solo se puede usar con el motor en marcha. Si el vehículo se apaga y se vuelve a encender, se reanudará el último modo de operación.

⚠ Peligro

No coloque envases de vidrio ni de aluminio dentro del recipiente cuando está en el modo congelador. Los envases

(Continuación)

Peligro (Continuación)

de vidrio y de aluminio se pueden romper al congelarse sus contenidos. Tenga cuidado cuando quita envases rotos para no lastimarse.

⚠ Peligro

No toque las superficies del recipiente con las manos húmedas o mojadas cuando el congelador está encendido. La piel se podría adherir a la superficie del recipiente.

Atención

No coloque ningún objeto entre los asientos delanteros y los paneles laterales de la consola central. Se podría bloquear la ventilación y provocar que la unidad deje de funcionar.

Para usar el modo de refrigerador, pulse el botón una vez. Se encenderá una luz en el botón. La temperatura de funcionamiento es de 5°C (41°F).

Para usar el modo de congelador, pulse el botón dos veces. Se encenderán dos luces en el botón. La temperatura de funcionamiento es de -5°C (23°F).

Para apagar el refrigerador o el congelador, pulse el botón hasta que se apaguen sus luces. La luz del recipiente se puede encender cuando el refrigerador/congelador está apagado.

El protector del fondo se puede quitar. Límpielo con agua y un jabón suave.

Limpie el recipiente del refrigerador/congelador cuando estén apagados tanto el vehículo como la función. Use un paño suave y húmedo para limpiar cuidadosamente el recipiente. No raspe ni pinche las superficies del recipiente.

Espacio de almacenamiento de consola de piso

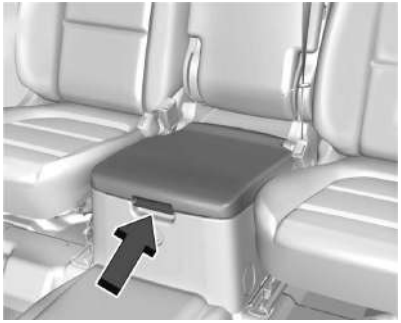

Si está equipado con almacenamiento en el asiento delantero central, desbloquéelo con la llave mecánica que hay dentro de la llave remota.

Consulte *Llaves* ⇨ *7*.

Presione el seguro y levante para abrir.

Equipamiento adicional portaobjetos

Elementos de sujeción de carga

Hay dos amarres para cargas en el área de carga trasera. Los mismos se pueden usar para sujetar la carga y evitar que se mueva dentro del vehículo.

Red utilitaria

Este vehículo puede contar con una red de conveniencia en la parte trasera del vehículo. Sujétela a los elementos de sujeción de carga para almacenar pequeñas cargas.

No use la red para almacenar cargas pesadas.

Equipo de seguridad

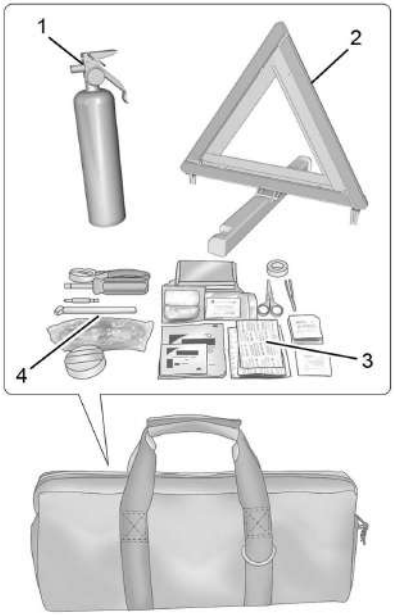

Algunos artículos del equipo de seguridad pueden estar almacenados en la guantera o en el área de carga.

Los artículos almacenados en la bolsa del equipo de seguridad incluyen:

1. Matafuegos
2. Triángulo de advertencia
3. Botiquín de primeros auxilios
4. Conjunto de seguridad vial

⚠ Peligro

Realice un mantenimiento al matafuegos a los intervalos especificados por su fabricante. Revise periódicamente:

- Que la presión interna aún señale la zona verde de funcionamiento del manómetro.
- El sello de plomo no está violado.
- Que la validez del matafuego no esté vencida.

Si el matafuegos se usa o si hay algún inconveniente con su operación, reemplácelo por uno nuevo que cumpla con las reglamentaciones del país en que se encuentre.

La falta de mantenimiento adecuado puede provocar lesiones o la muerte si el matafuegos no funciona correctamente.

Sistema portaequipajes de techo

Sistema de portaequipajes del techo

Es posible que el vehículo esté equipado con barras laterales para el sistema de portaequipajes del techo. La carga se debe sujetar a las barras transversales correctamente instaladas y a los demás accesorios diseñados para llevar cargas. Puede comprar estos productos en su concesionario.

⚠ Peligro

Antes de conducir, y de tanto en tanto durante un viaje, compruebe que la carga esté correctamente sujetada, esté apoyada uniformemente sobre las barras transversales y no bloquee las luces o las ventanas del vehículo. No coloque nunca cargas directamente sobre el techo del vehículo ni permita que la carga quede colgando por los laterales o la parte trasera del vehículo. No coloque nunca cargas sin haber previamente colocado

(Continuación)

Peligro (Continuación)

correctamente las barras laterales y demás accesorios diseñados para llevar cargas. Podría provocar lesiones personales, la muerte, o daños al vehículo u otras propiedades.

Si conduce una larga distancia, por caminos irregulares o a gran velocidad, detenga ocasionalmente el vehículo para asegurarse de que la carga permanece en su sitio.

Límites de peso de la carga

No exceda el peso máximo de carga para el sistema de portaequipajes del techo, lo que incluye el peso de las barras transversales y de cualquier otro accesorio que use para llevar la carga, tales como soportes para bicicletas o cajas portaequipajes. El peso máximo de carga que se puede colocar sobre el sistema del portaequipajes es de 100 kg (220 lb) o el peso designado en las instrucciones que hayan venido con las barras laterales o con los demás accesorios portaequipajes para el techo, el que sea inferior.

⚠ Peligro

No coloque nunca una carga sobre el portaequipajes del techo con un peso superior al especificado en esta sección. La colocación de carga en el portaequipajes de techo eleva la posición del centro de gravedad del vehículo. Para evitar perder el control del vehículo, evite la sobrecarga, las altas velocidades, los arranques rápidos, los giros cerrados, las frenadas bruscas o maniobras abruptas cuando lleva cargas en el portaequipajes del techo.

El peso de cualquier carga que se lleve en el sistema de portaequipajes del techo se debe incluir al calcular el peso de carga del vehículo. No exceda la capacidad máxima del vehículo al cargarlo. Esto incluye la carga del sistema del portaequipajes del techo, los pasajeros y la carga dentro del vehículo. Por más información sobre capacidad del vehículo y carga, vea *Límites de carga del vehículo* ⇨ *233*.

Hay una luz de freno central superior (CHMSL) ubicada sobre la ventana trasera. Asegúrese de que los objetos cargados en el techo del vehículo no bloqueen o dañen la CHMSL.

Chevrolet/GMC Tahoe/Suburban/Yukon/Yukon XL/Denali Owner Manual
(GMNA-Localizing-MidEast-15555989) - 2022 - SourcePDF - 8/2/21

Instrumentos y controles

Mandos

Ajuste del volante 106
Mandos en el volante 106
Volante calefaccionado 107
Bocina 107
Limpia/lavaparabrisas 107
Brazo del limpia/lavaluneta trasera 109
Brújula 110
Reloj 110
Tomas de tensión 110
Carga inductiva 112
Encendedor de cigarrillos 115
Ceniceros 115

Indicadores de advertencia, medidores e indicadores

Indicadores de advertencia, medidores e indicadores 115
Cuadro de instrumentos (Nivel base) ... 116
Cuadro de instrumentos (Gama alta) ... 118
Velocímetro 122
Cuentakilómetros 122
Odómetro parcial 122
Tacómetro 122
Indicador de combustible 122
Medidor de presión de aceite del motor 123
Sensor de temperatura del refrigerante del motor 124
Medidor de temperatura de la transmisión (Nivel superior solamente) 125
Medidor de voltaje 125
Avisos de cinturón de seguridad 126
Luz de alistamiento del Airbag 127
Testigo del estado del sistema de detección de vuelco 128
Indicador de estado del airbag del pasajero 128
Indicador del sistema de carga 129
Indicador de averías (MIL) (Luz indicadora de necesidad de revisión del motor) 130
Indicador de advertencia del sistema de frenos 132
Luz del freno de estacionamiento eléctrico 132
Luz de reparar el freno eléctrico de estacionamiento 132
Indicador de advertencia del sistema antibloqueo de frenos (ABS) 133
Indicador de tracción en las cuatro ruedas 133
Luz de control de descenso en pendientes 133
Luz de la asistencia para mantener el carril (LKA) 134
Luz de freno automático de emergencia (AEB) inhabilitado 134
Indicador de vehículo adelante 134
Indicador de peatón adelante 134
Luz de tracción desactivada 135
Indicador StabiliTrak desactivado 135
Indicador del sistema de control de tracción (TCS)/StabiliTrak 135
Indicador de advertencia de temperatura del refrigerante del motor 136
Luz de control del modo de conducción 136
Luz de la suspensión neumática de cuatro esquinas. 137
Luz de presión de neumáticos 138
Indicador de presión de aceite del motor (Último modelo solamente) ... 138
Indicador de advertencia de combustible bajo 138
Luz de seguridad 139
Indicador de luz alta encendida 139
Indicador de las luces antiniebla delanteras 139
Recordatorio de luces encendidas 139
Indicador de control de velocidad crucero 140
Luz de puerta abierta 140

Mensajes de información
Centro de información del conductor (Nivel base) 140
Centro de información del conductor (Gama alta) 143
Pantalla de visualización frontal (HUD) 147

Mensajes del vehículo
Mensajes del vehículo 150
Mensajes acerca de la potencia del motor 151
Mensajes relacionados a la velocidad del vehículo 151

Personalización del vehículo
Personalización del vehículo 151

Mandos

Ajuste del volante

Volante telescópico con inclinación manual

Para ajustar el volante:

1. Tire de la palanca hacia abajo.
2. Mueva el volante hacia arriba o abajo.
3. Tire del volante o empújelo para acercarlo o alejarlo de usted.
4. Tire de la palanca hacia arriba para bloquear el volante en la posición.

No ajuste el volante mientras conduce.

Volante telescópico con inclinación eléctrica

Para ajustar el volante, si está equipado:

1. Presione el control hacia arriba o hacia abajo para inclinar el volante en una u otra posición.
2. Presione el control hacia atrás o adelante para acercar o alejar el volante del conductor.

No ajuste el volante mientras conduce.

Mandos en el volante

El sistema de infoentretenimiento se puede accionar con los controles del volante.

Consulte *Mandos en el volante* ⇨ *169*.

Volante calefaccionado

Se muestra Yukon, similar a Tahoe/Suburban

: Si está equipado, pulse para encender o apagar la calefacción del volante. Se enciende un indicador al lado del botón al encenderse esta función.

El volante necesita de unos tres minutos para comenzar a calentarse.

Volante calefaccionado automáticamente

Si está equipado con arranque remoto, el volante calefaccionado puede encenderse durante un arranque remoto, junto con los asientos calefaccionados, cuando hace frío afuera. El indicador de volante calefaccionado puede encenderse con el arranque remoto.

Si está equipado con asientos calefaccionados automáticamente, el volante calefaccionado se encenderá cuando se active el asiento calefaccionado automáticamente. El indicador del volante calefaccionado mostrará el estado de calentamiento del volante.

Consulte *Asientos delanteros calefaccionados y ventilados* ⇨ *47* y *Personalización del vehículo* ⇨ *151*.

Bocina

Para hacer sonar la bocina, presione en el volante de dirección.

Limpia/lavaparabrisas

Con el encendido en contacto o en ACC/ACCESORY (ACCESORIO), mueva la palanca del limpiaparabrisas para seleccionar la velocidad del mismo.

1X : Para un único barrido, mueva por un instante la palanca del limpiaparabrisas hacia abajo. Para varios barridos, mantenga bajada la palanca del limpiaparabrisas.

DESACTIVADO : Use esto para apagar el limpiaparabrisas.

AUTO **:** Si está equipado con Rainsense, utilice este ajuste para el modo de limpiaparabrisas intermitentes si Rainsense está desactivado, o para el modo limpiaparabrisas Rainsense, si Rainsense está activado. Para el modo limpiaparabrisas intermitente, mueva la palanca de los limpiaparabrisas a AUTO, y gire la rueda hacia arriba para aumentar la frecuencia, o hacia abajo para disminuirla. Si Rainsense está activado, consulte "Rainsense" más adelante en esta sección.

LO : Para barridos lentos.

HI : Para barridos rápidos.

: Tire hacia sí de la palanca del limpiaparabrisas para rociar líquido lavaparabrisas y activar las escobillas. Las escobillas continuarán moviéndose hasta

soltar la palanca, o alcanzar el máximo tiempo de lavado. Cuando se suelta la palanca del limpiaparabrisas, pueden ocurrir algunos barridos más dependiendo de cuánto tiempo funcionó el lavaparabrisas. Consulte en *Líquido de lavado* ⇨ *343* información sobre cómo llenar el depósito de líquido lavaparabrisas.

Quite el hielo y la nieve de las escobillas del limpiaparabrisas y del parabrisas antes de usarlo. Si se han congelado con el parabrisas, deberá soltarlas o descongelarlas con mucho cuidado. Las escobillas dañadas deben ser reemplazadas.

Consulte *Sustitución de las escobillas de los limpiaparabrisas* ⇨ *349*.

⚠ Peligro

Cuando la temperatura es inferior a cero, no use el lavaparabrisas hasta que se haya calentado el parabrisas. De lo contrario, el líquido lavaparabrisas podría formar hielo sobre el parabrisas e impedirle la visión.

⚠ Peligro

Antes de conducir el vehículo, siempre quite la nieve y el hielo del capó, del parabrisas, de las boquillas del lavaparabrisas, del techo y de la parte trasera del vehículo, incluyendo las luces y las ventanas. Una visibilidad reducida por la acumulación de nieve y hielo puede provocar un accidente.

Estacionamiento del limpiaparabrisas

Si se desconecta el encendido mientras el limpiaparabrisas está en LO, HI, o AUTO con Rainsense desactivado, las escobillas se detendrán inmediatamente.

Si se pone entonces la palanca del limpiaparabrisas en OFF antes de abrir la puerta del conductor o de 10 minutos, las escobillas comenzarán a funcionar nuevamente e irán a la base del limpiaparabrisas.

Si el encendido se desconecta mientras las escobillas están barriendo por el uso del lavaparabrisas o por el Rainsense, las escobillas seguirán moviéndose hasta que lleguen a la base del parabrisas.

Rainsense

Si está equipado con Rainsense, y la función está activada, el sensor ubicado en la parte superior central del parabrisas detecta la cantidad de agua que case sobre el parabrisas, y controla la frecuencia del limpiaparabrisas, en función del ajuste de sensibilidad actual.

Mantenga esta zona del parabrisas libre de basuras para que el sistema funcione lo mejor posible.

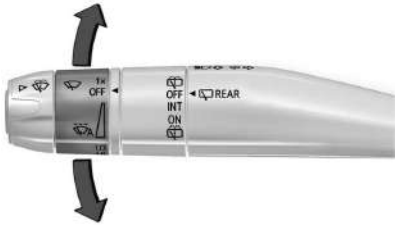

AUTO : Ponga la palanca del limpiaparabrisas en AUTO. Gire el anillo de la palanca del limpiaparabrisas para ajustar la sensibilidad.

- Gire el anillo hacia arriba para mayor sensibilidad a la humedad.
- Gire el anillo hacia abajo para menor sensibilidad a la humedad.

- Quite la palanca del limpiaparabrisas de la posición AUTO para desactivar Rainsense.

Para activar o desactivar la función Rainsense, consulte "Limpiaparabrisas Rainsense" en *Personalización del vehículo* ⇨ *151*.

Protección del conjunto de brazo de la escobilla

Para pasar por un lavadero automático de coches, lleve la palanca del limpiaparabrisas a OFF. Esto desactiva los limpiaparabrisas automáticos con Rainsense.

Con Rainsense, si la transmisión está en N (punto muerto) y la velocidad del vehículo es muy baja, se detendrán los limpiaparabrisas automáticamente en la base del parabrisas.

El limpiaparabrisas vuelve a funcionar normalmente cuando la transmisión ya no está en N (punto muerto) o cuando se incrementó la velocidad del vehículo.

Lavaparabrisas

: Empuje la lengüeta marcada con el símbolo del lavaparabrisas en la parte superior de la palanca de las luces de giro para rociar líquido de lavado y activar las escobillas. Las escobillas continuarán moviéndose hasta soltar la lengüeta o hasta alcanzar el tiempo máximo de lavado. Cuando se suelta la lengüeta, pueden ocurrir algunos barridos más dependiendo de cuánto tiempo funcionó el lavaparabrisas. Consulte en *Líquido de lavado* ⇨ *343* información sobre cómo llenar el depósito de líquido lavaparabrisas.

Brazo del limpia/lavaluneta trasera

Los controles del limpia/lavaluneta trasera están en el extremo de la palanca del limpiaparabrisas.

Gire los controles para ajustar la regulación.

DESACTIVADO : Apaga el limpialuneta.

INT (INTERMITENTE) : Enciende el limpialuneta con un retraso entre cada barrido.

ACTIVADO : Enciende el limpialuneta.

: Empuje la palanca del limpiaparabrisas hacia adelante para pulverizar la luneta con líquido limpiador. La escobilla limpia la luneta trasera y se detiene o regresa a la velocidad preestablecida. Para más ciclos de lavado, mantenga empujada la palanca.

El limpia/lavaluneta no funciona si el portón trasero está abierto o entreabierto. Si se abre el portón trasero cuando el limpialuneta está encendido, la escobilla regresa a la posición baja y se detiene.

Consulte "Limpiador de cámara trasera" más adelante en esta sección.

Protección del conjunto de brazo de la escobilla del limpialuneta

Al usar un lavadero automático, mueva el control del limpialuneta a OFF (APAGADO) para desactivar el limpialuneta. En algunos vehículos, si la transmisión está en N (punto muerto) y la velocidad del vehículo es muy lenta, la escobilla del lavaluneta regresa se detiene automáticamente debajo del alerón trasero.

El limpiaparabrisas vuelve a funcionar normalmente cuando la transmisión ya no está en N (punto muerto) o cuando se incrementó la velocidad del vehículo.

Barrido automático en marcha atrás

Si el control del limpialuneta está apagado, las escobillas traseras barren continuamente de manera automática cuando se coloca la palanca de cambios en la posición R (Marcha atrás), si el limpiaparabrisas se encuentra funcionando en la velocidad baja o alta. Si el control del limpialuneta está apagado, la palanca de cambios está en R (Marcha atrás) y el limpiaparabrisas está realizando barridos INT, el limpialuneta realiza barridos INT automáticamente.

Esta función se puede activar o desactivar.

Consulte *Personalización del vehículo* ⇨ *151*.

El depósito del lavaparabrisas se utiliza para el parabrisas, la luneta trasera y la cámara trasera, si está equipado. Consulte *Espejo retrovisor con cámara* ⇨ *32*. Revise el nivel del líquido en el depósito si alguno de los dos no funciona.

Consulte *Líquido de lavado* ⇨ *343*.

Lavador de la cámara trasera

Si está equipado, empuje la palanca del limpiaparabrisas hacia adelante para pulverizar la lente de la cámara con líquido limpiador. La palanca regresa a su posición inicial cuando se suelta.

Consulte *Espejo retrovisor con cámara* ⇨ *32*.

Brújula

El vehículo puede mostrar una brújula en el centro de información del conductor (DIC). La brújula recibe su dirección y otros datos a través de la antena del sistema de posicionamiento global (GPS), del control electrónico de estabilidad (ESC) y de la información sobre la velocidad del vehículo.

El sistema de la brújula está diseñado para funcionar durante cierta cantidad de millas o grados de giro antes de necesitar una señal de los satélites del GPS. Cuando la pantalla de la brújula muestre el mensaje CAL (CALIBRAR), avance una distancia corta con el vehículo en un área abierta donde pueda recibir una señal del GPS. El sistema de la brújula determinará automáticamente cuándo se ha restablecido la señal del GPS y volverá a brindar una dirección.

Reloj

Establezca la hora y la fecha usando el sistema de infoentretenimiento. Consulte "Hora/Fecha" en *Ajustes (Radio base)* ⇨ *204* o
Ajustes (Radio de nivel superior) ⇨ *207*.

Tomas de tensión

Los tomacorrientes accesorios sirven para enchufar equipos eléctricos, como teléfonos móviles o reproductores de MP3.

El vehículo cuenta con un tomacorriente para accesorios de 12 voltios, ubicado debajo del sistema de control de climatización, y con un tomacorriente de energía alterna de 220/230 voltios en la parte posterior del a consola central.

Tomacorriente de corriente directa de 12 voltios

Atención

No inserte objetos metálicos,como enchufes de cables USB, accesorios electrónicos, llaves o monedas en el tomacorriente de 12 voltios. Los objetos pueden calentarse, fundirse o causar una chispa que dañe el tomacorriente o el objeto metálico. Use únicamente accesorios compatibles con alimentación de 12 voltios en el tomacorriente.

Atención

Dejar equipos eléctricos conectados durante un período de tiempo prolongado mientras el vehículo está apagado agotará la batería. Desconecte siempre los equipos eléctricos cuando no los esté usando y no conecte equipos que sobrepasen el límite máximo de 15 amperios.

Ciertos enchufes de accesorios eléctricos pueden ser incompatibles con el tomacorriente para accesorios y podrían sobrecargar al vehículo o a los fusibles del adaptador. Si se presenta un problema, contacte a su concesionario.

Al agregar equipos eléctricos, no deje de cumplir con las instrucciones de instalación adecuada que vienen con el equipo.

Atención

Colgar equipos pesados del tomacorriente puede causar averías que no cubre la garantía del vehículo. Los tomacorrientes están diseñados solo para los enchufes de accesorios, como los cargadores de teléfonos celulares.

Tomacorriente de corriente alterna de 220/230 voltios

El tomacorriente de 220/230 voltios está en la parte trasera de la consola central.

Con el vehículo encendido,se suministra corriente al tomacorriente de 220 voltios tras presionarse el botón . Consulte *Vista general del tablero de instrumentos* ⇨ *4* para ver la ubicación del botón. Un indicador luminoso verde en el botón indica cuando se suministran los 220 voltios. Al habilitar el tomacorriente y enchufar en él un equipo eléctrico, se suministran 220 voltios. Se puede usar un tomacorriente con un equipo eléctrico que consuma un máximo

de 400 vatios. Asegúrese de no superar los 400 vatios de consumo entre todos los dispositivos enchufados.

El tomacorriente se puede apagar pulsando el botón .

Se ilumina un indicador del tomacorriente al habilitarse el sistema y no detectarse ninguna avería. El tomacorriente no funciona cuando el encendido está desconectado, el botón no está pulsado o el enchufe no está completamente enchufado en el tomacorriente. El tomacorriente tampoco funciona mientras el motor está arrancando. Si se está utilizando un dispositivo de reproducción por USB, se recomienda usar un puerto USB para la carga. Consulte *Puerto USB* ⇨ *177*. Si durante la conducción es necesario que el suministro de energía nunca se interrumpa, desactive la función de parada automática.

Consulte *Sistema de parada/arranque* ⇨ *240*.

Si el equipo conectado usa más de 400 vatios o si se detecta una falla en el sistema, un circuito de protección desconecta el suministro de energía y parpadea la luz indicadora.

No use un tomacorriente que tenga la cubierta dañada o no la tenga.

El tomacorriente no está diseñado para los siguientes dispositivos y puede no funcionar correctamente si estos se enchufaran:

- Equipos que tengan una potencia con un pico inicial alto, como refrigeradores con compresores y herramientas eléctricas
- Otros equipos que requieran de un suministro de energía extremadamente estable, como frazadas eléctricas controladas por microcomputadoras y lámparas sensibles al tacto
- Equipamiento médico

Carga inductiva

Si está equipado y habilitado, el vehículo puede contar con carga inalámbrica en la cavidad debajo del sistema de control de la climatización. El sistema trabaja a 145 kHz y carga inalámbricamente un smartphone compatible con Qi. La potencia de salida del sistema permite cargar a hasta 3 A (15 W), según lo solicite el smartphone compatible.

⚠ Peligro

La carga inalámbrica puede afectar el funcionamiento de un marcapasos implantado o de otros dispositivos médicos. Si usted tiene uno, se

(Continuación)

Peligro (Continuación)

recomienda que consulte a su médico antes de usar el sistema de carga inalámbrica.

El vehículo debe estar encendido, en ACC/ACCESORY (ACCESORIO), o la alimentación retenida para accesorios (RAP) debe estar activa. Es posible que la función de carga inalámbrica no indique correctamente que está cargando cuando el vehículo está en RAP, durante una llamada telefónica o cuando la proyección del teléfono (por ejemplo Apple CarPlay/Android Auto) está activa.

Consulte *Alimentación de accesorios retenida (RAP)* ⇨ *241*.

La temperatura de funcionamiento es de entre -40 °C (-40 °F) a 85 °C (185 °F) para el sistema de carga y de entre 0 °C (32 °F) a 35 °C (95 °F) para el teléfono. Es posible que se muestre una alerta de detenimiento de la carga en la pantalla del infoentretenimiento si el cargador inalámbrico o el smartphone se encuentran fuera de la temperatura normal de funcionamiento. La carga se

reanudará automáticamente cuando se alcance una temperatura de funcionamiento normal.

⚠ Peligro

Retire todos los objetos del cargador antes de cargar su smartphone compatible. Los objetos tales como monedas, llaves, anillos, clips o tarjetas que se encuentren entre el smartphone y el cargador podrían calentarse mucho.

En el extraño caso de que el sistema de carga no detecte un objeto y que el objeto quede atrapado entre el smartphone y el cargador, retire el smartphone y deje que el objeto se enfríe antes de retirarlo del cargador, para evitar quemaduras.

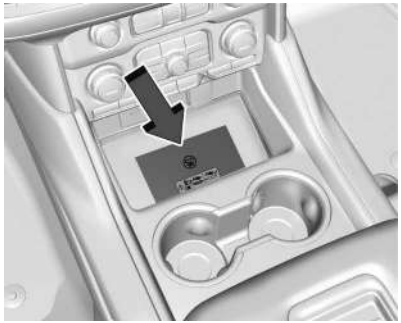

Para cargar un smartphone compatible:

1. Asegúrese de que el smartphone sea compatible con la función de carga inalámbrica.
2. Retire todos los objetos de la plataforma de carga. El sistema puede no cargar si hay algún objeto entre el smartphone y el cargador.
3. Coloque el smartphone, con la pantalla hacia arriba, contra la parte trasera del cargador.

   Para obtener la máxima velocidad de carga, compruebe que el smartphone esté bien asentado y centrado en el soporte, sin nada debajo suyo.

   Un estuche grueso para smartphone puede impedir el funcionamiento del cargador, o puede reducir el rendimiento de la carga. Consulte a su concesionario por más información.
4. Aparecerá un ⚡ verde en la pantalla del infoentretenimiento, junto al ícono del teléfono. Esto indica que se detectó el smartphone.
5. Si se coloca un smartphone en el cargador y se apaga ⚡ o se enciende en amarillo, retire el smartphone y cualquier objeto que haya en la plataforma de carga. Gire el smartphone 180° y espere unos segundos antes de volver a colocarlo/alinearlo nuevamente en la plataforma de carga.
6. Si se coloca un smartphone en el cargador y ⚡ se enciende en rojo, el cargador y/o el smartphone está(n) recalentado(s). Retire el smartphone y cualquier objeto del cargador para que se enfríe el sistema.

Puede que el smartphone se caliente durante la carga. Esto es normal. En temperaturas cálidas, la velocidad de carga se puede ver reducida.

En los vehículos que admiten la proyección inalámbrica del teléfono, el smartphone podría recalentar durante la carga inalámbrica. El smartphone podría bajar su velocidad de procesamiento, detener la carga o apagarse, para proteger a la batería. Podría ser necesario quitarle la cubierta de protección al teléfono para evitar que se recaliente. Es posible que ⚡ destelle mientras el teléfono se enfría lo suficiente como para que se reanude automáticamente la carga inalámbrica. Esto es normal. El rendimiento de cada teléfono puede variar.

Reconocimientos del software

Cierto productor del módulo de carga inalámbrica de LG Electronics, Inc. ("LGE") contiene el software de código abierto que se detalla a continuación. Consulte las licencias del código abierto indicadas (que se incluyen a continuación de esta nota) para conocer los términos y condiciones de su uso.

Información de la nota de OSS

Para obtener el código abierto que este producto contiene, visite https://opensource.lge.com. Además del código abierto, todos los términos de la licencia referidos, la limitación de la garantía y las notas del copyright están disponibles para su descarga. LG Electronics también le proporciona el código abierto en un CD-ROM por un costo, el cual cubre el gasto de realizar esa distribución (como el costo del disco y el envío), si lo solicita por correo electrónico a opensource@lge.com. Esta oferta es válida por tres (3) años desde la fecha en que usted compró el producto.

Librería de Freescale-WCT

Copyright (c) 2012-2014 de Freescale Semiconductor, Inc.. Todos los derechos reservados.

Se permite la redistribución y el uso en los formatos fuente y binario, con o sin modificaciones, siempre y cuando se cumplan las siguientes condiciones:

1. Las redistribuciones del código abierto deben retener la nota del copyright antes mencionado, esta lista de condiciones y el siguiente descargo de responsabilidad.
2. Las redistribuciones en forma binaria deben reproducir la nota de copyright mencionada anteriormente, esta lista de condiciones y el siguiente descargo de responsabilidad en la documentación y/o demás materiales provistos con la distribución.
3. No se pueden usar ni el nombre del titular del copyright ni los nombres de sus contribuyentes para endosar o promocionar los productos derivados de este software sin la previa autorización específica escrita.

ESTE SOFTWARE SE PROVEE POR LOS TITULARES DEL COPYRIGHT Y SUS CONTRIBUYENTES "TAL COMO ESTÁ" Y SE RECHAZA TODA GARANTÍA EXPLÍCITA O IMPLÍCITA, INCLUYENDO, A MODO MERAMENTE ENUNCIATIVO, LAS GARANTÍAS IMPLÍCITAS DE COMERCIABILIDAD Y SU IDONEIDAD PARA UN PROPÓSITO PARTICULAR. EL TITULAR DEL COPYRIGHT O SUS CONTRIBUYENTES, BAJO NINGÚN CASO, SON RESPONSABLES DE CUALQUIER DAÑO DIRECTO, INDIRECTO, INCIDENTAL, ESPECIAL, PUNITIVO O CONSECUENTE, SIN IMPORTAR CÓMO FUE CAUSADO Y BAJO CUALQUIER PRINCIPIO DE RESPONSABILIDAD, YA SEA POR CONTRATO, RESPONSABILIDAD ESTRICTA, O AGRAVIO (INCLUYENDO NEGLIGENCIA O NO) QUE SURJA DE CUALQUIER FORMA POR EL USO DE ESTE SOFTWARE, INCLUSO SI SE HA ADVERTIDO DE LA POSIBILIDAD DE DICHO DAÑO. ENTRE ESTOS DAÑOS SE INCLUYEN, A

MODO MERAMENTE ENUNCIATIVO, LA ADQUISICIÓN DE BIENES O SERVICIOS SUSTITUTIVOS; PÉRDIDA DE USO, DATOS O GANANCIAS; O LA INTERRUPCIÓN DEL NEGOCIO.

Encendedor de cigarrillos

Si está equipado con encendedor, se ubica en el papelero de la consola frontal, o debajo de los controles de climatización.

Para usar el encendedor, empújelo hacia adentro y suéltelo. Cuando esté listo, saldrá por sí mismo.

Atención

Si sujeta el encendedor hacia abajo mientras se calienta, no permite que el mismo se suelte y se retire del elemento calentador una vez que esté caliente. Se puede causar un daño por recalentamiento en el encendedor o en el elemento calentador, o puede quemarse un fusible. No sujete el encendedor mientras se está calentando.

Ceniceros

Si está equipado, el cenicero está en el portavasos de la consola central.

Atención

Si se colocan papeles, fósforos u otros objetos inflamables en el cenicero, los cigarrillos calientes u otros materiales humeantes pueden encenderlos y podrían dañar el vehículo. Nunca coloque objetos inflamables en el cenicero.

Para retirar el cenicero, tírelo para sacarlo del portavasos. Vuelva a empujarlo hacia abajo para asegurarse de que quede fijo.

Indicadores de advertencia, medidores e indicadores

Los medidores y las luces de advertencia pueden señalar que algo falla antes de que se torne un problema lo suficientemente grave como para que su reparación o reemplazo tenga un costo alto. Se podrían evitar lesiones prestando atención a los medidores y a las luces de advertencia.

Algunas luces de advertencia se encienden brevemente cuando se arranca el motor para indicar que están funcionando. Cuando una de las luces de advertencia se enciende y permanece encendida mientras conduce, o cuando uno de los medidores indica que puede haber un problema, lea la sección que explica qué hacer. Esperar antes de realizar reparaciones puede resultar caro y hasta peligroso.

Cuadro de instrumentos (Nivel base)

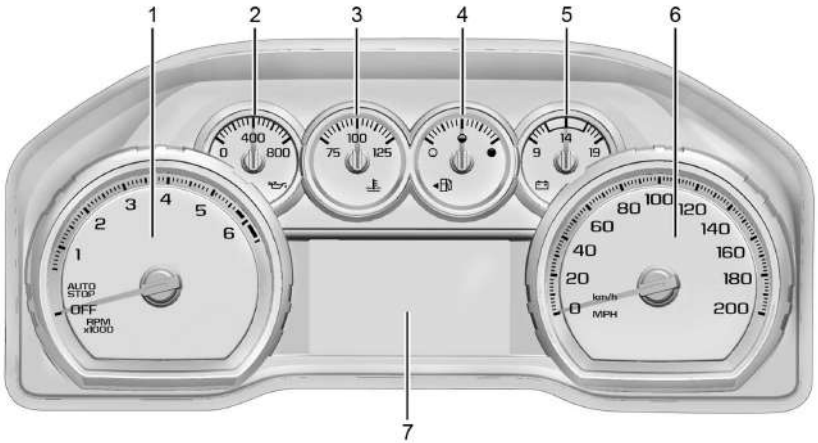

1. *Tacómetro* ⇨ *122*
2. *Medidor de presión de aceite del motor* ⇨ *123*
3. *Sensor de temperatura del refrigerante del motor* ⇨ *124*
4. *Indicador de combustible* ⇨ *122*
5. *Medidor de voltaje* ⇨ *125*
6. *Velocímetro* ⇨ *122*
7. *Centro de información del conductor (Nivel base)* ⇨ *140* o *Centro de información del conductor (Gama alta)* ⇨ *143*

Menú del cuadro

Hay un área de visualización interactiva en el centro del cuadro de instrumentos.

Pulse ◁ o ▷ para cambiar entre las aplicaciones del cuadro de instrumentos en la parte superior de la pantalla. La aplicación seleccionada actualmente se resaltará.

Use la ruedecilla estando dentro de una aplicación para desplazarse por la lista de las opciones de aplicación disponibles. Pulse la rueda selectora para seleccionar.

No todas las aplicaciones están disponibles en todos los vehículos. Algunas pueden estar temporalmente restringidas cuando el vehículo está apagado o en el modo de energía ACCESORIO.

- Aplicación de inicio

- Info App (Aplicación de información). Aquí es donde se puede ver las visualizaciones seleccionadas del centro de información para el conductor (DIC). Consulte *Centro de información del conductor (Nivel base)* ⇨ *140* o *Centro de información del conductor (Gama alta)* ⇨ *143*.
- Aplicación de audio
- Aplicación de navegación
- Aplicación de teléfono
- Options (Opciones)

Inicio

La información que se muestra aquí se puede personalizar en el menú Options (Opciones).

Velocímetro : Muestra cuan rápido se está desplazando el vehículo en kilómetros por hora (km/h) o en millas por hora (mph).

Señal de velocidad : Muestra información de señalización, que proviene de una base de datos de carreteras en el sistema de navegación a bordo, si está equipado.

Hora : Muestra la hora actual.

Autonomía del combustible : Muestra la distancia aproximada que el vehículo puede recorrer sin cargar combustible. El cálculo de la autonomía del combustible se basa en el promedio de consumo de combustible del vehículo en el registro de conducción reciente y la cantidad de combustible remanente en el depósito. La autonomía del combustible no se puede restablecer.

Audio

En el aplicación de audio, use la rueda selectora para desplazarse por las opciones, buscar música, seleccionar un favorito o cambiar la fuente de audio. En la vista principal, gire para cambiar la emisora o para ir a la pista siguiente o anterior.

Navigation (Navegación)

En la aplicación de navegación, si no hay indicaciones de ruta activas, se muestra una brújula. Si hay indicaciones de ruta activas, pulse la rueda selectora para cancelar o reanudar las indicaciones de ruta, para silenciar o reactivar la voz de la guía o para acceder a Recents (Recientes) o Favorites (Favoritos).

Phone (Teléfono)

En la aplicación de teléfono, si no hay una llamada telefónica activa, puede ver las llamadas recientes, desplazarse por los contactos, seleccionar entre los favoritos, o cambiar la fuente de teléfono. Si hay una llamada activa, silencie el teléfono o cambie a la operación con el aparato telefónico.

Options (Opciones)

Use la rueda selectora para desplazarse por los ítems del menú Options (Opciones).

Units (Unidades) : Pulse la rueda selectora mientras se muestra Units (Unidades) para ingresar al menú de Units (Unidades). Elija el sistema de unidades imperial o métrico pulsando la rueda selectora mientras está destacado el ítem deseado. Se mostrará una marca de selección al lado de la opción seleccionada.

Opciones de la página de información : Pulse la rueda selectora mientras se muestra Info Page Options (Opciones de la página de información) para ingresar y seleccionar los ítems que se desean mostrar en la aplicación de información. Se mostrará una marca de selección al lado de la opción seleccionada.

Inicio : Pulse la rueda selectora para seleccionar los elementos disponibles que se van a mostrar. No todos los elementos están disponibles en todos los vehículos: Velocímetro, señal de velocidad, hora, autonomía del combustible y temperatura exterior actual.

Speed Warning (Advertencia de velocidad) : Permite al conductor establecer una velocidad que no desea sobrepasar. Para establecer la Advertencia de velocidad, pulse la rueda selectora cuando se muestra Speed Warning (Advertencia de velocidad), o pulse la rueda selectora en la vista principal para establecer el valor de velocidad. Gire para ajustar el valor. Pulse la rueda selectora para establecer la velocidad. Una vez que se establece la velocidad, esta función se puede desactivar pulsando la rueda selectora mientras se visualiza esta página. Si se excede el límite de velocidad seleccionado, suena una campanilla y emerge una advertencia.

Software Information (Información de software) : Pulse la rueda selectora mientras está resaltado Software Information (Información de software) para mostrar información sobre software de código abierto.

Cuadro de instrumentos (Gama alta)

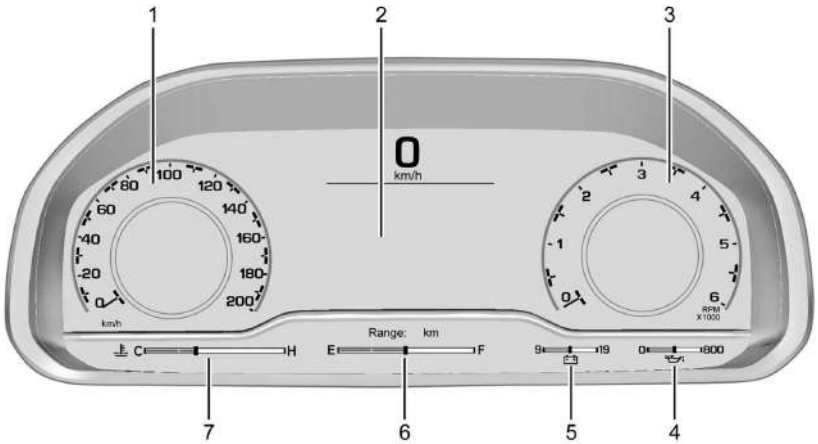

Se muestra la pantalla del cuadro de instrumentos del Chevrolet Classic, similar a GMC

1. *Velocímetro* ⇨ *122*
2. *Centro de información del conductor (Nivel base)* ⇨ *140* o
   Centro de información del conductor (Gama alta) ⇨ *143*
3. *Tacómetro* ⇨ *122*
4. *Medidor de presión de aceite del motor* ⇨ *123*
5. *Medidor de voltaje* ⇨ *125*
   Medidor de temperatura de la transmisión (Nivel superior solamente) ⇨ *125*
6. *Indicador de combustible* ⇨ *122*
7. *Sensor de temperatura del refrigerante del motor* ⇨ *124*

Cuadro de instrumentos reconfigurable

La disposición del cuadro de instrumentos se puede cambiar. Se puede elegir entre cuatro configuraciones de pantalla: Clásica, progresiva, digital y limpia. Las disposiciones clásica, progresiva y digital se pueden configurar también con uno, dos o cuatro indicadores. Consulte "Indicadores inferiores" en "Opciones". La disposición limpia puede mostrar únicamente el indicador de combustible. Use el mando del volante para moverse entre las distintas zonas de la pantalla y desplazarse por las distintas pantallas. Consulte "Disposición de la pantalla" en "Opciones".

- La configuración clásica muestra un velocímetro y un tacómetro más grandes en los extremos izquierdo y derecho de la pantalla. Hay áreas de visualización de información dentro del velocímetro y el tacómetro. El área del DIC se encuentra en el centro de la pantalla.
- La configuración progresiva muestra un velocímetro y un tacómetro más pequeños en los extremos izquierdo y derecho de la pantalla. Hay áreas de visualización de información dentro del velocímetro y el tacómetro. El área del DIC es más grande y se encuentra en el centro de la pantalla.
- La configuración digital muestra las áreas de visualización de información en los extremos izquierdo y derecho de la pantalla. El área del DIC es más grande y se encuentra en el centro de la pantalla.
- La configuración limpia es una pantalla simplificada que tiene un indicador digital de velocidad en el centro. El área del DIC se encuentra en el extremo derecho de la pantalla.

Menú del cuadro

Hay áreas de visualización interactivas en el cuadro de instrumentos. Las ubicaciones varían según la disposición de la pantalla seleccionada.

Se muestra Chevrolet, similar a GMC

Use el control derecho del volante para abrir y desplazarse por los distintos ítems y visualizaciones.

Pulse ◁ o ▷ para acceder a las aplicaciones del cuadro de instrumentos. Use la rueda selectora para desplazarse por la lista de aplicaciones disponibles. Pulse la rueda selectora para seleccionar. No todas las aplicaciones o funciones están disponibles en todos los vehículos.

- Info App (Aplicación de información). Aquí es donde se puede ver las visualizaciones seleccionadas del centro de información

para el conductor (DIC). Consulte *Centro de información del conductor (Nivel base)* ⇨ *140* o *Centro de información del conductor (Gama alta)* ⇨ *143*.

- Audio
- Navigation (Navegación)
- Phone (Teléfono)
- Options (Opciones)

Información del lado izquierdo/derecho

La información que se muestra aquí se puede personalizar en el menú Options (Opciones). Consulte "Opciones" a continuación.

Brújula : Si está equipado, muestra la dirección en la que se dirige el vehículo. Esta información es la opción por defecto para el lado izquierdo.

Hora y temperatura exterior : Muestra la hora actual y la temperatura del aire exterior.

Presión de los neumáticos : Muestra la presión aproximada de los cuatro neumáticos. La presión de los neumáticos aparece en kilopascales (kPa) o en libras por pulgada cuadrada (psi). Si la presión es baja, el valor de ese neumático se muestra en color ámbar.

Average Fuel Economy (Rendimiento promedio de combustible) : Muestra el rendimiento medio del combustible, el mayor rendimiento del combustible dentro de la distancia seleccionada, y un gráfico de barras que muestra el rendimiento del combustible en tiempo real

Pulse la rueda selectora para cambiar la distancia seleccionada. Mantenga pulsada la rueda selectora mientras esta visualización esta activa para restablecer a cero el mayor rendimiento del combustible y el rendimiento medio del combustible. Esta visualización también se puede restablecer a cero seleccionando reset (restablecer) en el menú

Transmission Fluid Temperature (Temperatura del líquido de transmisión) : Muestra la temperatura del líquido de la transmisión automática en grados Celsius (°C) o Fahrenheit (°F).

Modo de conducción : Muestra el estado del modo de conducción, la altura de la carrocería y la caja de transferencia. Esta información solo está disponible como opción del lado derecho y es la selección por defecto para el lado derecho.

Ninguno : Muestra las áreas de información como vacías.

Audio

Busque música, seleccione entre los favoritos o cambie la fuente de audio. Use la rueda selectora para cambiar la emisora o para ir a la pista siguiente o anterior.

Navigation (Navegación)

Si hay una ruta activa, pulse la rueda selectora para cancelar o reanudar la guía de ruta o activar o desactivar las indicaciones de voz.

Phone (Teléfono)

Si no hay ninguna llamada telefónica activa, vea las llamadas recientes o desplácese por los contactos. Durante una llamada activa, silencie el teléfono o cambie a la operación con el aparato telefónico.

Options (Opciones)

Use la rueda selectora para desplazarse por los ítems del menú Options (Opciones).

Disposición de la pantalla : Elija la disposición clásica, progresiva, digital y limpia pulsando la rueda selectora mientras el ítem deseado está resaltado. Salga del menú Layout (Disposición) pulsando ◁.

Información del lado izquierdo/derecho : Pulse la rueda selectora para seleccionar los ítems a mostrar en las áreas de visualización. Consulte "Información del lado izquierdo/derecho" anteriormente en esta sección.

Indicadores inferiores : Elija una de las tres configuraciones de indicadores pulsando la rueda selectora mientras el ítem deseado está resaltado. La configuración seleccionada se mostrará al pie de la pantalla.

La opción máxima muestra nivel de combustible, temperatura del refrigerante, presión del aceite del motor y tensión de la batería. En modo de remolque o acarreo, se muestra la temperatura del líquido de la transmisión en lugar de la tensión de la batería.

La opción mediana muestra el nivel de combustible y la temperatura del refrigerante.

La opción mínima muestra solamente el nivel de combustible

Opciones de la página de información : Pulse la rueda selectora para seleccionar los ítems a mostrar en la aplicación Info. Consulte *Centro de información del conductor (Nivel base)* ⇨ *140* o *Centro de información del conductor (Gama alta)* ⇨ *143*.

Units (Unidades) : Elija el sistema de unidades imperial o métrico pulsando la rueda selectora mientras está destacado el ítem deseado.

Speed Warning (Advertencia de velocidad) : Permite al conductor establecer una velocidad que no desea sobrepasar. Para establecer la advertencia de velocidad, pulse la rueda selectora cuando se muestre la visualización de Speed Warning. Use la rueda selectora para ajustar el valor y pulse para establecer la velocidad.

Una vez que se establece la velocidad, esta función se puede desactivar pulsando la rueda selectora mientras se visualiza esta página. Si se excede el límite de velocidad seleccionado, suena una campanilla y emerge una advertencia.

Señal de velocidad : Muestra información de señalización, que proviene de una base de datos de carreteras en el sistema de navegación de a bordo, si está equipado.

Pantalla de visualización frontal (HUD) : Si está equipada, esta función permite ajustar el ángulo de la imagen de la HUD y cambiar o apagar la señal de limitación de velocidad.

Rotación de la HUD: Pulse la rueda selectora mientras se resalta Adjust Rotation (Ajustar rotación) para ingresar al modo de ajuste. Gire para ajustar el ángulo de la pantalla HUD. Pulse la rueda selectora para confirmar y guardar el ajuste. Esta función puede solo estar disponible en P (Estacionamiento).

Estilo de limitación de velocidad: Pulse la rueda selectora mientras se encuentra resaltado Speed Limit Style (Estilo de limitación de velocidad) para cambiar el estilo de la señal de velocidad o para desactivarla.

Ajustes de tracción y estabilidad : Muestra el estado de los sistemas de control de tracción (TSC) y estabilidad (ESC). Para activar o desactivar el sistema de control de la tracción (TCS), elija Traction (Tracción). Si está equipado, para activar o desactivar el StabiliTrak/Control electrónico de estabilidad (ESC), elija Stability (Estabilidad).

Consulte *Control de tracción/Control electrónico de estabilidad* ⇨ *255*.

Software Information (Información de software) : Muestra la información del software de código abierto.

Reset to Defaults (Restablecer a los ajustes por defecto) : Permite al conductor restablecer a los ajustes por defecto.

Velocímetro

El velocímetro muestra la velocidad del vehículo en kilómetros por hora (km/h) o en millas por hora (mph).

Este vehículo está equipado con un dispositivo de advertencia de exceso de velocidad. Cuando la velocidad del vehículo alcance los 120 km/h (75 mph), sonará una campanilla. También aparecerá un mensaje en el centro de información del conductor (DIC).

Cuentakilómetros

El odómetro muestra la distancia que se ha conducido, en kilómetros o en millas.

Odómetro parcial

El odómetro parcial indica cuánto ha recorrido el vehículo desde la última vez que se reinició el odómetro parcial.

Se accede al cuentakilómetros parcial y se lo reinicia por el centro de información del conductor (DIC). Consulte *Centro de información del conductor (Nivel base)* ⇨ *140* o *Centro de información del conductor (Gama alta)* ⇨ *143*.

Tacómetro

El tacómetro muestra el régimen del motor en revoluciones por minuto (rpm).

En los vehículos con sistema de Detenimiento/Arranque, cuando el encendido está en contacto, el tacómetro indica el estado del vehículo. Cuando está apuntando a AUTO STOP (DETENIMIENTO AUTOMÁTICO), el motor está detenido pero el vehículo está encendido y se puede mover. El motor puede arrancar automáticamente en cualquier momento. Cuando el indicador apunta a OFF (APAGADO), el vehículo está apagado.

Cuando el motor está encendido, el tacómetro indica las revoluciones por minuto (rpm) del motor. El tacómetro puede variar por varios cientos de revoluciones por minuto cuando está en el modo de Auto Stop (Detenimiento automático) cuando el motor se está deteniendo y cuando está volviendo a arrancar.

Indicador de combustible

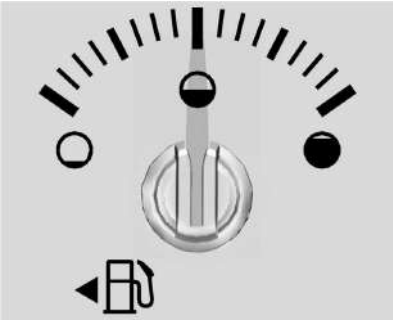

Nivel base

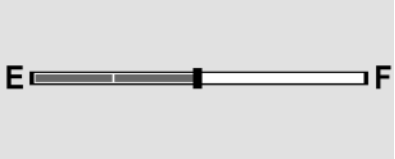

Se muestra Chevrolet de nivel superior, similar a GMC

Con el encendido en contacto, el indicador de combustible indica aproximadamente cuánto combustible queda en el tanque.

Hay una flecha cerca del indicador de combustible que apunta al lateral del vehículo en el que está la tapa del depósito.

Cuando el indicador se acerca al punto de vacío, se enciende el indicador de nivel de combustible bajo. Aún queda algo de combustible en el depósito, pero se debería recargar pronto.

El indicador de combustible puede:

- Tomar un poco más o menos combustible para llenarse que lo que señala. Por ejemplo, el indicador podría señalar que el depósito está medio lleno, pero realmente se necesita un poco más o un poco menos de la mitad de la capacidad para llenar el tanque.
- Moverse un poco al girar en una esquina, al acelerar o al frenar.
- Demorar unos segundos para estabilizarse después de que se conecta el encendido y regresa a "vacío" cuando se desconecta el encendido.

Estas son situaciones normales, ninguna de las cuales indica un problema del indicador de combustible.

Autonomía del combustible

El cuadro de instrumentos de nivel superior tiene una autonomía de combustible estimada ubicada en la parte inferior central de la pantalla. La autonomía de combustible se muestra con la distancia aproximada que el vehículo puede recorrer sin cargar.
El cálculo de la autonomía del combustible se basa en el promedio de consumo de combustible del vehículo en el registro de conducción reciente y la cantidad de combustible remanente en el depósito.

Cuando la autonomía de combustible estimada es baja, se indica LOW y puede aparecer también un mensaje en el centro de información para el conductor (DIC).

Medidor de presión de aceite del motor

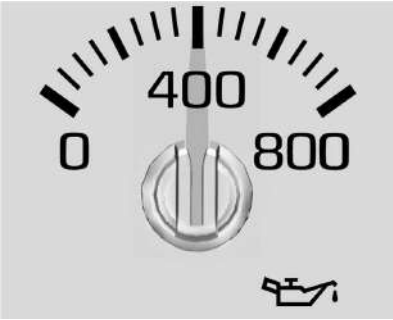

Nivel base

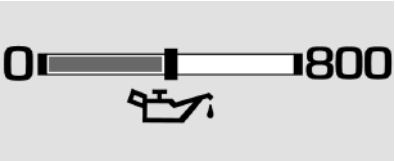

Se muestra Chevrolet de nivel superior, similar a GMC

El manómetro de aceite del motor muestra la presión del aceite en el motor en kPa (kilopascal) o psi (libras por pulgada cuadrada) con el motor funcionando.

La presión del aceite puede variar según la velocidad del motor, la temperatura exterior, la temperatura del refrigerante y la viscosidad del aceite.

En algunos modelos, la bomba del aceite hace variar la presión del aceite del motor según las necesidades del motor. La presión del aceite puede cambiar rápidamente cuando cambia la carga o la velocidad del motor. Esto es normal. Si la luz de advertencia de presión del aceite o un mensaje en el centro de información del conductor (DIC) indican que la presión del aceite está fuera del rango de funcionamiento normal, revise el aceite del vehículo cuanto antes.

Consulte *Aceite del motor* ⇨ *333*.

Atención

Un mantenimiento incorrecto del aceite del motor puede dañar el motor. También conducir con el aceite del motor bajo puede dañar el motor. Las reparaciones no serían cubiertas por la garantía del vehículo. Compruebe el nivel de aceite a la brevedad posible. Agregue aceite de ser necesario, pero si el nivel de aceite está dentro del intervalo de trabajo y la

(Continuación)

Atención (Continuación)

presión de aceite sigue siendo baja, lleve el vehículo a servicio. Cumpla siempre el cronograma de mantenimiento para cambios de aceite de motor.

Sensor de temperatura del refrigerante del motor

Nivel base

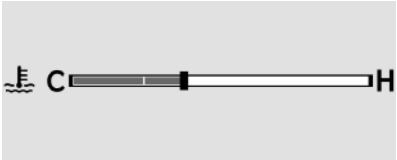

Se muestra Chevrolet de nivel superior, similar a GMC

Este medidor mide la temperatura del refrigerante del motor.

El área de advertencia en el extremo máximo del medidor puede aparecer sombreada o en color rojo.

Si la aguja se acerca a la zona de advertencia o al símbolo de termostato sombreado, es posible que el motor esté demasiado caliente.

En algunas condiciones del terreno, incluyendo las que aparecen a continuación, es normal que la temperatura se eleve por encima del rango de funcionamiento normal y la aguja se acerque al extremo máximo del medidor:

- Frenar y arrancar una y otra vez en áreas de mucho tráfico.
- Conducir a gran velocidad en climas calurosos.

- Conducir cuesta arriba.
- Remolcar un acople o una carga pesada.

Es normal que la lectura fluctúe.

Si la aguja del medidor llega al área de advertencia o al símbolo del termostato sombreado en el extremo máximo del medidor y permanece ahí durante más de 30 segundos, significa que el refrigerante del motor se ha sobrecalentado.

Si el refrigerante del motor está sobrecalentado, estacione el vehículo tan pronto como sea posible y seguro hacerlo. Luego, apague el motor inmediatamente.

Consulte *Recalentamiento del motor* ⇨ *342*.

Medidor de temperatura de la transmisión (Nivel superior solamente)

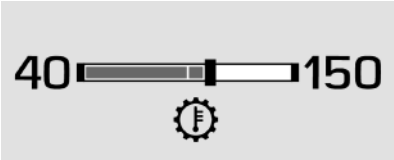

Se muestra Chevrolet, similar a GMC

Este indicador se muestra mientras el vehículo está en el modo de conducción de remolque/acarreo y los indicadores inferiores se configuran para mostrar cuatro indicadores. También puede seleccionarse la temperatura del líquido de la transmisión como información del lado izquierdo/derecho. Para cambiar las configuraciones de indicadores, consulte "Opciones" en *Cuadro de instrumentos (Gama alta)* ⇨ *118* o *Cuadro de instrumentos (Nivel base)* ⇨ *116*.

El indicador de temperatura de la transmisión muestra la temperatura del líquido de la transmisión. Si el medidor muestra una lectura en el área roja y/o aparece un mensaje en el centro de información del conductor (DIC), debe detenerse el vehículo y determinar la causa del problema. Una posible causa es un nivel bajo del líquido de la transmisión.

Atención

No conduzca el vehículo cuando el líquido de transmisión se esté recalentando, de lo contrario puede dañar la transmisión. Esto podría acarrear reparaciones costosas, que no serían cubiertas por la garantía del vehículo.

Medidor de voltaje

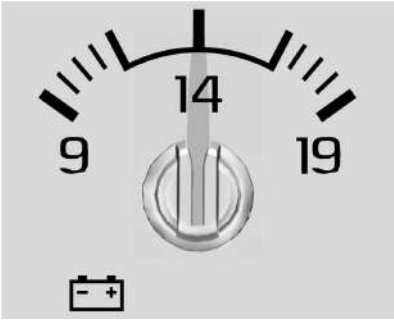

Nivel base

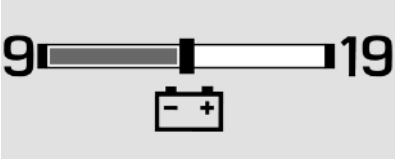

Se muestra Chevrolet de nivel superior, similar a GMC

Con el encendido conectado, este instrumento indica la tensión de batería.

Con el motor en marcha, este instrumento indica el estado del sistema de carga. El instrumento puede pasar de una lectura

más alta a una más baja, o de una más baja a una más alta. Esto es normal. Si el vehículo está operando fuera del intervalo normal de funcionamiento, se encenderá la luz del sistema de carga. Consulte *Indicador del sistema de carga* ⇨ *129*. El voltímetro también puede mostrar un valor bajo cuando se está en modo de ahorro de combustible. Esto es normal.

Las lecturas fuera del intervalo normal de funcionamiento también pueden producirse cuando hay un gran número de accesorios eléctricos en uso en el vehículo y el motor se deja en ralentí durante un período prolongado. Este estado es normal, dado que el sistema de carga no puede suministrar toda su potencia con el motor en ralentí. A medida que aumenta el régimen del motor, este problema se debe corregir por si mismo ya que los regímenes más elevados del motor permiten al sistema de carga generar la máxima potencia.

El vehículo solo puede circular poco tiempo con las lecturas fuera del intervalo normal de operación. Si es necesario conducir el vehículo, apague todos los accesorios, tales como la radio y el aire acondicionado.

Las lecturas fuera del intervalo normal de funcionamiento indican un posible problema en el sistema eléctrico. Lleve el vehículo a servicio tan pronto sea posible.

Avisos de cinturón de seguridad

Luz recordatoria de cinturón de seguridad del conductor

En el cuadro de instrumentos hay una luz de aviso de cinturón de seguridad del conductor.

Cuando arranca el vehículo, esta luz parpadea y puede sonar una campanilla para recordar al conductor que se abroche el cinturón de seguridad.

Luego la luz queda encendida permanentemente hasta que se abrochan los cinturones. Este ciclo puede repetirse varias veces si el conductor sigue sin ajustarse el cinturón, o lo abre nuevamente, mientras el vehículo está en movimiento.

Si el cinturón de seguridad del conductor está abrochado, el indicador de control no se enciende y la campanilla no suena.

Luz recordatoria del cinturón de seguridad del acompañante delantero

El vehículo puede contar con una luz recordatoria del cinturón de seguridad del acompañante delantero cerca del indicador de estado del airbag del acompañante.

Consulte *Sistema de detección del acompañante* ⇨ *73*.

Cuando arranca el vehículo, esta luz parpadea y puede sonar una campanilla para recordar a los pasajeros que se abrochen el cinturón de seguridad.

Luego la luz queda encendida permanentemente hasta que se abrochan los cinturones. Este ciclo se repite varias veces si el acompañante sigue sin ajustarse el cinturón, o lo desabrocha nuevamente, mientras el vehículo está en movimiento.

Si el cinturón de seguridad del acompañante delantero está abrochado, la luz indicadora no se enciende y la campanilla no suena.

La luz del indicador y la campanilla de aviso del cinturón de seguridad del acompañante delantero pueden activarse si se coloca un objeto en el asiento, tal como un portafolio, una cartera, una bolsa de compras, una computadora portátil u otro dispositivo electrónico. Para apagar el aviso y/o la campanilla, retire el objeto del asiento o abroche el cinturón de seguridad.

Luz recordatoria de cinturones de seguridad de los pasajeros de la segunda y tercera fila.

El vehículo puede contar con luces recordatorias del cinturón de seguridad del pasajero de la segunda y tercera fila.

Cuando se arranca el vehículo, estas luces permanecen encendidas para recordarles a los pasajeros traseros que se abrochen el cinturón de seguridad. Luego, cada luz puede permanecer encendida o destellar, y puede sonar una campanilla si el acompañante trasero continúa sin abrocharse el cinturón de seguridad, o si éste se desabrochara mientras el vehículo está en movimiento. Una X indica que el cinturón de seguridad no está abrochado. Una marca de selección indica que el cinturón está abrochado.

Si los cinturones de seguridad de todos los pasajeros traseros están abrochados, la luz indicadora no se enciende y la campanilla no suena.

Para información acerca de las luces recordatorias de los cinturones de seguridad delanteros, consulte los apartados "Luz recordatoria del cinturón de seguridad del conductor" y "Luz recordatoria del cinturón de seguridad del pasajero delantero" explicados anteriormente.

La luz recordatoria y la campanilla de aviso del cinturón de seguridad del acompañante trasero pueden activarse si se coloca un objeto en el asiento, tal como un portafolio, una cartera, una bolsa de compras, una computadora portátil u otro dispositivo electrónico. Para apagar el aviso y/o la campanilla, retire el objeto del asiento o abroche el cinturón de seguridad.

Luz de alistamiento del Airbag

Esta luz indica si hay un problema eléctrico en el sistema de airbag. Está ubicado en el cuadro de instrumentos. La comprobación del sistema incluye el/los sensor(es) de airbag, el sistema de detección de pasajeros, los pretensores, los módulos del airbag, el cableado y el módulo de diagnóstico y detección de choques. Por más información sobre el sistema de airbag, vea *Sistema de airbags* ⇨ *65*.

La luz de airbag listo se enciende durante algunos segundos cuando el vehículo arranca. Si en ese momento no se enciende la luz, haga que se repare inmediatamente.

⚠ Peligro

Si la luz de airbag sigue encendida después de arrancar el vehículo, o se enciende mientras conduce, es posible que el sistema de airbag no funcione

(Continuación)

Peligro (Continuación)

correctamente. Los airbags del vehículo podrían no inflarse en caso de una colisión, o incluso podrían inflarse sin una colisión. Para evitar lesiones, haga revisar su vehículo de inmediato.

Si hay un problema con el sistema de airbags, también es posible que se muestre un mensaje en el centro de información para el conductor (DIC).

Testigo del estado del sistema de detección de vuelco

Si el vehículo cuenta con un botón para desactivar la detección de vuelco en la consola central, también incluye un indicador de estado del sistema de detección de vuelco en la consola del techo.

Al encender el vehículo, el indicador de estado del sistema de detección de vuelco (al igual que los indicadores de estado del airbag del acompañante) se enciende durante varios segundos como parte de la comprobación del sistema. Consulte *Indicador de estado del airbag del pasajero* ⇨ *128*. Luego, al cabo de varios segundos más, el indicador de estado del sistema de detección de vuelco se apaga indicando que el sistema se ha activado.

Si se desactiva manualmente el sistema de detección de vuelco a través del botón ubicado en la consola central, el indicador de estado del sistema de detección de vuelco se encenderá y permanecerá encendido, como recordatorio de que se ha desactivado el sistema. El indicador se apagará cuando vuelva a activarse el sistema de detección de vuelco. Vea más información en *Botón de deshabilitación de la detección de vuelco* ⇨ *71*, incluida información importante de seguridad.

⚠ Peligro

Si alguna vez la luz de airbag listo se enciende y queda encendida, significa que puede haber algo mal en el sistema de

(Continuación)

Peligro (Continuación)

airbag. Por ejemplo, los airbags ubicados en los rieles del techo pueden inflarse a pesar de que el sistema de detección de vuelco esté apagado.

Si la luz del airbag no se apaga, lleve el vehículo de inmediato al servicio técnico. Vea más información en *Botón de deshabilitación de la detección de vuelco* ⇨ *71*, incluida información importante de seguridad.

Indicador de estado del airbag del pasajero

El vehículo tiene un sistema de detección de pasajeros. Consulte *Sistema de detección del acompañante* ⇨ *73* para obtener información de seguridad importante. La consola superior tiene un indicador de estado del airbag del pasajero.

Con desactivación de la función de detección de vuelco

Sin desactivación de la función de detección de vuelco

Cuando el vehículo arranca, el indicador de estado del airbag del pasajero iluminará los símbolos de on (activado) y off (desactivado) varios segundos, como comprobación del sistema. Luego, pasados unos segundos más, el indicador de estado iluminará el símbolo de activado o desactivado, para indicarle el estado del airbag frontal del acompañante delantero exterior.

Si el símbolo on (activado) aparece iluminado en el indicador de estado del airbag del pasajero, significa que el airbag frontal del pasajero delantero exterior está activado para inflarse.

Si el símbolo off (desactivado) aparece iluminado en el indicador de estado del airbag del acompañante, significa que el sistema de detección del acompañante ha desactivado el airbag frontal del acompañante delantero exterior.

Si, pasados algunos segundos, siguen encendidos ambos indicadores de estado; o si no hay ninguna luz encendida, o la luz del airbag no se apaga; es posible que haya un problema en las lámparas o en el sistema de detección de pasajeros. Consulte a su concesionario para un servicio inmediato.

⚠ Peligro

Si alguna vez la luz de airbag listo se enciende y queda encendida, significa que puede haber algo mal en el sistema de airbag. Para evitar las lesiones a usted mismo o a otros, lleve el vehículo a servicio inmediatamente. Vea más

(Continuación)

Peligro (Continuación)

información en *Luz de alistamiento del Airbag* ⇨ *127*, incluida información importante de seguridad.

Indicador del sistema de carga

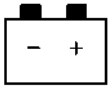

El indicador del sistema de carga se enciende un instante cuando se conecta el encendido, pero el motor no está en marcha, como comprobación de que el indicador funciona. Debería apagarse al arrancar el motor.

Si el indicador permanece encendido, o si se enciende mientras conduce, puede haber un problema con el sistema de carga eléctrico. Hágalo revisar por su concesionario. Conducir mientras el indicador permanece encendido podría agotar la batería.

Cuando se enciende o parpadea esta luz, el centro de información del conductor (DIC) también muestra un mensaje.

Si es necesario conducir una distancia corta con el indicador encendido, asegúrese de desconectar todos los accesorios, como la radio y el aire acondicionado. Busque un lugar seguro para detener el vehículo.

Indicador de averías (MIL) (Luz indicadora de necesidad de revisión del motor)

Este indicador es parte del sistema de diagnóstico del control de emisiones del vehículo. Si la luz permanece encendida cuando el motor está funcionando, se ha detectado una falla y el vehículo puede necesitar servicio. La luz se debería encender para mostrar que el sistema está funcionando cuando el encendido está en Service Mode (Modo de servicio).

Consulte *Posiciones del encendido* ⇨ *237*.

Es frecuente que el sistema indique las fallas de funcionamiento antes de que se note algún problema. Teniendo en cuenta el indicador y realizando el servicio a tiempo cuando se encienda puede prevenir daños.

Atención

Si se sigue conduciendo el vehículo con este indicador encendido, el sistema de control de emisiones puede estar funcionando mal, puede disminuir el ahorro de combustible y el vehículo puede no funcionar como debería. Esto podría acarrear reparaciones costosas, que pueden no estar cubiertas por la garantía del vehículo.

Atención

Las modificaciones al motor, al sistema de transmisión, escape, admisión o combustible, o el uso de neumáticos de reemplazo que no cumplan con las especificaciones originales puede hacer que se encienda este indicador. Esto podría acarrear reparaciones costosas, que no están cubiertas por la garantía del vehículo. También podría afectar la

(Continuación)

Atención (Continuación)

habilidad del vehículo para aprobar la inspección de emisiones/prueba de mantenimiento.

Consulte *Accesorios y modificaciones del vehículo* ⇨ *327*.

Si el indicador está destellando : Se detectó una falla que podría dañar el sistema de control de emisiones y aumentar las emisiones del vehículo. Puede ser necesario hacer un diagnóstico y servicio.

Para prevenir daños, reduzca la velocidad del vehículo y evite acelerar bruscamente y pendientes muy inclinadas. Si está arrastrando un remolque, reduzca la cantidad de carga transportada los antes posible.

Si el indicador continúa parpadeando, encuentre un lugar seguro para estacionar el vehículo. Apague el vehículo y espere no menos de 10 segundos antes de vuelva a arrancar el motor. Si la luz sigue parpadeando, siga los consejos a continuación y visite a su concesionario para obtener servicio a la brevedad.

Si el indicador está encendido permanentemente : Se detectó una falla. Puede ser necesario hacer un diagnóstico y servicio.

Revise lo siguiente:

- Si se ha cargado combustible al vehículo usando el adaptador del embudo para la boquilla del tanque de combustible sin tapa, asegúrese de haberlo retirado. Consulte "Agregar combustible al tanque con el bidón de gasolina portátil" en *Llenar el tanque* ⇨ *301*. El sistema de diagnóstico puede detectar si el adaptador se ha dejado colocado, lo que haría que el combustible se evapore a la atmósfera. Unos pocos viajes con el adaptador quitado puede apagar la luz.
- El combustible de baja calidad puede hacer que el motor funcione ineficientemente y disminuir la maniobrabilidad, lo que puede desaparecer cuando se caliente el motor. Si le sucede esto, cambie de marca de combustible. Puede necesitarse al menos un depósito lleno del combustible adecuado para apagar la luz. Consulte *Combustible recomendado (Motor 5.3L)* ⇨ *300* o *Combustible recomendado (Motor 6.2L)* ⇨ *300*.

Si el indicador permanece encendido, consulte con su concesionario.

Inspección de emisiones y programas de mantenimiento

Si el vehículo requiere una inspección de emisiones/prueba de mantenimiento, el quipo de prueba seguramente se conectará al conector de datos del vehículo (DLC).

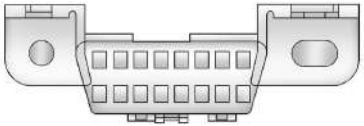

El DLC está bajo el tablero de instrumentos, a la izquierda del volante. El conectar cualquier equipo que no sea para realizar una inspección de emisiones/prueba de mantenimiento o para reparar el vehículo puede afectar su funcionamiento. Consulte *Equipos eléctricos agregados* ⇨ *324*. Consulte a su concesionario si necesita asistencia.

El vehículo puede no pasar la inspección si:

- El indicador está encendido cuando el motor está funcionando.
- La luz no se enciende cuando el encendido está en Service Mode (Modo de servicio).
- Los sistemas críticos del control de emisiones no se terminaros de diagnosticar. Si sucede esto, el vehículo puede no estar listo para una inspección y puede necesitar varios días de funcionamiento normal antes de que el sistema esté listo para una inspección. Esto puede pasar si se ha reemplazado o agotado recientemente la batería de 12 voltios, o si se ha reparado recientemente el vehículo.

Consulte con su concesionario si su vehículo no pasa o no puede estar listo para la prueba.

Indicador de advertencia del sistema de frenos

Esta luz debe encenderse por un instante cuando se enciende el vehículo. Si la luz no se enciende, haga que la reparen para que esté lista para advertirle si hay un problema.

Si la luz se enciende y permanece encendida al arrancar el vehículo, hay un problema con los frenos. Haga revisar el sistema de frenos inmediatamente.

Si la luz se enciende mientras conduce, retírese del camino y deténgase cuidadosamente. El sistema de frenos cuenta con servofreno eléctrico. Puede limitarse la velocidad del vehículo si se enciende la luz de advertencia del sistema de freno. Es posible que el pedal del freno esté más duro o que se acerque más al piso. Detenerse podría tomar más tiempo. Si la luz sigue encendida, haga remolcar el vehículo al servicio. Consulte *Remolcado del vehículo* ⇨ *394*.

⚠ Peligro

Si está encendida la luz de advertencia del sistema de frenos, es posible que el sistema de frenos no funcione correctamente. Conducir con la luz de advertencia del sistema de frenos encendida puede llevar a un choque. Si la luz sigue encendida después de salir de la carretera y detener el vehículo cuidadosamente, haga remolcar el vehículo al servicio.

Luz del freno de estacionamiento eléctrico

Esta luz se enciende cuando se aplica el freno de estacionamiento. Si la luz continúa parpadeando una vez soltado el freno de estacionamiento, o mientras se conduce, hay un problema en el sistema de freno de estacionamiento eléctrico. También puede mostrarse un mensaje en el centro de información del conductor (DIC).

Si no se enciende la luz, o si sigue parpadeando, consulte a su concesionario.

Luz de reparar el freno eléctrico de estacionamiento

Esta luz podría encenderse por un instante cuando se enciende el vehículo. Si la luz no se enciende, haga que la reparen para que esté lista para advertirle si hay un problema.

Si este indicador permanece encendido, o se enciende mientras conduce, hay un problema con el freno de estacionamiento eléctrico (EPB). Lleve el vehículo a un concesionario lo antes posible. Además del freno de estacionamiento, también pueden haber perdido capacidad otras funciones de seguridad que utilizan el EPB. También puede mostrarse un mensaje en el centro de información del conductor (DIC).

Consulte *Freno de estacionamiento eléctrico* ⇨ *253*.

Indicador de advertencia del sistema antibloqueo de frenos (ABS)

Esta luz de advertencia debe encenderse por un instante cuando se enciende el vehículo. Si la luz no se enciende, haga que la arreglen para que esté lista para advertirle si hay un problema.

El acoplamiento del bloqueo del eje delantero de 4WD inhabilitará el ABS y encenderá la luz de advertencia del ABS. La luz de advertencia del ABS se apagará cuando se desacople el bloqueo del eje delantero.

Si el indicador se enciende mientras conduce, pare tan pronto como sea posible hacerlo de manera segura y apague el vehículo. Luego vuelva a encender el vehículo para restablecer el sistema.

Si la luz de advertencia del ABS sigue encendida, o se enciende nuevamente mientras conduce, el vehículo necesita servicio. También puede sonar una campanilla cuando la luz permanece encendida.

Si la luz de advertencia del ABS es la única luz encendida, el vehículo está equipado con frenos comunes, pero el ABS no está funcionando.

Si se encienden tanto la luz de advertencia del sistema de frenos como la del ABS, significa que el ABS no funciona y que hay un problema con los frenos comunes. Visite a su concesionario para la reparación.

Consulte *Indicador de advertencia del sistema de frenos* ⇨ *132*.

Indicador de tracción en las cuatro ruedas

Modo automático. Otros modos son similares

Si está equipada, la luz de tracción en las cuatro ruedas muestra en qué modo está el vehículo. La luz muestra cada modo: 2WD, 4↑, AUTO (todas las cajas de cambios); 4↓ y N (solo caja de cambios de dos velocidades).

La luz destella cuando hay un cambio de marcha en curso. Una vez que se haya completado el cambio de marcha, la luz queda encendida.

Si la luz se enciende en color ámbar, puede haber una falla en el sistema de tracción en las cuatro ruedas. Consulte a su concesionario.

Consulte *Tracción en las cuatro ruedas* ⇨ *248*.

Luz de control de descenso en pendientes

Si está equipado, la luz del control de descenso en pendientes se enciende cuando el sistema está listo para su uso. Cuando la luz destella, el sistema está activo.

Consulte *Control de descenso en pendientes (HDC)* ⇨ *257*.

Luz de la asistencia para mantener el carril (LKA)

Si está equipado, esta luz se enciende en blanco cuando el LKA está activado, pero no está listo para asistir. Este testigo se enciende en verde si el LKA está activado y listo para asistir.

El LKA puede asistir girando suavemente el volante si el vehículo se aproxima a una demarcación de carril detectada. El testigo del LKA se enciende en color ámbar cuando está asistiendo.

Este testigo destella en color ámbar para presentar la alarma de la advertencia por salida del carril (LDW), indicando que se ha cruzado involuntariamente la demarcación del carril. Si el sistema detecta que el vehículo se maniobró intencionalmente por sobre la demarcación del carril, no se ejecutará la alarma de la LDW. No espere que se ejecute la LDW cuando cruza intencionalmente una demarcación de carril.

El LKA no asistirá ni alertará si la luz de giro está activa en la dirección en que se sale del carril, o si el LKA detecta que está acelerando, frenando o maniobrando activamente.

Consulte *Asistencia para mantener el carril (LKA)* ⇨ *297*.

Luz de freno automático de emergencia (AEB) inhabilitado

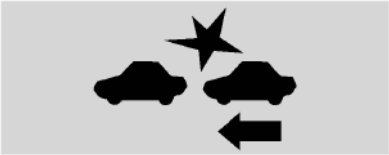

Este indicador aparece cuando el frenado automático de emergencia o el frenado por peatones delante del vehículo se han desactivado o no están disponibles en ese momento debido a una falla.

Consulte *Frenado automático de emergencia (AEB)* ⇨ *290*.

Consulte *Sistema de frenado para peatones delanteros (FPB)* ⇨ *292*.

Indicador de vehículo adelante

Si está equipado este indicador aparecerá verde cuando se detecta un vehículo delante, y ámbar cuando esté siguiendo demasiado de cerca un vehículo delante suyo.

Consulte *Sistema de alerta de colisión frontal (FCA)* ⇨ *288*.

Indicador de peatón adelante

Si está equipado, este testigo se enciende en color ámbar cuando se detecta un peatón en las cercanías adelante del vehículo.

Consulte *Sistema de frenado para peatones delanteros (FPB)* ⇨ *292*.

Luz de tracción desactivada

Este indicador se enciende por un instante cuando se enciende el vehículo. Si no lo hace, lleve el vehículo a su concesionario para servicio. Si el sistema funciona normalmente, el indicador se apaga.

La luz de tracción desactivada se enciende cuando el sistema de control de la tracción (TCS) se ha apagado. Si se desactiva el StabiliTrak/Control electrónico de la estabilidad (ESC), también se desactiva el TCS. Para activar y desactivar los sistemas de TCS y ESC, consulte *Control de tracción/Control electrónico de estabilidad* ⇨ *255*.

Si el TCS está desactivado, no se limita el giro de las ruedas salvo que sea necesario para evitar daños en la unidad motriz. Ajuste su conducción a ello.

Indicador StabiliTrak desactivado

Este indicador se enciende por un instante cuando se enciende el vehículo. Si la luz no se enciende, lleve el vehículo a su concesionario para servicio. Si el sistema funciona normalmente, el indicador se apaga.

Esta luz se enciende cuando el sistema de control electrónico de estabilidad (ESC)/StabiliTrak está desactivado. Si StabiliTrak/ESC está desactivado, también está desactivado el sistema de control de tracción (TCS). Para activar y desactivar el sistema del ESC, consulte *Control de tracción/Control electrónico de estabilidad* ⇨ *255*.

Si el ESC y el TCS están desactivados, el sistema no ayuda a controlar al vehículo. Ajuste su conducción a ello.

Indicador del sistema de control de tracción (TCS)/StabiliTrak

Este indicador se enciende por un instante cuando se enciende el vehículo.

Si la luz no se enciende, lleve el vehículo a su concesionario para servicio. Si el sistema funciona normalmente, el indicador se apaga.

Si el indicador está encendido sin destellar, significa que el TCS y, potencialmente, el sistema StabiliTrak/ESC no estén funcionando en toda su capacidad y podrían no ayudar a mantener el control. Ajuste su conducción a ello. Si la condición persiste, consulte con su concesionario lo antes posible. Puede mostrarse un mensaje en el centro de información para el conductor (DIC).

El indicador destella cuando el TCS y/o el sistema StabiliTrak/ESC están funcionado de forma activa.

Consulte *Control de tracción/Control electrónico de estabilidad* ⇨ *255*.

La luz puede destellar también cuando el ABS está activo.

Consulte *Sistema antibloqueo de frenos (ABS)* ⇨ *253*.

Luz de control de balanceo del remolque (cuadro de gama alta)

Esta luz destella cuando el control de balanceo del remolque está activo.

Consulte *Control de oscilación del remolque (TSC)* ⇨ *322*.

Indicador de advertencia de temperatura del refrigerante del motor

Esta luz se enciende por un instante al arrancar el vehículo.

Si no lo hace, lleve el vehículo a su concesionario para servicio. Si el sistema está funcionando normalmente, el indicador se apaga.

Atención

El indicador de advertencia de la temperatura del refrigerante del motor indica que el vehículo se ha sobrecalentado. Conducir con este indicador encendido puede dañar el motor y la garantía del vehículo no cubrirá el daño.

Consulte *Recalentamiento del motor* ⇨ *342*.

El indicador de advertencia de la temperatura del refrigerante del motor se enciende cuando el motor se ha sobrecalentado.

Si sucede esto, estacione y apague el motor tan pronto como sea posible.

Consulte *Recalentamiento del motor* ⇨ *342*.

Luz de control del modo de conducción

Esta luz se enciende cuando se selecciona el Modo Normal.

Esta luz se enciende cuando se selecciona el Modo Deportivo.

Esta luz se enciende cuando se selecciona el Modo Nieve.

Esta luz se enciende cuando se selecciona el Modo Terreno.

Esta luz se enciende cuando se selecciona el Modo Todoterreno.

Esta luz se enciende cuando se selecciona el Modo Remolque.

Luz de la suspensión neumática de cuatro esquinas.

Esta luz se enciende cuando la suspensión de aire se eleva hasta la máxima distancia del suelo.

Esta luz se enciende cuando la suspensión de aire se eleva hasta una mayor distancia del suelo.

Esta luz se enciende cuando la suspensión de aire está a la distancia normal del suelo.

Esta luz se enciende al disminuir la suspensión de aire para facilitar el acceso y la salida del vehículo.

Consulte *Sistema de suspensión neumática de cuatro esquinas.* ⇨ *262*.

Luz de presión de neumáticos

En los vehículos con el Sistema de monitoreo de la presión de los neumáticos (TPMS), esta luz se enciende por un instante cuando enciende el vehículo. Da información sobre presiones de neumáticos y el TPMS.

Luz encendida permanentemente

Esto indica que uno o más de los neumáticos está significativamente desinflado.

Puede que también aparezca un mensaje sobre presión de neumáticos en el Centro de información del conductor (DIC). Deténgase lo más pronto posible e infle los neumáticos a la presión indicada en la placa de información de neumáticos y carga.

Consulte *Presión de los neumáticos* ⇨ *366*.

Cuando la luz parpadea primero y después queda encendida permanentemente

Si la luz parpadea durante aproximadamente un minuto y luego queda encendida, puede que haya un problema en el TPMS. Si no se corrige el problema, la luz se encenderá en cada ciclo de encendido.

Consulte *Funcionamiento del monitor de presión de los neumáticos* ⇨ *369*.

Indicador de presión de aceite del motor (Último modelo solamente)

Atención
Un mantenimiento incorrecto del aceite del motor puede dañar el motor. También conducir con el aceite del motor bajo puede dañar el motor. Las reparaciones no serían cubiertas por la garantía del vehículo. Compruebe el nivel de aceite a la brevedad posible. Agregue aceite de ser necesario, pero si el nivel de aceite está dentro del intervalo de trabajo y la presión de aceite sigue siendo baja, lleve el vehículo a servicio. Cumpla siempre el cronograma de mantenimiento para cambios de aceite de motor.

Esta luz debe encenderse brevemente cuando arranca el motor. Si no se enciende, lleve el vehículo a su concesionario para servicio.

Si la luz se enciende y queda encendida, ello significa que el aceite no está fluyendo correctamente a través del motor.
El vehículo podría tener poco aceite, y también tener algún otro problema del sistema. Consulte a su concesionario.

Indicador de advertencia de combustible bajo

Se enciende una luz de advertencia de bajo nivel de combustible cerca del medidor de combustible cuando se conecta el encendido,

para comprobar que está funcionando. En vehículos con tablero reprogramable, esta luz está en la zona de pantalla, y es posible que no se encienda al conectarse el encendido.

También se enciende cuando el indicador de nivel de combustible marca casi vacío. La luz se apaga cuando se carga combustible. Si no lo hace, lleve el vehículo a servicio.

Luz de seguridad

Esta luz de seguridad debe encenderse brevemente cuando arranca el motor. Si no se enciende, lleve el vehículo a su concesionario para servicio. Si el sistema funciona normalmente, el indicador se apaga.

Si la luz se enciende y el motor no arranca, es posible que haya un problema en el sistema antirrobo.

Consulte *Funcionamiento del inmovilizador* ⇨ *29*.

Indicador de luz alta encendida

Esta luz se enciende cuando se están usando las luces altas de los faros.

Consulte *Luz alta* ⇨ *160*.

Luz del IntelliBeam

Esta luz se enciende cuando el sistema de IntelliBeam, si está equipado, está activado.

Consulte *Llave de las luces* ⇨ *158*.

Indicador de las luces antiniebla delanteras

En los vehículos con faros antiniebla, esta luz se enciende cuando los faros antiniebla están encendidos.

El indicador se apaga cuando se apagan los faros antiniebla.

Consulte *Faros antiniebla* ⇨ *162*.

Recordatorio de luces encendidas

Este testigo se enciende cuando las luces exteriores están en uso, excepto cuando solo están activas las luces de conducción diurna (DRL).

Consulte *Llave de las luces* ⇨ *158*.

Indicador de control de velocidad crucero

La luz indicadora de control de velocidad crucero se enciende con luz blanca cuando el control de velocidad crucero está puesto y listo, y cambia a verde cuando el control de velocidad crucero está puesto y activo.

Consulte *Control de velocidad crucero* ⇨ *265*.

Indicador de control de velocidad crucero adaptable

Esta luz se enciende en color blanco cuando el sistema de control de velocidad crucero adaptable (ACC, si está equipado) está encendido y listo, y se enciende en color verde cuando el mismo está establecido y activo.

Luz de control de velocidad en curvas

Si está equipado, esta luz puede encenderse de color verde cuando el ACC está controlando activamente la velocidad del vehículo y se detecta una curva cerrada adelante en el camino.

El ACC disminuye automáticamente la velocidad del vehículo cuando se toma la curva y puede aumentar la velocidad al salir de ella, pero sin exceder la velocidad establecida.

Consulte *Control de velocidad crucero autoadaptable (Avanzado)* ⇨ *268*.

Luz de puerta abierta

Este indicador se enciende cuando hay una puerta abierta o incorrectamente cerrada. Antes de comenzar a conducir, compruebe que todas las puertas estén bien cerradas.

Mensajes de información

Centro de información del conductor (Nivel base)

Las visualizaciones del DIC se muestran en el centro del cuadro de instrumentos en la aplicación de información. Consulte *Cuadro de instrumentos (Gama alta)* ⇨ *118* o *Cuadro de instrumentos (Nivel base)* ⇨ *116*. Las visualizaciones muestran el estado de muchos sistemas del vehículo.

◁ **o** ▷ **:** Pulse para moverse a la izquierda o derecha por las zonas de visualización interactiva en el cuadro de instrumentos. Pulse la rueda selectora para seleccionar.

△ **o** ▽ **:** Use la rueda selectora para desplazarse hacia arriba o hacia abajo en una lista. Presione la ruedecilla para abrir un menú o seleccionar un ítem de un menú. Mantenga pulsado para restablecer valores en ciertas pantallas.

Opciones de la página de información

Las páginas de información en el DIC se pueden encender o apagar por medio del menú Options (Opciones).

1. Pulse ◁ o ▷ para desplazarse a la aplicación Options (Opciones).
2. Gire △ o ▽ para elegir las páginas de información y pulse la rueda selectora.
3. Gire △ o ▽ para desplazarse por la lista de las distintas visualizaciones de información posibles.
4. Pulse la rueda selectora mientras un ítem está resaltado para seleccionarlo o deseleccionarlo.

Las páginas de información también se pueden activar o desactivar en la página del DIC denominada Info Page Options (Opciones de la página de información).

Info Pages (Páginas de información)

La siguiente es una lista de todas las visualizaciones de páginas de información del DIC posibles. Algunas pueden no estar disponibles para su vehículo en particular. Algunos ítems pueden no activarse de forma predeterminada pero se pueden activar por medio de la aplicación Options (opciones) Consulte "Opciones de la página de información" más atrás en esta sección.

Speed (Velocidad) : Muestra la velocidad del vehículo en kilómetros por hora (km/h) o en millas por hora (mph). El cuentakilómetros del vehículo también se muestra en esta página. Si está equipado, pulse la rueda selectora para abrir el menú y seleccione para mostrar las señales de limitación de velocidad.

Las indicaciones de límite de velocidad de su vehículo pueden ser diferentes de la señalización de la carretera, dependiendo de la versión de su mapa de navegación actual.

Trip 1 (Viaje 1) o Trip 2 (Viaje 2) y Rendimiento medio del combustible : Muestra la distancia viajada hasta el momento, en kilómetros (km) o millas (mi), desde que el cuentakilómetros parcial se puso en cero.

La pantalla de Consumo promedio de combustible muestra el promedio aproximado de kilómetros por litro (km/L). Este número se calcula en función del valor registrado desde la última vez que se restableció este ítem del menú. Este número solo refleja el promedio aproximado de ahorro de combustible del vehículo en ese momento, y cambia a medida que cambien las condiciones de conducción.

Pulse la rueda selectora mientras esta visualización está activa para restablecer a cero el cuentakilómetros parcial y el rendimiento medio del combustible.

Autonomía del combustible : Muestra la distancia aproximada que el vehículo puede recorrer con el combustible remanente. Cuando el vehículo tiene poco combustible, se muestra LOW (BAJO). El cálculo de la autonomía del combustible se basa en el promedio de consumo de combustible del vehículo en el registro de conducción reciente y la cantidad de combustible remanente en el depósito.

Timer (Cronómetro) : Para iniciar el temporizador, pulse la rueda selectora mientras esta visualización está activa. La pantalla muestra el tiempo que ha pasado desde el último reinicio del temporizador. Para parar el temporizador, pulse brevemente la rueda selectora mientras esta visualización está activa y el temporizador está corriendo.

Pulse la rueda selectora mientras esta visualización está activa para reiniciar el temporizador.

Vida útil del aceite : Muestra una estimación de la vida útil restante del aceite. Si aparece REMAINING OIL LIFE 99% (VIDA ÚTIL REMANENTE DEL ACEITE 99%), esto significa que queda el 99% de la vida útil actual del aceite.

Cuando la vida útil restante del aceite es baja, aparece el mensaje CHANGE ENGINE OIL SOON (CAMBIAR ACEITE DEL MOTOR PRONTO) en la pantalla. El aceite debe cambiarse lo antes posible. Consulte *Aceite del motor* ⇨ *333*. Además del sistema de vida útil del aceite del motor que monitorea la vida útil del aceite, se recomienda realizar mantenimiento adicional. Consulte *Mantenimiento programado* ⇨ *406*.

La visualización de vida útil del aceite debe ponerse a cero después de cada cambio de aceite. No se pone a cero automáticamente. No ponga a cero la visualización de la vida útil del aceite en ningún otro momento que no sea cuando se acaba de cambiar el aceite. No se puede reajustar con exactitud hasta el próximo cambio de aceite. Para poner a cero el sistema de vida útil del aceite del motor, pulse la rueda selectora mientras la pantalla de vida útil del aceite está activa. Consulte *Sistema de vida útil del aceite del motor* ⇨ *335*.

Presión de los neumáticos : Muestra la presión aproximada de los cuatro neumáticos. La presión de los neumáticos aparece en kilopascales (kPa) o en libras por pulgada cuadrada (psi). Si la presión es baja, el valor de ese neumático se muestra en color ámbar. Consulte *Sistema monitor de presión de los neumáticos* ⇨ *368* y *Funcionamiento del monitor de presión de los neumáticos* ⇨ *369*.

Vida útil del filtro de aire : Muestra una estimación de la vida útil restante del filtro de aire del motor y del estado del sistema. Vida útil del filtro de aire del motor 95% significa que al filtro de aire actual aún le resta un 95% de vida útil. Los mensajes variarán según la vida útil del filtro de aire del motor y el estado general del sistema. Cuando se muestra el mensaje REPLACE SOON (REEMPLAZAR PRONTO), se debe reemplazar el filtro de aire del motor lo antes posible.

El mensaje sobre vida útil del filtro de aire debe restablecerse luego de cambiar el filtro. Para restablecerlo, consulte *Sistema de cálculo de vida útil del filtro de aire del motor* ⇨ *336*.

Vida útil de las pastillas de freno : Muestra aproximadamente la vida útil restante de las pastillas de freno delanteras y traseras. Los mensajes variarán según el desgaste de las pastillas de freno y el estado general del sistema. Restablezca la vida útil de las pastillas de freno luego de reemplazar las pastillas.

Consulte *Sistema de vida útil de las pastillas de freno* ⇨ *345*.

Rendimiento del combustible : Muestra el rendimiento medio del combustible, el mayor rendimiento del combustible dentro de la distancia seleccionada, y un gráfico de barras que muestra el rendimiento del combustible en tiempo real.

Pulse la rueda selectora para cambiar la distancia seleccionada. Mantenga pulsada la rueda selectora mientras esta visualización esta activa para restablecer a cero el mayor rendimiento del combustible y el rendimiento medio del combustible. Esta visualización también se puede restablecer seleccionando Reset (restablecer) en el menú.

Horas del motor (contador horario) : Muestra el total de horas que el motor ha estado en marcha. Esta visualización también muestra las horas que el motor ha estado en ralentí.

Transmission Fluid Temperature (Temperatura del líquido de transmisión) : Muestra la temperatura del líquido de la transmisión automática en grados Celsius (°C) o Fahrenheit (°F).

Frenos del remolque : En vehículos con sistema de control de frenos de remolque integrado (ITBC), la visualización del freno del remolque aparece en el DIC.

TRAILER GAIN (RENDIMIENTO DEL FRENO DEL REMOLQUE) muestra la configuración del rendimiento del freno del remolque. Esta configuración se puede ajustar entre 0,0 y 10,0 con un remolque conectado o desconectado.

OUTPUT (SALIDA) muestra la potencia de salida al remolque siempre que se conecte un remolque con frenos eléctricos. La salida se muestra por medio de un gráfico de barras. Pueden aparecer líneas de puntos en la visualización de OUTPUT (SALIDA) si no hay un remolque conectado.

Todoterreno : Si está equipado, muestra la información de cabeceo y balanceo del vehículo, el ángulo de la rueda con la superficie y el estado de la tracción en las cuatro ruedas (4WD).

Distancia de seguimiento : Si está equipado, en esta página se muestra la distancia de tiempo al vehículo adelante actualmente seleccionada como un valor de tiempo.

Asistencia al conductor : Si está equipado, muestra información del asistente de mantenimiento en carril (LKA) y del alerta de colisión frontal (FCA).

Opciones de la página de información : Desplace para elegir qué páginas de información aparecen en el DIC. Pulse la rueda selectora para seleccionar o quitar la selección.

Blank Page (Página en blanco) : No muestra información.

Centro de información del conductor (Gama alta)

Las visualizaciones del DIC se muestran en el centro del cuadro de instrumentos en la aplicación de información. Consulte *Cuadro de instrumentos (Gama alta)* ⇨ *118* o *Cuadro de instrumentos (Nivel base)* ⇨ *116*. Las visualizaciones muestran el estado de muchos sistemas del vehículo.

Si el vehículo tiene motor diésel, consulte el suplemento sobre diésel de Duramax.

Se muestra Chevrolet, similar a GMC

◁ **o** ▷ **:** Pulse para moverse a la izquierda o derecha por las zonas de visualización interactiva en el cuadro de instrumentos. Pulse la rueda selectora para seleccionar.

△ **o** ▽ **:** Use la rueda selectora para desplazarse hacia arriba o hacia abajo en una lista. Presione la ruedecilla para abrir un menú o seleccionar un ítem de un menú. Mantenga pulsado para restablecer valores en ciertas pantallas.

Opciones de la página de información

Las páginas de información en el DIC se pueden encender o apagar por medio del menú Options (Opciones).

1. Pulse ◁ o ▷ para desplazarse a la aplicación Options (Opciones).
2. Gire △ o ▽ para elegir las páginas de información y pulse la rueda selectora.
3. Gire △ o ▽ para desplazarse por la lista de las distintas visualizaciones de información posibles.
4. Pulse la rueda selectora mientras un ítem está resaltado para seleccionarlo o deseleccionarlo.

Las páginas de información también se pueden activar o desactivar en la página del DIC denominada Info Page Options (Opciones de la página de información).

Info Pages (Páginas de información)

La siguiente es una lista de todas las visualizaciones de páginas de información del DIC posibles. Algunas pueden no estar disponibles para su vehículo en particular. Algunos ítems pueden no activarse de forma predeterminada pero se pueden activar por medio de la aplicación Options (opciones) Consulte "Opciones de la página de información" más atrás en esta sección.

Speed (Velocidad) : Muestra la velocidad del vehículo en kilómetros por hora (km/h) o en millas por hora (mph).

Drive Summary (Resumen de marcha) : Muestra la distancia recorrida hasta ese momento, ya sea en kilómetros (km) o millas (mi).

También incluye el rendimiento promedio de combustible. El rendimiento promedio del combustible muestra el promedio aproximado de litros consumidos por cada 100 kilómetros (L/100 km), kilómetros por litro (km/L) o millas por galón (mpg). Este número solo refleja el rendimiento promedio de combustible aproximado del vehículo en ese momento, y cambia a medida que cambien las condiciones de conducción.

El temporizador muestra el tiempo del ciclo de marcha actual.

Todos los valores del resumen de marcha se restablecen automáticamente cada vez que se arranca el vehículo.

Trip 1 o Trip 2, Average Fuel Economy y Average Speed : Muestra la distancia viajada hasta el momento, en kilómetros (km) o millas (mi), desde que el cuentakilómetros parcial se puso en cero.

La visualización del Rendimiento medio del combustible muestra el promedio aproximado de litros consumidos por cada 100 kilómetros (L/100 km), kilómetros por

litro (km/L) o millas por galón (mpg). Este número se calcula en función del valor registrado desde la última vez que se restableció este ítem del menú. Este número solo refleja el promedio aproximado de ahorro de combustible del vehículo en ese momento, y cambia a medida que cambien las condiciones de conducción.

Average Speed muestra la velocidad media del vehículo en kilómetros por hora (km/h) o millas por hora (mph). Este promedio se calcula en base a las diversas velocidades del vehículo registradas desde la última vez que se restableció este valor.

Pulse la rueda selectora mientras esta visualización está activa para restablecer los valores.

Timer (Cronómetro) : Para iniciar el temporizador, pulse la rueda selectora mientras esta visualización está activa. La pantalla muestra el tiempo que ha pasado desde el último reinicio del temporizador. Para parar el temporizador, pulse brevemente la rueda selectora mientras esta visualización está activa y el temporizador está corriendo.

Pulse la rueda selectora mientras esta visualización está activa para reiniciar el temporizador.

Presión de los neumáticos : Muestra la presión aproximada de los cuatro neumáticos. La presión de los neumáticos aparece en kilopascales (kPa) o en libras por pulgada cuadrada (psi). Si la presión es baja, el valor de ese neumático se muestra en color ámbar. Consulte *Sistema monitor de presión de los neumáticos* ⇨ *368* y *Funcionamiento del monitor de presión de los neumáticos* ⇨ *369*.

Rendimiento del combustible : Muestra el rendimiento medio del combustible, el mayor rendimiento del combustible dentro de la distancia seleccionada, y un gráfico de barras que muestra el rendimiento del combustible en tiempo real.

Pulse la rueda selectora para cambiar la distancia seleccionada. Mantenga pulsada la rueda selectora mientras esta visualización esta activa para restablecer a cero el mayor rendimiento del combustible y el rendimiento medio del combustible. Esta visualización también se puede restablecer seleccionando Reset (restablecer) en el menú.

Asistencia al conductor : Si está equipado, muestra información del sistema de control de velocidad crucero adaptable (ACC), el asistente de mantenimiento en carril (LKA), el alerta de colisión frontal (FCA) y el indicador de distancia de seguimiento (FDI).

Vida útil del aceite : Muestra una estimación de la vida útil restante del aceite. Si aparece REMAINING OIL LIFE 99% (VIDA ÚTIL REMANENTE DEL ACEITE 99%), esto significa que queda el 99% de la vida útil actual del aceite.

Cuando la vida útil restante del aceite es baja, aparece el mensaje CHANGE ENGINE OIL SOON (CAMBIAR ACEITE DEL MOTOR PRONTO) en la pantalla. El aceite debe cambiarse lo antes posible. Consulte *Aceite del motor* ⇨ *333*. Además del sistema de vida útil del aceite del motor que monitorea la vida útil del aceite, se recomienda realizar mantenimiento adicional. Consulte *Mantenimiento programado* ⇨ *406*.

La visualización de vida útil del aceite debe ponerse a cero después de cada cambio de aceite. No se pone a cero automáticamente. No ponga a cero la visualización de la vida útil del aceite en ningún otro momento que no sea cuando se acaba de cambiar el aceite. No se puede reajustar con exactitud hasta el próximo cambio de aceite. Para restablecerlo, consulte *Sistema de vida útil del aceite del motor* ⇨ *335*.

Vida útil de las pastillas de freno : Muestra aproximadamente la vida útil restante de las pastillas de freno delanteras y traseras. Los mensajes variarán según el desgaste de las pastillas de freno y el estado general del sistema. Restablezca la vida útil de las pastillas de freno luego de reemplazar las pastillas.

Consulte *Sistema de vida útil de las pastillas de freno* ⇨ *345*.

Vida útil del filtro de aire : Muestra una estimación de la vida útil restante del filtro de aire del motor y del estado del sistema. Vida útil del filtro de aire del motor 95% significa que al filtro de aire actual aún le resta un 95% de vida útil. Los mensajes variarán según la vida útil del filtro de aire del motor y el estado general del sistema. Cuando se muestra el mensaje REPLACE SOON (REEMPLAZAR PRONTO), se debe reemplazar el filtro de aire del motor lo antes posible.

El mensaje sobre vida útil del filtro de aire debe restablecerse luego de cambiar el filtro. Para restablecerlo, consulte *Sistema de cálculo de vida útil del filtro de aire del motor* ⇨ *336*.

Frenos del remolque : En vehículos con sistema de control de frenos de remolque integrado (ITBC), la visualización del freno del remolque aparece en el DIC.

TRAILER GAIN (RENDIMIENTO DEL FRENO DEL REMOLQUE) muestra la configuración del rendimiento del freno del remolque. Esta configuración se puede ajustar entre 0,0 y 10,0 con un remolque conectado o desconectado.

OUTPUT (SALIDA) muestra la potencia de salida al remolque siempre que se conecte un remolque con frenos eléctricos. La salida se muestra por medio de un gráfico de barras. Pueden aparecer líneas de puntos en la visualización de OUTPUT (SALIDA) si no hay un remolque conectado.

Todoterreno : Si está equipado, muestra la información de cabeceo y balanceo del vehículo, el ángulo de la rueda con la superficie y el estado de la tracción en las cuatro ruedas (4WD). Si el vehículo tiene poca tracción, aparecen un indicador de baja tracción y las ruedas afectadas de color ámbar en la página de Todoterreno.

Horas del motor (contador horario) : Muestra el total de horas que el motor ha estado en marcha. Esta visualización también muestra las horas que el motor ha estado en ralentí.

Average Speed (Velocidad media) : Muestra la velocidad media del vehículo en kilómetros por hora (km/h) o en millas por hora (mph). Este promedio se basa en las distintas velocidades del vehículo registradas desde la última vez que se restableció. Restablezca la velocidad media pulsando la rueda selectora mientras esta visualización está activa para que se muestre la ventana de confirmación y así seleccionar Yes (Sí) o No.

Transmission Fluid Temperature (Temperatura del líquido de transmisión) : Muestra la temperatura del líquido de la transmisión automática en grados Celsius (°C) o Fahrenheit (°F).

Temperatura del refrigerante : Muestra la temperatura del refrigerante del motor sea en grados centígrados (°C) o en grados Fahrenheit (°F).

Oil Temperature (Temperatura del aceite) : Muestra la temperatura del aceite del motor sea en grados centígrados (°C) o en grados Fahrenheit (°F).

Oil Pressure (Presión del aceite) : Muestra la presión actual del aceite, sea en kilopascales (kPa) o en libras por pulgada cuadrada (psi).

Opciones de la página de información : Desplace para elegir qué páginas de información aparecen en el DIC. Pulse la rueda selectora para seleccionar o quitar la selección.

Blank Page (Página en blanco) : No muestra información.

Pantalla de visualización frontal (HUD)

⚠ Peligro

Si la imagen de la HUD es demasiado brillante o demasiado elevada para su campo visual, puede que le tome más tiempo ver cosas que necesita ver cuando esté oscuro fuera. Asegúrese de mantener la imagen de la HUD clara y colocada a la altura de su campo visual.

Si el vehículo está equipado con una HUD, se proyectan en el parabrisas algunas informaciones sobre el funcionamiento del vehículo. La imagen se proyecta por medio de las lentes de la HUD sobre el tablero de instrumentos. La información aparece como una imagen enfocada hacia la parte delantera del vehículo.

Atención

Si intenta utilizar la imagen de la HUD como un apoyo para estacionar, puede que calcule mal la distancia y dañe su vehículo. No utilice la imagen de la HUD como un apoyo para estacionar.

La información en la HUD se puede visualizar en varios idiomas. La lectura del velocímetro y otros valores numéricos se pueden visualizar en unidades inglesas o métricas.

El idioma seleccionado se modifica a través de la radio, y las unidades de medición se modifican a través del cuadro de instrumentos. Consulte "Ajustes" en el manual del infoentretenimiento y "Opciones" en *Cuadro de instrumentos (Gama alta)* ⇨ *118* o *Cuadro de instrumentos (Nivel base)* ⇨ *116*.

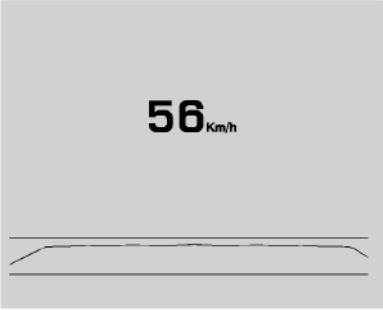

Visualización de la HUD en el parabrisas

Según cómo esté equipado el vehículo, la HUD puede mostrar algunas de las siguientes informaciones del vehículo y de los siguientes mensajes o alertas del vehículo:

- Speed (Velocidad)
- Audio
- Phone (Teléfono)
- Navigation (Navegación)
- Funciones de asistencia al conductor
- Mensajes del vehículo

Algunos mensajes o alertas del vehículo que se muestran en la HUD se pueden eliminar usando los controles en el volante.

El control de la HUD está a la izquierda del volante.

Para ajustar la imagen de la HUD:

1. Ajuste el asiento del conductor.
2. Arranque el motor.
3. Utilice las siguientes configuraciones para ajustar la HUD.

HUD **:** Presione o tire para centrar la imagen de la HUD. La imagen de la HUD solo puede ser ajustada hacia arriba y hacia abajo, no de un lado a otro.

INFO **:** Presione para seleccionar la vista visualizada. Cada vez que se pulsa, cambiará la vista visualizada.

±☼ **:** Mantenga tirando para aumentar el brillo. Mantenga pulsado para disminuir el brillo. Continúe pulsando para apagar la pantalla.

La imagen de la HUD se oscurecerá o aclarará automáticamente para compensar la iluminación exterior. Use ±☼ para ajustar cuando sea necesario.

La imagen de la HUD puede aclararse temporalmente de acuerdo con el ángulo y el lugar en que incide la luz del sol en la pantalla HUD. Esto es normal.

Usar gafas de sol polarizadas podría hacer que sea más difícil ver la imagen de la HUD.

Opción de rotación de la pantalla de visualización frontal (HUD)

Si está equipada, esta función del menú Options (Opciones) del cuadro de instrumentos permite ajustar el ángulo de la imagen de la HUD y cambiar o apagar la señal de limitación de velocidad.

Rotación de la HUD: En el menú de opciones, presione la ruedecilla. Seleccione Pantalla HUD, y luego Rotación. Gire la ruedecilla para ajustar el ángulo de la pantalla HUD. Pulse la rueda selectora para confirmar y guardar el ajuste. Esta función puede solo estar disponible en P (Estacionamiento).

Ajuste del estilo de limitación de velocidad

Si está equipada, el estilo de limitación de velocidad se puede cambiar a una barra de limitación de velocidad o a una señal de limitación de velocidad desde el menú Options (Opciones) en el cuadro de instrumentos. Pulse la rueda selectora mientras se encuentra resaltado Speed Limit Style (Estilo de limitación de velocidad) para cambiar el estilo de la señal de velocidad o para desactivarla.

Vistas HUD

Hay cuatro vistas en la HUD. Parte de la información del vehículo y de los mensajes del vehículo o alertas se pueden visualizar en cualquiera de las vistas.

Vista de velocidad : Esto muestra la lectura del velocímetro en unidades métricas o imperiales y el límite de velocidad. Algunas

informaciones solo aparecen en vehículos que cuentan con estas funciones y cuando las mismas están activas.

Visión de seguridad activa : Esto muestra la vista de velocidad junto con un gráfico de asistencia al conductor a la izquierda. Los gráficos de asistencia al conductor muestran su propio vehículo, los vehículos adelante, el ajuste del espacio y la información sobre el estado del carril. Además de los gráficos de asistencia al conductor, se muestran los indicadores de balanceo del remolque y de advertencia de peatones.

Navigation View (Vista de navegación) : Esto muestra la vista de velocidad junto con el indicador del vehículo de adelante, y los indicadores de advertencia de salida de carril/asistente de mantenimiento en carril, balanceo del remolque y aviso de peatones. La información de navegación paso a paso se muestra cuando hay indicaciones de ruta activas. La orientación por medio de una brújula se muestra cuando no hay indicaciones de navegación activas.

Las alertas de paso a paso de la navegación que se muestran en el cuadro de instrumentos también pueden mostrarse en cualquier vista de la HUD.

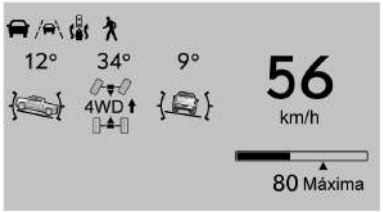

Vista de todoterreno : Esto muestra la vista de velocidad junto con indicadores de vehículos adelante, advertencia de salida de carril/asistente de mantenimiento en carril, balanceo del remolque, estado de la tracción en las cuatro ruedas y aviso de peatones. También se muestra la información todoterreno, tal como el ángulo de cabeceo, el ángulo de maniobra y el ángulo de balanceo.

Plantillas superpuestas temporales

Infoentretenimiento: Audio y Teléfono son imágenes superpuestas temporales vinculadas con las disposiciones del cuadro.

Imagen superpuesta de audio

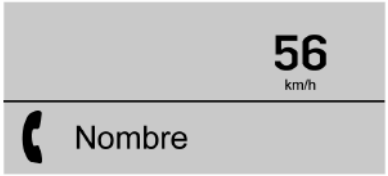

Imagen superpuesta de teléfono

Imagen superpuesta de audio/teléfono : Muestra la velocidad digital, indicadores de vista de velocidad junto con información de audio/teléfono, indicador de vehículos adelante, advertencia de salida de carril/asistente de mantenimiento en carril, control de velocidad crucero adaptable y velocidad establecida. También se mostrarán la estación de radio sintonizada en ese momento, el tipo de multimedia y las llamadas entrantes.

Todas las vistas de HUD pueden mostrar brevemente información de audio cuando el conductor usa los mandos del volante para ajustar la configuración de la radio que aparece en el cuadro de instrumentos.

Las llamadas de teléfono entrantes que aparecen en el cuadro de instrumentos pueden también aparecer en cualquier vista de HUD.

Cuidado de la HUD

Limpie el interior del parabrisas para eliminar cualquier suciedad o película que pueda reducir la nitidez o la claridad de la imagen de la HUD.

Limpie el lente de la HUD con un paño suave rociado con líquido limpiacristales. Limpie el lente suavemente, luego séquelo.

Localización de fallas en la HUD

Revise que:

- No hay nada cubriendo la lente de la HUD.
- El ajuste del brillo de la HUD no sea demasiado oscuro ni demasiado claro.
- La HUD esté ajustada a la altura adecuada.
- No está usando gafas de sol polarizadas.
- El parabrisas y la lente de la HUD estén limpios.

Si la imagen de la HUD no es correcta, contacte a su concesionario.

El parabrisas es parte del sistema HUD.

Consulte *Sustitución del parabrisas* ⇨ *350*.

Mensajes del vehículo

Los mensajes que se muestran en el DIC indican el estado del vehículo o alguna acción que pueda ser necesaria para corregir algún problema. Pueden aparecer múltiples mensajes consecutivamente.

Los mensajes que no requieren acción inmediata se pueden aceptar y borrar pulsando ✓. Los mensajes que requieren una acción inmediata no se pueden borrar hasta que se haya realizado esa acción.

Todos los mensajes deben tomarse con seriedad; eliminar un mensaje no soluciona el problema.

Si aparece un mensaje de SERVICE (SERVICIO), contacte a su concesionario.

Siga las instrucciones provistas en los mensajes. El sistema muestra los siguientes tipos de mensajes:

- Mensajes de servicio
- Niveles de líquidos
- Seguridad del vehículo
- Frenos
- Dirección
- Sistemas de control de la amortiguación
- Sistemas de asistencia al conductor
- Control de velocidad crucero
- Luces y reemplazo de lámparas
- Sistemas de limpiado/lavado de parabrisas y luneta
- Puertas y ventanillas
- Cinturones de seguridad
- Sistemas de airbags
- Motor y transmisión
- Presión de los neumáticos
- Batería
- Sistema de suspensión de aire a las cuatro ruedas

Mensajes acerca de la potencia del motor

POTENCIA DE PROPULSIÓN ESTÁ REDUCIDA

Este mensaje aparece cuando se reduce la potencia de propulsión del vehículo. Una reducción en la potencia de propulsión puede afectar la capacidad de aceleración del vehículo. Si aparece este mensaje pero no se observa una disminución de las prestaciones, siga a su destino. Ante ciertas condiciones, puede reducirse el rendimiento la próxima vez que se conduzca el vehículo. El vehículo se puede conducir mientras aparezca este mensaje, pero la aceleración y la velocidad máximas se pueden ver reducidas. Siempre que este mensaje permanezca encendido o aparezca repetidamente, deberá llevar el vehículo a su concesionario para hacerlo reparar cuanto antes.

Bajo ciertas condiciones de operación, la propulsión quedará deshabilitada. Pruebe volviendo a arrancar el motor tras un par de minutos apagado.

Mensajes relacionados a la velocidad del vehículo

SPEED LIMITED TO XXX KM/H (MPH) (velocidad limitada a xxx km/h [mph])

Este mensaje muestra que la velocidad del vehículo se ha limitado a la velocidad que se muestra. La velocidad limitada es una protección para varios sistemas del vehículo y de propulsión, como el sistema de lubricación, térmico, de frenos, de suspensión, modo de conductor adolescente, si está equipado, o de neumáticos.

Personalización del vehículo

Las siguientes son todas las funciones posibles de personalización del vehículo. Según el vehículo, algunas pueden no estar disponibles.

Para conocer sobre características y funciones de sistema, aplicaciones y personales, consulte *Ajustes (Radio base)* ⇨ *204* o *Ajustes (Radio de nivel superior)* ⇨ *207*.

Para acceder al menú de personalización del vehículo:

1. Toque el icono Ajustes en la página de inicio de la pantalla de infoentretenimiento.
2. Toque Vehículo para mostrar una lista con las opciones disponibles.
3. Toque para seleccionar el ajuste de la función deseada.
4. Toque ◯ o | para activar o desactivar una función.
5. Toque ✕ para ir al nivel más alto del menú Ajustes.

El menú puede incluir:

Recordatorio de asiento trasero

Esta función emite una campanilla y un mensaje cuando se abre una puerta trasera antes o durante el funcionamiento del vehículo.

Toque Desactivado o Activado.

Clima y calidad de aire

Toque y se puede mostrar lo siguiente:

- Velocidad automática de ventilador
- Enfriamiento automático de asientos
- Calefacción Automática de Asientos
- Desempañador automático
- Desempañador automático trasero

Velocidad automática de ventilador

Este ajuste especifica la cantidad de aire que fluye cuando el ventilador del control de la climatización está en Auto Fan (Ventilador automático).

Toque Baja, Media o Alta.

Enfriamiento automático de asientos

Esta configuración enciende automáticamente y regula los asientos ventilados cuando la temperatura del habitáculo es cálida.

Consulte *Asientos delanteros calefaccionados y ventilados* ⇨ *47*.

Toque activación o desactivación

Calefacción Automática de Asientos

Esta configuración automáticamente enciende y regula los asientos calefactados cuando la temperatura del habitáculo es baja. La calefacción automática de asientos se puede apagar utilizando los botones de asiento calefaccionado de la consola central.

Consulte *Asientos delanteros calefaccionados y ventilados* ⇨ *47*.

Si está equipado con volante calefaccionado automático, esta función se activa cuando se activan los asientos calefaccionados automáticos.

Toque activación o desactivación

Desempañador automático

Este ajuste dirige automáticamente aire hacia el parabrisas para ayudar a desempañar, basándose en las condiciones de temperatura y humedad.

Toque activación o desactivación

Desempañador automático trasero

Este ajuste activa automáticamente el desempañador trasero basándose en las condiciones de temperatura y humedad.

Toque activación o desactivación

Sistemas de colisión/detección

Toque y se puede mostrar lo siguiente:

- Tipo de alerta
- Automatic Emergency Braking (Frenado de emergencia automático)
- Front Pedestrian Braking (Frenado por peatones delante del vehículo)
- Notificación de Control de Crucero Activo
- Alerta de cambio de carril

- Asistencia de estacionamiento
- Símb. de Asist. de estacionamiento
- Alerta de cruce de tráfico trasero
- Rear Pedestrian Braking (Frenado por peatones detrás del vehículo)

Tipo de alerta

Esta función establece el tipo de alerta de los sistemas de asistencia al conductor para ayudar a evitar colisiones.

Toque Bips o Alerta de seg. de Asiento.

Automatic Emergency Braking (Frenado de emergencia automático)

Este ajuste puede alertarle de un choque potencial con un vehículo detectado adelante y puede aplicar los frenos para ayudarle a reducir la severidad del impacto.

Toque Desactivada, Alerta o Alerta y Frenar.

Front Pedestrian Braking (Frenado por peatones delante del vehículo)

Esta función puede ayudar a evitar o a reducir las lesiones causadas por un atropello frontal de peatones en las cercanías.

Consulte *Sistema de frenado para peatones delanteros (FPB)* ⇨ *292*.

Toque Desactivada, Alerta o Alerta y Frenar.

Notificación de Control de Crucero Activo

Este ajuste determina si aparecerá una alerta cuando el control de velocidad crucero adaptativo detiene completamente el vehículo y luego el vehículo delante suyo comienza a moverse de nuevo.

Consulte *Control de velocidad crucero autoadaptable (Avanzado)* ⇨ *268*.

Toque activación o desactivación

Alerta de cambio de carril

Esto permite activar o desactivar la función.

Consulte *Alerta de cambio de carril (LCA)* ⇨ *294*.

Toque activación o desactivación

Asistencia de estacionamiento

Esto permite activar o desactivar la función.

Consulte *Sistemas de asistencia para estacionar o ir marcha atrás* ⇨ *281*.

Seleccione Desactivado o Activado.

Símb. de Asist. de estacionamiento

Esta configuración activa los símbolos de asistencia de estacionamiento de la cámara trasera.

Consulte *Sistemas de asistencia para estacionar o ir marcha atrás* ⇨ *281*.

Toque activación o desactivación

Alerta de cruce de tráfico trasero

Esto permite activar o desactivar la función de Alerta de cruce de tráfico trasero.

Consulte *Sistemas de asistencia para estacionar o ir marcha atrás* ⇨ *281*.

Toque activación o desactivación

Rear Pedestrian Braking (Frenado por peatones detrás del vehículo)

Este ajuste determina si se mostrarán alertas al detectarse peatones detrás del vehículo cuando esté puesta la marcha atrás (R).

Consulte *Alerta por peatón detrás* ⇨ *286*.

Toque Desactivada, Alerta o Alerta y Frenar.

Ajustes de Comodidad

Toque y se puede mostrar lo siguiente:

- Volumen de campanilla
- Hands Free Liftgate/Trunk Control (Control del baúl/compuerta levadiza con manos libres)
- Espejo inclinable en reversa
- Plegado Remoto de Espejos

- Limpiadores de detección de lluvia
- Limpiador Trasero Automático en Reversa

Volumen de campanilla

Esto determina el nivel del volumen de la campanilla.

Toque los controles en la pantalla de infoentretenimiento para ajustar el volumen.

Hands Free Liftgate/Trunk Control (Control del baúl/compuerta levadiza con manos libres)

El portón trasero se puede operar con un movimiento de puntapié debajo de la esquina izquierda del paragolpes trasero.

Consulte *Portón trasero* ⇨ *18*.

Toque Desactivada, Activado-Abrir y Cerrar o Activado-Solo Abrir.

Espejo inclinable en reversa

Cuando está activado, los retrovisores externos del conductor y del acompañante, o de uno u otro, se inclinarán hacia abajo cuando se pone el vehículo en R (marcha atrás) para mejorar la visibilidad del suelo junto a las ruedas traseras. Pueden moverse desde la posición inclinada al quitar la marcha atrás (R) o apagar el vehículo.

Consulte *Retrovisores inclinables para marcha atrás* ⇨ *32*.

Toque Desactivada, Encendido - Conductor y pasajero, Encendido - Conductor o Encendido - Pasajero.

Plegado Remoto de Espejos

Cuando está activado, los espejos exteriores se plegarán o desplegarán de forma remota si se mantiene pulsado el botón 🔒 o 🔓 de la llave de acceso remoto.

Consulte *Espejos retrovisores abatibles* ⇨ *30*.

Toque Desactivado o Activado.

Limpiaparabrisas con Detección de Lluvia

Este ajuste enciende automáticamente los limpiaparabrisas al detectarse humedad, si el interruptor del limpiaparabrisas está en modo intermitente.

Toque Desactivado o Activado.

Limpiador Trasero Automático en Reversa

Cuando está activado y el limpiaparabrisas está funcionando, el limpialuneta se activa automáticamente cuando se coloca la marcha R (marcha atrás).

Toque Desactivado o Activado.

Iluminación

Toque y se puede mostrar lo siguiente:

- Luces de localización del vehículo
- Iluminación de salida
- Apoyo de Luces Altas Automático

Luces de localización del vehículo

Con esta configuración, los faros del vehículo parpadean al pulsar 🔓 en la llave de acceso remoto.

Toque activación o desactivación

Iluminación de salida

Esta configuración determina el tiempo que los faros permanecen encendidos tras apagar el motor y salir del vehículo.

Toque Desactivada, 30 segundos, 60 segundos o 120 segundos.

Apoyo de Luces Altas Automático

Este ajuste determina el ajuste de las luces altas, según el entorno del vehículo.

Consulte *Llave de las luces* ⇨ *158*.

Toque IntelliBeam o Sistema de faros adaptables.

Seguros eléctricos de las puertas

Toque y se puede mostrar lo siguiente:

- Bloqueo automático de puertas
- Bloqueo demorado de puerta

Bloqueo automático de puertas

Cuando se activa esta función, se bloquean automáticamente todas las puertas cuando se quita la palanca de cambios de P (Estacionamiento) o el vehículo comienza a moverse.

Seleccione Desactivado o Activado.

Bloqueo demorado de puerta

Cuando está activada, esta función retardará el bloqueo de las puertas. Para anular el retardo, pulse el interruptor de cierre eléctrico de puertas de la puerta.

Toque activación o desactivación

Bloqueo, desbloqueo y arranque rem.

Toque y se puede mostrar lo siguiente:

- Respuesta luz desbloqueo remoto
- Respuesta de bloqueo remoto
- Desbloqueo remoto de puertas
- Auto ventilación de asientos en arranque rem.
- Auto calefacción de asientos en arranque rem.
- Operación remota de ventana
- Desbloqueo pasivo de puertas
- Bloqueo pasivo de puerta
- Alerta de remoto en vehículo
- Alerta de Control Remoto Removido del Vehículo

Respuesta luz desbloqueo remoto

Cuando está activada, las luces exteriores parpadean cuando se desbloquea el vehículo con la llave de acceso remoto.

Toque Desactivada o Luces intermitentes.

Respuesta de bloqueo remoto

Esto permite seleccionar qué tipo de confirmación se emite al bloquear el vehículo con la llave de acceso remoto.

Toque Desactivada, Luces y claxon, Solo luces o Solo claxon.

Desbloqueo remoto de puertas

Esto permite seleccionar qué puertas se desbloquearán cuando se pulsa 🔓 en la llave de acceso remoto.

Toque Todas las puertas o Puerta de conductor.

Auto ventilación de asientos en arranque rem.

Si está equipada y activada, esta función enciende los asientos ventilados cuando se usa el arranque remoto en días cálidos. Consulte *Asientos delanteros calefaccionados y ventilados* ⇨ *47* y *Arranque remoto del vehículo* ⇨ *14*.

Toque Desactivado o Activado.

Auto calefacción de asientos en arranque rem.

Si está equipada y activada, esta función enciende los asientos calefaccionados cuando se usa el arranque remoto en días fríos. Consulte *Asientos delanteros calefaccionados y ventilados* ⇨ *47* y *Arranque remoto del vehículo* ⇨ *14*.

Si está equipado con volante calefaccionado automático, esta función se activa cuando se activan los asientos calefaccionados automáticos con arranque remoto.

Toque Desactivado o Activado.

Operación remota de ventana

Si está equipado, esta función habilita la operación remota de las ventanillas con la llave de acceso remoto.

Consulte *Uso del sistema de acceso remoto sin llave (RKE)* ⇨ *8*.

Toque activación o desactivación

Desbloqueo pasivo de puertas

Esto permite la selección de las puertas que se desbloquearán cuando se usa el botón de la puerta del conductor para desbloquear el vehículo.

Toque Desactivada, Todas las puertas o Solo puerta de cond..

Bloqueo pasivo de puerta

Esto permite activar o desactivar el bloqueo pasivo y selecciona la retroalimentación.

Consulte *Uso del sistema de acceso remoto sin llave (RKE)* ⇨ *8*.

Toque Desactivada, Encendido con Sonido de Claxon o Activada.

Alerta de remoto en vehículo

Esta característica hace sonar una alerta si se deja la llave de acceso remoto en el vehículo.

Toque activación o desactivación

Alerta de Control Remoto Removido del Vehículo

Esta función hace sonar la bocina 3 veces si se sale de un vehículo encendido llevando la llave de acceso remoto.

Toque activación o desactivación

Altura de la Carrocería

Toque y se puede mostrar lo siguiente:

- Easy Exit Vehicle Height (Altura de salida fácil del vehículo)

Easy Exit Vehicle Height (Altura de salida fácil del vehículo)

Esta función determina si el vehículo descenderá automáticamente para facilitar el acceso o la salida de las personas.

Toque Desactivado o Activado.

Power Assist Steps (Escalones eléctricos de asistencia)

Toque y se puede mostrar lo siguiente:

- Automatic Power Assist Steps (Escalones eléctricos de asistencia automáticos)
- Move Power Assist Steps (Movimiento de los escalones de asistencia eléctricos)

Automatic Power Assist Steps (Escalones eléctricos de asistencia automáticos)

Esta función determina la posición y el uso de los estribos.

Consulte *Escalones eléctricos* ⇨ *26*.

Toque Desactivado o Activado.

Move Power Assist Steps (Movimiento de los escalones de asistencia eléctricos)

Esta función mueve los estribos a una posición desplegada, para que puedan usarse con las puertas cerradas.

Toque Desactivada o Desplegar.

Posición de Asientos

Toque y se puede mostrar lo siguiente:

- Memoria de Acceso de Asientos
- Memoria de Salida de Asientos

Memoria de Acceso de Asientos

Esta función recupera automáticamente las posiciones del botón 1 o 2 almacenadas previamente cuando se cambia el encendido de Off (Apagado) a On (En contacto) o a ACC/ACCESORY (ACCESORIO).

Consulte *Asientos con memoria* ⇨ *44*.

Toque Desactivado o Activado.

Memoria de Salida de Asientos

Esta función recupera automáticamente las posiciones del botón de salida previamente almacenadas cuando se cambia el encendido de On (en contacto) o de ACC/ACCESSORY (ACCESORIOS) a Off (Apagado) y se abre la puerta del conductor.

Consulte *Asientos con memoria* ⇨ *44*.

Toque Desactivado o Activado.

Suspensión

Toque y se puede mostrar lo siguiente:

- Modo de Servicio
- Modo de Alineación

Modo de Servicio

Esta función desactiva el sistema de suspensión de aire y se utiliza para evitar que la suspensión se eleve o descienda de manera accidental.

Toque Desactivado o Activado.

Modo de Alineación

Esta función optimiza la altura del vehículo para lograr la alineación de ruedas más precisa.

Toque Desactivado o Activado.

Chevrolet/GMC Tahoe/Suburban/Yukon/Yukon XL/Denali Owner Manual
(GMNA-Localizing-MidEast-15555989) - 2022 - SourcePDF - 8/2/21

Iluminación

Iluminación exterior
Llave de las luces 158
Recordatorio de apagado de luces exteriores 160
Luz alta 160
Guiños 160
Luces de circulación diurna (DRL) 160
Sistema automático de faros 160
Luces de emergencia 161
Señalización de giros y cambios de carril 162
Faros antiniebla 162

Iluminación interior
Control de la iluminación del tablero de instrumentos 163
Lámparas de techo 163
Luces de lectura 163

Dispositivos de iluminación
Iluminación de entrada 164
Iluminación de salida 164
Gestión de carga de la batería 164
Protección contra descarga de la batería 165
Ahorro de batería de las luces exteriores 165

Iluminación exterior

Llave de las luces

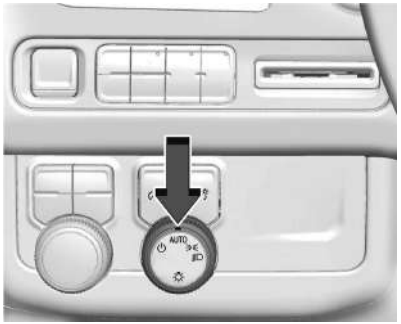

El control de luces exteriores está en el tablero de instrumentos, a la izquierda del volante.

Tiene cuatro posiciones:

⏻ **:** Apaga los faros automáticos y las luces de conducción diurna (DRL). Coloque nuevamente el control de los faros en ⏻ para encender los faros automáticos o las luces DRL.

AUTO : Enciende automáticamente los faros, las luces de estacionamiento, las luces traseras, las luces del tablero de instrumentos, las luces demarcadoras del techo (si están equipadas) y las luces de la patente.

: Enciende todas las luces de estacionamiento, excepto los faros.

: Enciende los faros, las luces de estacionamiento y las del tablero de instrumentos.

Cuando los faros se encienden mientras el vehículo tiene el encendido conectado, los mismos se apagan automáticamente 10 minutos después de apagar el vehículo. Cuando los faros se encienden mientras el vehículo está apagado, permanecen encendidos 10 minutos y luego se apagan para evitar que se descargue la batería. Apague el control de los faros y luego vuelva a la posición de faros encendidos para hacer que permanezcan encendidos durante 10 minutos adicionales.

Para mantener las luces encendidas durante más de 10 minutos, el encendido debe estar conectado o en modo Accesorios.

Sistema IntelliBeam

Si está equipado, este sistema enciende y apaga los faros de luz alta del vehículo de acuerdo con las condiciones de tráfico circundantes.

El sistema enciende los faros altos cuando está suficientemente oscuro y no hay ningún otro vehículo presente.

Este testigo se muestra en el cuadro de instrumentos cuando el sistema IntelliBeam está activado.

Para encender y habilitar IntelliBeam

Para habilitar el sistema IntelliBeam, active dos veces el interruptor de luces altas/bajas dentro de un lapso de dos segundos al tiempo que el control de las luces exteriores está en AUTO o ≣D.

Conduciendo con IntelliBeam

El sistema sólo activa las luces altas cuando se conduce a más de 40 km/h (25 mph).

La luz azul de faros altos encendidos aparece en el cuadro de instrumentos cuando las luces altas están encendidas.

Hay un sensor cerca del centro superior del parabrisas que controla automáticamente el sistema. Mantenga esta zona del parabrisas limpia para permitir el mejor rendimiento del sistema.

Los faros altos permanecen encendidos, bajo el control automático, hasta que se produzca una de las siguientes situaciones:

- El sistema detecta los faros de un vehículo que se aproxima.
- El sistema detecta las luces traseras de un vehículo delante suyo.
- La iluminación exterior es lo suficientemente alta como para que no hagan falta los faros altos.
- La velocidad del vehículo desciende por debajo de los 20 km/h (12 mph).

El sistema IntelliBeam se puede deshabilitar con el interruptor de luces altas/bajas o con la función de Guiñar para pasar. Si esto ocurriera, se debe activar y desactivar el interruptor de las luces altas/bajas en un lapso de dos segundos para volver a activar el sistema IntelliBeam. La luz del cuadro de instrumentos se encenderá para indicar que se reactivó el IntelliBeam. Consulte *Luz alta* ⇨ *160* y *Guiños* ⇨ *160*.

Las luces altas pueden no apagarse automáticamente si el sistema no puede detectar las luces de otro vehículo debido a alguna de las siguientes causas:

- Las luces del otro vehículo faltan, están dañadas, obstruidas, o no se pueden detectar por cualquier otro motivo.
- Las luces del otro vehículo están cubiertas con suciedad, nieve y/o tierra de la carretera.
- Las luces del otro vehículo no se pueden detectar debido a los densos gases de escape, humo, niebla, nieve, tierra de carretera, humedad u otras obstrucciones en el aire.
- El parabrisas del vehículo está sucio, agrietado u obstruido por algo que bloquea el sensor de luz.
- El vehículo está sobrecargado de tal manera que la parte de adelante apunta hacia arriba, haciendo que el sensor de luz apunte demasiado alto y no detecte faros ni luces traseras.
- Se está conduciendo el vehículo en carreteras sinuosas o accidentadas.

Es posible que tenga que deshabilitar los faros de luz alta automáticos si se presenta alguna de las condiciones mencionadas anteriormente.

Recordatorio de apagado de luces exteriores

Suena una campanilla recordatoria cuando los faros o las luces de estacionamiento están encendidos manualmente, se apaga el vehículo y se abre una puerta. Para inhabilitar la campanilla, apague las luces.

Luz alta

Empuje la palanca de las luces indicadoras de giro alejándola de usted y suéltela para encender la luz alta de los faros.

Para volver a las luces bajas de los faros, empuje la palanca nuevamente o tírela hacia usted y suéltela.

Cuando están encendidos los faros de luz alta, también se enciende esta luz indicadora del cuadro de instrumentos.

Guiños

Esta función le permite usar los faros de luces altas para avisar a otro conductor delante suyo que usted desea pasar. Funciona incluso si los faros están en la posición automática.

Para usarla, tire de la palanca de las luces de giro hacia usted y luego suéltela.

Si los faros están en la posición automática o en luces bajas, se encienden las luces altas. Según el tipo de faros, los mismos se apagarán luego de un tiempo corto o permanecerán encendidos mientras usted sostenga la palanca tirando hacia usted. Se enciende el indicador de luces altas en el cuadro de instrumentos. Suelte la palanca para volver al funcionamiento normal.

Luces de circulación diurna (DRL)

DRL puede facilitar que otros vean el frente del vehículo durante el día.

El sistema de luces de circulación diurna (DRL) se enciende cuando se cumplen las siguientes condiciones:

- El encendido está conectado.
- El control de luces exteriores está en AUTO.
- El sensor de luz determina que es de día.

Al encenderse el sistema DRL, solo se encienden las luces de circulación diurna. Las luces traseras, las luces de posición, las luces del tablero de instrumentos y otras luces, no se encenderán.

Según comienza a oscurecer, el sistema automático de faros pasa de las DRL a los faros.

Para apagar el DRL, gire el control de las luces exteriores a ⏻ y suelte.

Sistema automático de faros

Cuando el control de luces exteriores está en AUTO y afuera está suficientemente oscuro, los faros se encienden automáticamente.

El vehículo tiene un sensor de luz situado en la parte superior del tablero de instrumentos. No cubra el sensor, de lo contrario se encenderán los faros cuando no es necesario.

El sistema también puede encender los faros cuando se conduce a través de un garaje o un túnel.

Si el vehículo se arranca en un garaje oscuro, el sistema automático enciende las luces inmediatamente. Si hay luz en el exterior cuando el vehículo sale del garaje, se producirá un ligero retardo antes que el sistema automático de faros pase a DRL. Puede que durante dicho retardo el cuadro de instrumentos no tenga el brillo habitual.

Compruebe que el control de brillo del tablero de instrumentos esté en la posición de máximo brillo.

Consulte *Control de la iluminación del tablero de instrumentos* ⇨ *163*.

Cuando afuera está suficientemente luminoso, los faros se apagarán o pueden cambiar a luces de circulación diurna (DRL).

El sistema automático de faros se apaga cuando el control de luces exteriores se gira a ⏻ (Encender/Apagar) o se desconecta el encendido.

Encendido de luces con el limpiaparabrisas

Si se encuentran activados los limpiaparabrisas a la luz del día con el motor activado, y el control de luces exteriores está en AUTO, los faros, las luces de estacionamiento y demás luces exteriores se encienden. El tiempo de transición para que las luces se enciendan varía en función de la velocidad del limpiaparabrisas. Cuando los limpiaparabrisas no están funcionando, estas luces se apagan. Mueva el control de luces exteriores a ⏻ o ≡DC≡ para desactivar esta característica.

Luces de emergencia

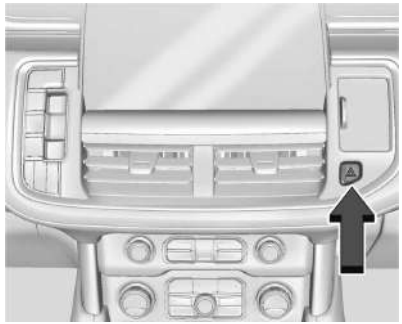

Se muestran Tahoe, Suburban, Yukon, Yukon XL, similar a Denali

⚠ **:** Pulse este botón para hacer centellear los intermitentes delanteros y traseros. Presiónelo nuevamente para apagar las balizas.

Cuando están encendidas las luces de emergencia, las luces indicadoras de giro del vehículo no funcionan.

Señalización de giros y cambios de carril

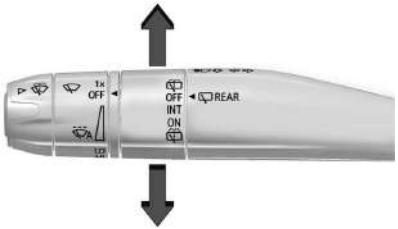

En el cuadro de instrumentos parpadea una flecha que señala la dirección del giro o cambio de carril.

Para señalizar un giro, mueva la palanca de luces indicadoras de giro hacia arriba o hacia abajo, hasta el tope.

Levante o baje la palanca durante menos de un segundo hasta que la flecha empiece a destellar para señalar un cambio de carril. Esto hace que las luces indicadoras de giro destellen automáticamente tres veces. Parpadeará seis veces si el Modo Grúa/Remolque está activado. Si se mantiene accionada la palanca de las luces indicadoras de giro durante más de un segundo, las luces indicadoras de giro destellan hasta que se suelte la palanca.

La palanca vuelve a su posición inicial cuando se suelta.

Si después de señalizar un giro o cambio de carril, las flechas destellan rápidamente o no se encienden, podría estar quemada una lámpara de las luces indicadoras de giro.

Reemplace cualquier lámpara quemada. Si la lámpara no está quemada, compruebe el fusible.

Consulte *Fusibles y disyuntores* ⇨ *355*.

Campanilla de luces indicadoras de giro encendidas

Si las luces indicadoras de giro se dejan encendidas durante más de 1,2 km (0,75 mi), suena una campanilla en cada guiño de dichas luces. El mensaje ENCENDER INTERMITENTE también aparecerá en el Centro de información para el conductor (DIC). Para apagar la campanilla y el mensaje, mueva la palanca de las luces indicadoras de giro a la posición de apagado.

Faros antiniebla

Si está equipado con faros antiniebla, el botón se halla en el control de luces exteriores, a la izquierda de la columna de dirección.

Para que se enciendan los faros antiniebla, el vehículo debe estar con el encendido conectado.

: Pulse para encender o apagar los faros antiniebla. Se enciende una luz en el cuadro de instrumentos.

Cuando se encienden los faros antiniebla, se encienden automáticamente las luces de estacionamiento.

En algunas localidades las leyes requieren que los faros estén encendidos con los faros antiniebla.

Iluminación interior

Control de la iluminación del tablero de instrumentos

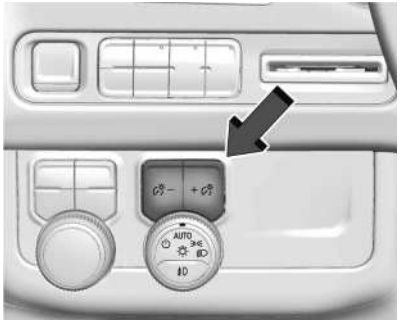

Esta función ajusta el brillo de todos los controles iluminados. El control de iluminación del tablero de instrumentos está arriba del control de las luces exteriores.

: Presione - o + para intensificar o atenuar las luces.

Esta función se encuentra operativa durante la noche o cuando los faros o las luces de estacionamiento están encendidos.

Lámparas de techo

Hay lámparas de techo en la consola superior y en el revestimiento del techo.

Para cambiar la configuración de las lámparas de techo, pulse lo siguiente:

OFF : Pulse para apagar las luces de domo cuando se abre cualquier puerta, cuando se pulsa en el transmisor RKE o cuando se desconecta el encendido. Una luz indicadora en el botón se encenderá cuando se active la anulación de la lámpara de domo. Pulse OFF nuevamente para deshabilitar esta función y la luz indicadora se apagará. Las luces de domo se encienden cuando se abre cualquier puerta, se pulsa en el transmisor RKE o cuando se desconecta el encendido.

Mantenga presionado el cristal de cualquiera de las luces de la consola superior para encender o apagar manualmente todas las luces de domo.

Luces de lectura

Hay luces de lectura en la consola y el revestimiento superior, si está equipado.

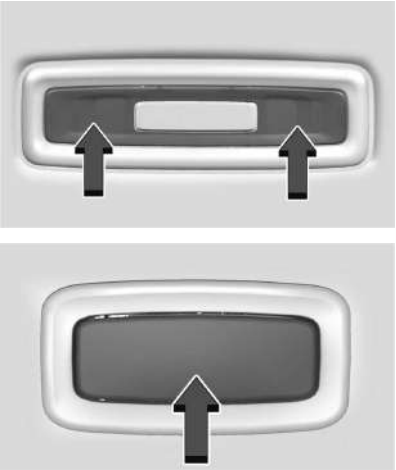

Con techo solar

Pulse el cristal de cada luz de lectura para encenderla o apagarla.

Dispositivos de iluminación

Iluminación de entrada

Las luces interiores se encienden cuando se pulsa 🔓 en la llave remota o cuando se abre cualquier puerta y el control de la luz de domo está en la posición DOOR.

También se encienden algunas luces exteriores cuando se pulsa 🔓 en la llave remota o cuando se abre cualquier puerta. Las luces bajas se encienden concretamente por la noche o en áreas con baja iluminación.

Todas las luces se apagan gradualmente luego de 30 segundos.

La iluminación para el ingreso se puede inhabilitar manualmente cerrando todas las puertas, pulsando 🔒 en la llave remota o arrancando el vehículo.

Esta característica puede cambiarse. Consulte "Luces de posición del vehículo" en *Personalización del vehículo* ⇨ *151*.

Iluminación de salida

Algunas luces exteriores e interiores se encienden cuando se abre la puerta del conductor después de desconectar el encendido.

Las luces interiores se encienden cuando se desconecta el encendido.

Las luces interiores y exteriores quedan encendidas durante un tiempo preestablecido y luego se apagan automáticamente.

Las luces exteriores se apagan inmediatamente girando el control de luces exteriores a la posición de apagado.

Esta característica puede cambiarse.

Consulte *Personalización del vehículo* ⇨ *151*.

Gestión de carga de la batería

El vehículo cuenta con un sistema de gestión de la alimentación eléctrica (EPM), que estima la temperatura de la batería y el estado de la carga. Luego ajusta el voltaje para lograr el mejor rendimiento y una larga vida útil de la batería.

Cuando el estado de carga de la batería es bajo, el voltaje se aumenta levemente para recargarla rápidamente. Cuando el estado de

la carga es alto, el voltaje se disminuye levemente para evitar la sobrecarga.
El voltímetro o la visualización de voltaje en el centro de información para el conductor (DIC), si están equipados, pueden mostrar la fluctuación del voltaje. Esto es normal.
Si existe un problema, se mostrará una alerta.

La batería se puede descargar en ralentí si las cargas eléctricas son muy altas. Esto es así en todos los vehículos. Se debe a que el generador (alternador) puede no estar girando con la rapidez suficiente en ralentí para producir toda la energía que se necesita para las cargas eléctricas muy altas.

Se registra una carga eléctrica elevada cuando varios de los siguientes accesorios están en funcionamiento, tales como: faros, luces altas, faros antiniebla, desempañador de la luneta trasera, ventilador del climatizador a alta velocidad, calentador de asientos, ventiladores de refrigeración del motor, cargas de remolque y cargas conectadas a los tomacorrientes para accesorios.

La EPM trabaja para evitar una descarga excesiva de la batería. Lo hace equilibrando la salida del generador y las necesidades eléctricas del vehículo. Puede aumentar la velocidad de ralentí del motor para generar más energía eléctrica, cuando sea necesario. Puede reducir temporalmente las demandas de energía eléctrica de algunos accesorios.

Normalmente, estas acciones se efectúan en escalones o niveles, sin ser percibidas. En casos aislados y en los niveles más altos de la acción correctiva, esta acción puede ser percibida por el conductor. En ese caso, puede aparecer un mensaje del DIC y es recomendable que el conductor reduzca las cargas eléctricas tanto como le sea posible.

Protección contra descarga de la batería

Esta función ayuda a evitar que la batería se agote cuando las luces interiores de cortesía o las luces de lectura se dejan accidentalmente encendidas. Si se deja cualquiera de esas luces encendida, se apaga automáticamente luego de 10 minutos, si el encendido está desconectado. Las luces no volverán a encenderse hasta que ocurra una de las siguientes acciones:

- Se conecte el encendido.
- Se cierren las puertas y se vuelvan a abrir.

Ahorro de batería de las luces exteriores

Las luces exteriores se apagan unos 10 minutos después de desactivado el encendido si se dejaron manualmente encendidos las luces de estacionamiento o los faros. Esto protege contra el agotamiento de la batería. Para reiniciar el lapso de 10 minutos, gire el control de luces exteriores a la posición ⏻ y luego nuevamente a la posición ≡00≡ o ≡D.

Para mantener las luces encendidas durante más de 10 minutos, el encendido debe estar en contacto o en ACC/ACCESSORY.

Chevrolet/GMC Tahoe/Suburban/Yukon/Yukon XL/Denali Owner Manual
(GMNA-Localizing-MidEast-15555989) - 2022 - SourcePDF - 8/2/21

Sistema de audio

Introducción
Introducción 167
Vista general 168
Mandos en el volante 169
Utilización del sistema 170
Actualizaciones del software 172

Radio
Radio AM-FM (Radio base) 172
Radio AM-FM (Radio de nivel superior) 174
Radio Data Systems (RDS) (Sistema de Datos de Radio RDS) 176
Recepción de radio. 176
Antena multibanda 176

Reproductores de audio
Cómo evitar dispositivos de medios de comunicación no confiables 177
Puerto USB 177
Audio por Bluetooth (Radio base) 178
Audio por Bluetooth (Radio de nivel superior) 179

Infoentretenimiento del asiento trasero
Sistema de infoentretenimiento del asiento trasero (RSI) 180

Navegación
Uso del sistema de navegación 186
Mapas 187
Símbolos de navegación 187
Destino 188
Sistema de Posicionamiento Global (GPS) 188
Posicionamiento del vehículo 189
Problemas con el guiado de ruta 189
Si el sistema necesita servicio 190
Explicaciones sobre la cobertura de la base de datos 190

Reconocimiento de voz
Reconocimiento de voz 190

Teléfono
Bluetooth (Vista general) 192
Bluetooth (Vinculación y uso de un teléfono para radio de nivel base) ... 193
Bluetooth (Vinculación y uso de un teléfono para radio de nivel superior) 197
Apple CarPlay y Android Auto (Radio base) 201
Apple CarPlay y Android Auto (Radio de nivel superior) 202

Ajustes
Ajustes (Radio base) 204
Ajustes (Radio de nivel superior) 207

Acuerdos de marcas comerciales y licencias
Acuerdos de marcas comerciales y licencias 210

Introducción

Lea las siguientes páginas para familiarizarse con las funciones.

⚠ Peligro

Si desvía sus ojos del camino demasiado tiempo o con demasiada frecuencia para usar cualquier función del infoentretenimiento, puede provocar un accidente. Usted u otras personas pueden sufrir lesiones o la muerte. No preste atención prolongada a las tareas con el infoentretenimiento mientras conduce. Limite sus vistazos a las pantallas del vehículo y concentre su atención en la conducción. Use comandos de voz toda vez que sea posible.

El sistema de infoentretenimiento tiene funciones integradas para evitar distracciones deshabilitando ciertas funciones durante la conducción. Estas funciones pueden aparecer atenuadas en pantalla cuando no están disponibles. Muchas de las funciones del infoentretenimiento también están disponibles a través de los controles del volante y del grupo de instrumentos.

Antes de conducir:

- Familiarícese con la operación, los controles en el grupo central, los controles en el volante de dirección y la pantalla del infoentretenimiento.
- Configure el audio presintonizando sus estaciones favoritas, ajustando el tono y los parlantes.
- Programe los números de su teléfono anticipadamente de modo que pueda llamar fácilmente a los mismos pulsando un solo control o utilizando un solo comando de voz.

Vea *Distracción al conducir* ⇨ *221*.

Cancelación activa de ruido (ANC, por su sigla en inglés)

Si está equipado, ANC reduce el ruido del motor en el interior del vehículo. ANC requiere que funcionen correctamente el sistema de audio instalado en fábrica, la radio, los altavoces, el amplificador (si está equipado), el sistema de inducción y el sistema de escape. Debe ser desactivado por su concesionario si se instalan equipos de posventa relacionados.

Vista general

Sistema de infoentretenimiento

El sistema de infoentretenimiento se controla utilizando la pantalla de infoentretenimiento, los controles en el grupo central, los controles del volante y por reconocimiento de voz.

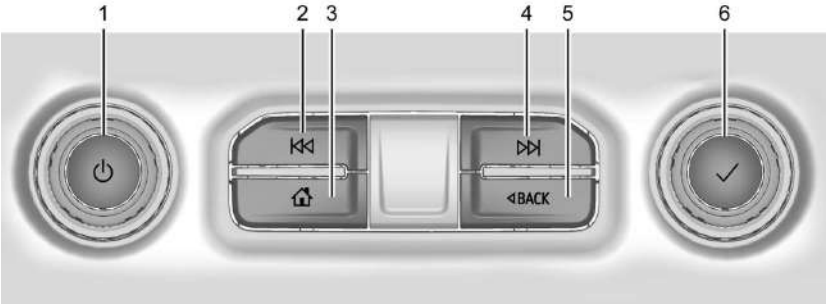

1. ⏻ (Alimentación eléctrica)
   - Pulse para encender el sistema.
   - Mantenga pulsado para apagar.
   - Pulse para silenciar/reactivar el sistema cuando esté encendido.
   - Gire para disminuir o aumentar el volumen.
2. ⏮
   - Radio: Pulse y suelte para ir a la emisora o canal anterior. Mantenga pulsado para buscar una emisora o canal anterior solamente. Vea *Radio AM-FM (Radio de nivel superior)* ⇨ *174* o *Radio AM-FM (Radio base)* ⇨ *172*.
   - USB/Bluetooth: Pulse para buscar el inicio de la pista actual o anterior. Mantenga pulsado para buscar una pista anterior solamente. Suelte para volver a la velocidad normal de reproducción. Consulte *Puerto USB* ⇨ *177* o *Audio por Bluetooth (Radio de nivel superior)* ⇨ *179* o *Audio por Bluetooth (Radio base)* ⇨ *178*.
3. ⌂
   - Pulse para ir a la Página inicial. Consulte "Página inicial" más adelante en esta sección.
   - Pulse para salir de Android Auto o Apple CarPlay. Para volver a Android Auto o Apple CarPlay, mantenga pulsado. Vea *Apple CarPlay y Android Auto (Radio base)* ⇨ *201* o *Apple CarPlay y Android Auto (Radio de nivel superior)* ⇨ *202*.
4. ⏭
   - Radio: Pulse y suelte para ir a la emisora o canal siguiente. Mantenga pulsado para buscar una emisora o canal siguiente solamente.
   - USB/Bluetooth: Púlselo para buscar la siguiente pista. Mantenga pulsado para buscar una pista

siguiente solamente. Suelte para volver a la velocidad normal de reproducción. Consulte *Puerto USB* ⇨ *177* o *Audio por Bluetooth (Radio de nivel superior)* ⇨ *179* o *Audio por Bluetooth (Radio base)* ⇨ *178*.

5. ◁ BACK
   - Pulse para regresar a la visualización anterior en un menú.
6. ✓
   - Gire para cambiar las fuentes del sintonizador solamente (AM/FM/SXM/DAB si están disponibles), estando en la aplicación de audio. No es compatible con fuentes sin sintonizador. Gire para recorrer las selecciones en las aplicaciones de proyección del teléfono.

Página inicial

Se accede a los iconos de las aplicaciones del vehículo en la Página de inicio. Cuando el vehículo está en movimiento, se deshabilitan varias aplicaciones.

Muévase a la izquierda o la derecha de la pantalla para acceder a las páginas de iconos.

Gestión de los íconos de la página inicial

1. Mantenga tocando cualquiera de los íconos de la Página Inicial para ingresar al modo de edición.
2. Continúe tocando el ícono y arrástrelo hasta la posición deseada.
3. Suelte el ícono para dejarlo en la posición deseada.

Mover un icono a otra página

1. Arrastre el icono hasta el borde de la pantalla hacia la página deseada.
2. Continúe arrastrando y soltando tantos íconos de aplicaciones como desee.

Mover un icono a la bandeja de aplicaciones

Para mover un icono a la bandeja de aplicaciones del lado izquierdo de la pantalla, arrastre el icono a la bandeja de aplicaciones.

Mandos en el volante

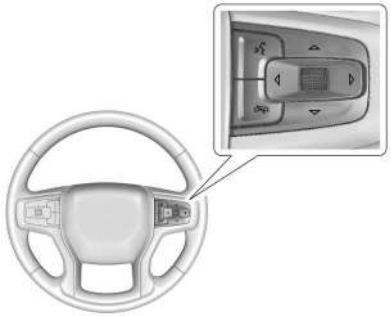

Si está equipado, algunos controles de audio se pueden ajustar desde el volante.

: Pulse para contestar una llamada entrante o para iniciar el reconocimiento de voz. Vea *Bluetooth (Vinculación y uso de un teléfono para radio de nivel superior)* ⇨ *197* o *Bluetooth (Vista general)* ⇨ *192* o *Bluetooth (Vinculación y uso de un teléfono para radio de nivel base)* ⇨ *193*.

: Pulse para rechazar una llamada entrante o para finalizar una llamada en curso. Pulse para silenciar o anular el

silenciado del sistema de infoentretenimiento cuando no esté en una llamada.

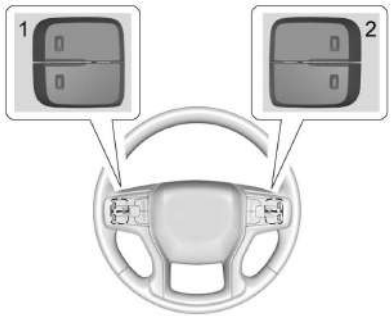

Los interruptores de favoritas y de volumen están en la parte posterior del volante.

1. Favorite (Favoritos): Cuando se está en una fuente de radio, pulse para seleccionar la reproducción de audio favorita siguiente o anterior. Cuando se está escuchando un dispositivo multimedia, pulse para seleccionar la pista siguiente o anterior.
2. Volumen: Pulse para aumentar o disminuir el volumen.

Utilización del sistema

Audio

Toque el icono Audio para mostrar la página de origen de audio activa. Los ejemplos de fuentes disponibles pueden incluir AM, FM, USB, AUX y Bluetooth.

Teléfono

Toque el icono Teléfono para mostrar la página principal de Teléfono. Consulte *Bluetooth (Vinculación y uso de un teléfono para radio de nivel superior)* ⇨ *197* o *Bluetooth (Vista general)* ⇨ *192* o *Bluetooth (Vinculación y uso de un teléfono para radio de nivel base)* ⇨ *193*.

Navegación

Si está equipado, toque el icono Navegación para mostrar el mapa de navegación.

Consulte *Uso del sistema de navegación* ⇨ *186*.

Ajustes

Toque el icono Configuración para mostrar el menú Configuración. Vea *Ajustes (Radio base)* ⇨ *204* o *Ajustes (Radio de nivel superior)* ⇨ *207*.

Apple CarPlay

Si está equipado, toque el icono de Apple CarPlay para activar Apple CarPlay tras conectar un dispositivo admitido. Vea *Apple CarPlay y Android Auto (Radio base)* ⇨ *201* o *Apple CarPlay y Android Auto (Radio de nivel superior)* ⇨ *202*.

Android Auto

Si está equipado, toque el icono de Android Auto para activar Android Auto tras conectar un dispositivo admitido. Consulte *Apple CarPlay y Android Auto (Radio base)* ⇨ *201* o *Apple CarPlay y Android Auto (Radio de nivel superior)* ⇨ *202*.

Cámara

Si está disponible, toque el icono de Cámara para acceder a la aplicación de la cámara. Vea *Sistemas de asistencia para estacionar o ir marcha atrás* ⇨ *281*.

Menú de atajos

El menú de atajos se encuentra cerca de la parte inferior de la pantalla. Se muestra con cuatro aplicaciones.

Funciones de la pantalla del infoentretenimiento

Las funciones de la pantalla del infoentretenimiento aparecen en la pantalla cuando están disponibles. Cuando una función no está disponible, es posible que esté atenuada. Al tocar sobre una función, es posible que se resalte.

Retroalimentación táctil

Si está disponible, la retroalimentación táctil consiste en un pulso que se genera al tocar un icono u opción sobre la pantalla, o al presionar los mandos de la consola central.

Gestos de infoentretenimiento

Use los siguientes gestos de dedos para controlar el sistema de infoentretenimiento.

Tocar/puntear

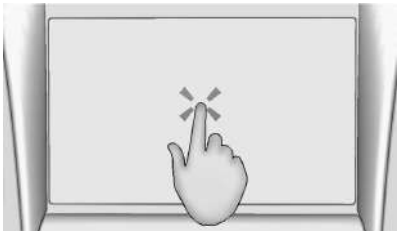

El toque/golpecito ligero se usa para seleccionar un ícono o una opción, activar una aplicación o cambiar la ubicación dentro de un mapa.

Mantener tocando

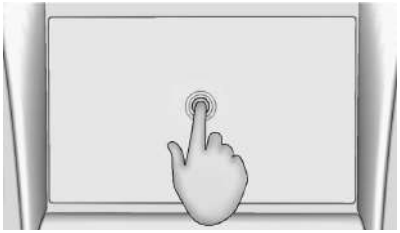

Tocar y mantener se puede usar para iniciar otro gesto, o para mover o eliminar una aplicación.

Arrastrar

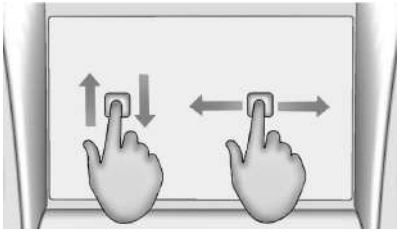

Se usa arrastrar para mover aplicaciones de la Home Page (Página de inicio), o para desplazar el mapa horizontalmente. Para arrastrar el elemento, debe sostenerlo y moverlo a lo largo de la pantalla a la nueva ubicación. Esto se puede hacer hacia arriba, abajo, la derecha o la izquierda. Esta función solo está disponible con el vehículo estacionado, no en movimiento.

Desplazar

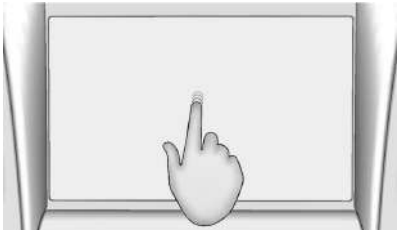

Desplazar se usa para mover elementos una distancia corta en una lista o sobre un mapa. Para desplazar, mantenga y mueva el elemento seleccionado hacia arriba o abajo a una ubicación nueva.

Lanzar o Deslizar

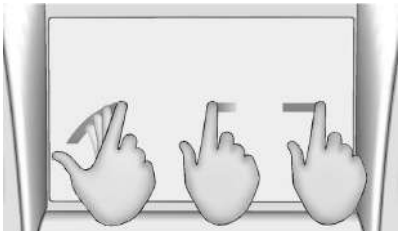

Lanzar o Deslizar se usan para desplazarse por una lista, desplazar horizontalmente el mapa o cambiar las vistas de página. Haga esto poniendo un dedo sobre la pantalla y luego desplazándolo rápidamente hacia arriba y hacia abajo, o hacia la derecha y hacia la izquierda.

Expansión

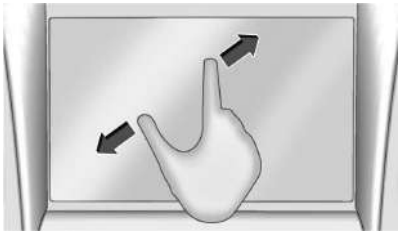

La expansión se usa para acercar en un mapa, en ciertas imágenes o en una página web. Coloque un dedo y el pulgar juntos sobre la pantalla y luego sepárelos.

Reducción

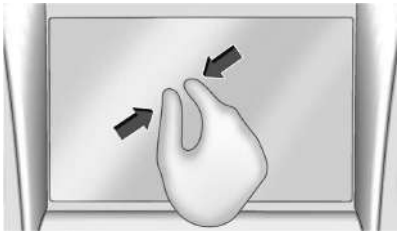

La reducción se usa para alejar en un mapa, en ciertas imágenes o en una página web. Coloque un dedo y el pulgar separados sobre la pantalla y luego júntelos.

Limpieza de superficies de mucho brillo, información del vehículo y pantallas de la radio

Para los vehículos con superficies de mucho brillo o para las pantallas del vehículo, utilice un paño de microfibra para limpiar las superficies. Antes de limpiar la superficie con el paño de microfibra, utilice un cepillo de cerdas suaves para quitar el polvillo que podría rayar la superficie. Luego limpie frotando cuidadosamente con el paño de microfibra. Nunca utilice limpiavidrios o solventes. Lave periódicamente el paño de microfibra a mano de forma separada, utilizando un jabón suave. No utilice blanqueadores o suavisantes. Enjuague con abundante agua y deje secar al aire antes de volver a utilizarlo.

Actualizaciones del software

Actualizaciones de software inalámbricas

Si está equipado, consulte "Actualizaciones" en *Ajustes (Radio base)* ⇨ *204* o *Ajustes (Radio de nivel superior)* ⇨ *207* para obtener detalles sobre las actualizaciones de software.

Radio

Radio AM-FM (Radio base)

Utilización de la radio

En la página de inicio, toque el icono Audio para mostrar la página de la fuente de sonido activa. Elija entre las tres fuentes usadas más recientemente en la lista de la izquierda de la pantalla o toque la opción More (Más) para mostrar una lista de fuentes disponibles. Entre las fuentes

disponibles se pueden incluir, a modo de ejemplo: AM, FM, Mis Medios, USB, AUX (si está equipado), y Bluetooth.

Menú de sonido del sistema de infoentretenimiento

Desde cualquiera de las páginas principales de las fuentes de audio, toque Sonido para ver lo siguiente:

Ecualizador : Toque para ajustar los Graves, Medios y Agudos usando los controles de la pantalla de infoentretenimiento.

Atenuación/ Balance : Toque para ajustar usando los controles de la pantalla de infoentretenimiento, o dando golpecitos/ arrastrando el retículo.

Localizar una estación

Buscar una estación

En la opción AM o FM, pulse ⏮ o ⏭ en la consola central para buscar la emisora más potente anterior o siguiente.

Búsqueda de emisoras

Desde la pantalla de AM o FM, toque Browse (Examinar) para mostrar todas las emisoras disponibles. Navegue hacia arriba y abajo por las emisoras desplazándose por la lista. Toque sobre la emisora que desea escuchar. Toque ☆ para guardar la emisora como favorita.

Si está disponible, toque Update Station List (Actualizar lista de estaciones) para actualizar las emisoras activas dentro de su área.

Sintonización directa

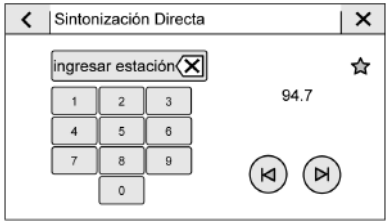

Acceda a Direct Tune (Sintonización directa) tocando el ícono Sinton. de la pantalla de AM o FM para mostrar el teclado. Navegue hacia arriba y abajo por todas las frecuencias usando ⏮ o ⏭. Use el teclado para ingresar directamente una emisora. Cuando se ingresa una nueva emisora, la información sobre dicha emisora aparece del lado derecho. Esta información se actualiza con cada nueva frecuencia válida que se sintonice.

El teclado atenúa las entradas que no contribuyen a una frecuencia válida, y coloca automáticamente un punto decimal dentro del número de la frecuencia.

Toque (X) junto a la emisora a ingresar para borrar un número por vez o mantenga pulsado para borrar todos los números.

Una emisora válida de AM o FM se sintoniza automáticamente con la nueva frecuencia, pero no cierra la pantalla de sintonización directa. Toque < o X en la parte superior de la pantalla para salir de Direct Tune (Sintonización directa).

Categorías FM

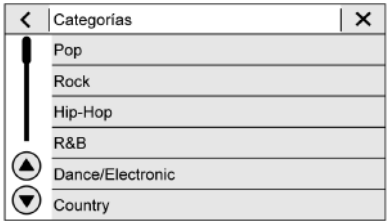

Desde la pantalla de FM, toque Browse (Examinar) para mostrar todas las emisoras disponibles. Toque Categorías en la parte superior de la lista de emisoras para acceder a una lista de los géneros disponibles. La lista incluye géneros asociados a las emisoras de FM. Toque un nombre de categoría para mostrar una lista de emisoras de dicha categoría. Al tocar sobre una emisora de la lista, se sintonizará dicha estación en la radio.

Almacenamiento de favoritos de emisoras de radio

Los favoritos se muestran en la parte superior de la pantalla.

AM o FM : Mantenga pulsado Pres. Favorito o una emisora sintonizada anteriormente para sobrescribirla en la parte superior de la pantalla a fin de almacenar la emisora actual como favorito. Toque una favorita guardada para ir a la emisora favorita.

Los favoritos también se pueden guardar tocando ☆ en la lista de emisoras. La opción se iluminará para indicar que se ha guardado como favorito.

El número de favoritos presentado se ajusta automáticamente como opción predeterminada, pero se puede ajustar manualmente en la pestaña del sistema en Ajustes bajo Favoritos y luego Establecer Número de Favoritos de Audio. También se puede ajustar desde Configuración en la pestaña Apps, dentro de Audio y luego Establecer Número de Favoritos de Audio.

Radio AM-FM (Radio de nivel superior)

Utilización de la radio

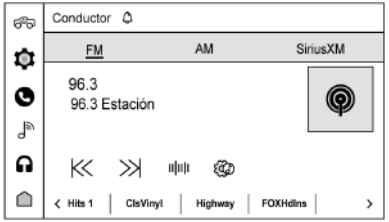

En la página de inicio, toque el icono Audio para mostrar la página de la fuente de sonido activa. Toque AM, FM, SiriusXM o Bluetooth desde la parte superior de la página.

Localizar una estación

Buscar una estación

En la pantalla de AM o FM, toque ◁◁ o ▷▷ en la pantalla de infoentretenimiento para buscar la emisora más potente anterior o siguiente.

Sinton.

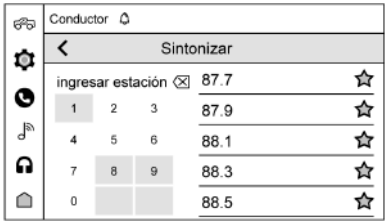

Toque en la pantalla de infoentretenimiento para mostrar la pantalla Sint.. Use el teclado para ingresar una emisora.

El teclado atenuará las entradas que no contribuyen a una frecuencia válida, y colocará automáticamente un punto decimal dentro del número de la frecuencia.

Toque para borrar un número por vez. Mantenga pulsado para borrar todos los números.

Una emisora válida de AM o FM se sintonizará automáticamente con la nueva frecuencia, pero no cierra la pantalla de sintonización. Toque en la pantalla de infoentretenimiento para salir.

La lista de todas las emisoras disponibles para examinar está en el lado derecho de la pantalla de sintonización. Toque para ir a esa emisora o toque para guardar la emisora como favorito.

Almacenamiento de favoritos de emisoras de radio

Los favoritos se muestran en el área del pie de la pantalla.

AM, FM o SiriusXM : Los favoritos se pueden almacenar tocando . La opción se iluminará en rojo para indicar que se ha guardado como favorito.

La cantidad de favoritos se muestra automáticamente.

Configuración de audio

En la pantalla de AM o FM, toque para mostrar lo siguiente:

Ecualizador : Toque para ajustar Bajos, Medios o Agudos usando las opciones de la pantalla de infoentretenimiento.

Atenuación/Balance : Toque para ajustar usando los controles de la pantalla de infoentretenimiento, o dando golpecitos/arrastrando el retículo.

Modo sonido : Toque para mostrar lo siguiente:

- Normal: ajusta el audio de manera de obtener el mejor sonido para todas las posiciones de asiento.
- Conductor: ajusta el audio de manera de obtener el mejor sonido para el conductor.
- Centerpoint: Este ajuste crea un sonido envolvente prácticamente desde cualquier fuente de audio.
- Trasero: ajusta el audio de manera de obtener el mejor sonido para los pasajeros de los asientos traseros.

Bose AudioPilot : Esta función ajusta el volumen en base al ruido en el vehículo y a la velocidad.

Toque Desactivar o Activar.

Administrar Favoritos : Toque para mostrar una lista de favoritos de Audio.

Los favoritos pueden moverse o eliminarse.

Para mover, mantenga pulsado el icono a mover y arrástrelo hacia arriba o abajo para reajustar la posición.

RDS : Permite encender o apagar el sistema de datos de radio (RDS).

Toque Desactivar o Activar.

Radio Data Systems (RDS) (Sistema de Datos de Radio RDS)

Si están equipadas, las características de RDS están disponibles para usar solo en las estaciones de FM que transmiten información de RDS. Con RDS, la radio puede:

- Agrupar emisoras por Categoría (por ejemplo, Tipo de programa) tales como Rock, Jazz, Clásica, etc.
- Mostrar mensajes de las estaciones de radio.

El sistema se basa en la recepción de información específica de estas estaciones y solo funciona cuando está disponible la información. Es posible que una emisora transmita información incorrecta que cause que las funciones de la radio se desempeñen incorrectamente. Si esto ocurre, contacte a la emisora de radio.

Cuando se difunde información por una emisora de RDS, el nombre o las letras del indicativo de la emisora aparecen en la pantalla de audio. También puede mostrarse texto de radio acerca de lo que se está reproduciendo actualmente.

Recepción de radio.

Si hay interferencia estática en la radio, desenchufe los dispositivos electrónicos de los tomacorrientes para accesorios.

FM

Las señales de FM solo tienen un alcance de alrededor de 16 a 65 km (10 a 40 millas). Si bien la radio tiene incorporado un circuito electrónico que funciona automáticamente para reducir la interferencia, puede producirse algo de estática, especialmente alrededor de edificios altos o colinas, que causa que el sonido se atenúe y vuelva al nivel normal.

AM

El alcance de la mayoría de las emisoras de AM es superior al de las de FM, especialmente de noche. El mayor alcance puede causar que las frecuencias de las emisoras se interfieran entre sí. También puede producirse estática cuando fenómenos tales como tormentas o elementos como líneas de alta tensión interfieren con el funcionamiento de la radio. Cuando esto sucede, trate de reducir los agudos de la radio.

Servicio de radio satelital SiriusXM

Si está equipado, el servicio de radio por satélite SiriusXM provee recepción digital de emisiones radiales. Los edificios altos o las colinas pueden interferir con las señales de radio satelital, lo que provoca que el sonido aparezca y desaparezca. Además, conducir o permanecer debajo de un follaje tupido, en puentes, garages o túneles puede causar la pérdida de la señal de SiriusXM por un tiempo. Algunos servicios de móviles pueden interferir en la recepción de la SXM, provocando una pérdida de señal.

Uso de dispositivos móviles

El uso de un dispositivo móvil, como para hacer o recibir llamadas, cargarlo o simplemente tenerlo encendido puede causar interferencia con la radio. Desenchúfelo o apáguelo si esto ocurre.

Antena multibanda

La antena del techo se puede usar para la radio, la navegación y el servicio OnStar, dependiendo de las opciones equipadas. Cuide de que no tenga obstrucciones que impidan una buena recepción. Si el vehículo tiene techo solar y está abierto, ello también puede afectar a la recepción.

Reproductores de audio

Cómo evitar dispositivos de medios de comunicación no confiables

Cuando use dispositivos de multimedia como USB y dispositivos móviles, tenga en cuenta el origen. Los dispositivos de multimedia no confiables podrían contener archivos que afectan el funcionamiento o el rendimiento del sistema, y deben evitarse.

Puerto USB

El vehículo puede estar equipado con dos puertos USB en la consola central, debajo del reposabrazos, y otros dos en el cuadro central. Estos puertos son para datos y para carga. También puede haber dos puertos USB en la parte posterior de la consola central, y un puerto USB a cada lado de la tercera fila de asientos, solo para carga.

Atención

Para evitar daños al vehículo, desenchufe todos los accesorios y desconecte del vehículo todos los cables de accesorios cuando no los use. Los cables de

(Continuación)

Atención (Continuación)

accesorios que se dejan enchufados al vehículo sin estar conectados a un dispositivo pueden dañarse o causar un cortocircuito eléctrico si el extremo sin conexión entra en contacto con líquidos u otra fuente de energía tal como el tomacorriente para accesorios.

Reproducción desde un USB

Se puede conectar un dispositivo de almacenamiento masivo USB al puerto USB.

Reproductor de MP3 USB y dispositivos USB

Los reproductores de MP3 USB y los dispositivos USB conectados deben cumplir con la especificación de clase de almacenamiento masivo (USB MSC).

Para reproducir un dispositivo USB en la radio de nivel superior:

1. Conecte el USB.
2. Toque Media Center (Centro multimedia) en la pantalla de infoentretenimiento.
3. Toque USB desde la pantalla Media apps (Aplicaciones multimedia).

Para reproducir un dispositivo USB en la radio de nivel base:

1. Conecte el USB.
2. Tocar Audio.
3. Tocar Más.
4. Tocar USB.

Utilice los siguientes cuando reproduce un origen USB activo:

▶ **:** Toque para reproducir la fuente de multimedia actual.

❚❚ **:** Toque para poner en pausa la reproducción de la fuente de multimedia actual.

⏮**:**

- Púlselo para buscar el inicio de la pista actual o anterior.
- Mantenga presionado para retroceder rápidamente por la reproducción. Suelte para volver a la velocidad normal de reproducción. Pantallas de tiempo transcurrido.

⏭**:**

- Púlselo para buscar la siguiente pista.
- Mantenga presionado para avanzar rápidamente por la reproducción. Suelte para volver a la velocidad normal de reproducción. Pantallas de tiempo transcurrido.

Shuffle (Mezclar) : Toque el icono Mezclar para reproducir música en orden aleatorio.

Menú Examinar de USB

Toque en cualquier lugar entre los menús superior e inferior, o toque la opción examinar en la pantalla del infoentretenimiento para ver el menú examinar, y aparecerán las siguientes opciones cerca de la parte inferior de la pantalla:

Listas repr.

1. Toque para ver las listas repr. que hay en el USB.
2. Toque una playlist (lista de reproducción) para ver la lista de todas las canciones en dicha playlist (lista de reproducción).
3. Toque una canción de la lista para comenzar la reproducción.

Las extensiones de listas de reproducción soportadas son m3u, pls y wpl.

Artistas

1. Toque para ver la lista de artistas que hay en el USB.
2. Toque el nombre de un artista para ver una lista de todos los álbumes de ese artista.
3. Para seleccionar una canción, pulse Todas las canciones o toque un álbum y luego seleccione una canción de la lista.

Álbumes

1. Toque para ver los álbumes que hay en el USB.
2. Toque el álbum para ver una lista de todas las canciones en ese álbum.
3. Toque una canción de la lista para comenzar la reproducción.

Canciones

1. Toque para mostrar una lista de todas las canciones en el USB.
2. Para comenzar la reproducción, toque una canción de la lista.

Audio por Bluetooth (Radio base)

Se puede reproducir música desde un dispositivo Bluetooth vinculado. Consulte la ayuda para vincular un dispositivo en *Bluetooth (Vinculación y uso de un teléfono para radio de nivel superior)* ⇨ *197* o *Bluetooth (Vista general)* ⇨ *192* o *Bluetooth (Vinculación y uso de un teléfono para radio de nivel base)* ⇨ *193*.

El volumen y la selección de canciones puede controlarse mediante los mandos de infoentretenimiento o el dispositivo móvil. Si se selecciona Bluetooth y no hay volumen, compruebe el volumen en el sistema de infoentretenimiento.

Se puede comenzar a reproducir música tocando Bluetooth en la lista de fuentes recientes a la izquierda de la pantalla, o tocando en Más y luego tocando el dispositivo Bluetooth.

Para reproducir música por Bluetooth:

1. Encienda el dispositivo y vincúlelo para conectarlo.
2. Una vez asociado, toque Audio en la página de inicio y luego Bluetooth en la lista de fuentes recientes a la izquierda de la pantalla.

Menú de sonido Bluetooth

Véase "Menú de sonido del sistema de infoentretenimiento" en *Radio AM-FM (Radio de nivel superior)* ⇨ *174* o *Radio AM-FM (Radio base)* ⇨ *172*.

Administrar dispositivos Bluetooth

Desde la Página de inicio:

1. Tocar Audio.
2. Toque Más.

3. Toque Bluetooth.
4. Toque Dispositivos para agregar o eliminar dispositivos.

Al tocar Bluetooth, puede no ser factible que la radio inicie el reproductor de audio del dispositivo conectado para comenzar la reproducción. Cuando el vehículo no está en movimiento, use el dispositivo móvil para comenzar la reproducción.

Cada dispositivo inicia el audio de manera distinta. Cuando se selecciona Bluetooth como fuente, puede que la radio aparezca como pausado en la pantalla. Pulse el control de reproducción del dispositivo o toque ▷ en la pantalla para iniciar la reproducción.

La funcionalidad de Búsqueda se mostrará siempre que lo admita el dispositivo Bluetooth. Este contenido de medios no será parte del modo de fuente MyMedia.

Algunos teléfonos inteligentes soportan el envío de información de música por Bluetooth para visualización en la radio. Cuando la radio recibe esta información, verifica si hay alguna disponible y la muestra. Para mayor información sobre las características Bluetooth admitidas, consulte a su concesionario.

Audio por Bluetooth (Radio de nivel superior)

Se puede reproducir música desde un dispositivo Bluetooth vinculado.

El volumen y la selección de canciones puede controlarse mediante los mandos de infoentretenimiento o el dispositivo móvil. Si se selecciona Bluetooth y no hay volumen, compruebe el volumen en el sistema de infoentretenimiento.

Para reproducir música por Bluetooth:

1. Encienda el dispositivo.
2. Toque Media Center (Centro multimedia) en la página de inicio de la pantalla de infoentretenimiento.
3. Toque Bluetooth Audio (Audio por Bluetooth) desde la pantalla Media apps (Aplicaciones multimedia).
4. Toque Conectar a Bluetooth si no hay ningún dispositivo conectado y siga las indicaciones de la pantalla para vincular el dispositivo.

Administrar dispositivos Bluetooth

Desde la Página de inicio:

1. Tocar Audio.
2. Toque Bluetooth.
3. Toque Dispositivos para agregar o eliminar dispositivos.

Un dispositivo Bluetooth solo se puede vincular cuando el vehículo está estacionado.

Al tocar Bluetooth Audio (Audio por Bluetooth), puede no ser factible que la radio inicie el reproductor de audio del dispositivo conectado para comenzar la reproducción. Cuando el vehículo no está en movimiento, use el dispositivo móvil para comenzar la reproducción.

Cada dispositivo inicia el audio de manera distinta. Cuando se selecciona Bluetooth Audio (Audio por Bluetooth) como fuente, puede que la radio aparezca como pausada en la pantalla. Pulse el control de reproducción del dispositivo o toque ▶ en la pantalla para iniciar la reproducción.

La funcionalidad de Búsqueda se mostrará siempre que lo admita el dispositivo Bluetooth. Este contenido de multimedia no será parte del modo de fuente Bluetooth Audio (Audio por Bluetooth).

Algunos teléfonos inteligentes soportan el envío de información de música por Bluetooth para visualización en la radio. Cuando la radio recibe esta información, verifica si hay alguna disponible y la

muestra. Para mayor información sobre las características Bluetooth admitidas, consulte a su concesionario.

Infoentretenimiento del asiento trasero

Sistema de infoentretenimiento del asiento trasero (RSI)

Si está equipado, el sistema incluye dos puertos HDMI, dos auriculares Bluetooth y pantallas de video táctiles en la parte posterior de los asientos del conductor y el pasajero.

El sistema RSI puede no funcionar correctamente hasta que la temperatura esté por encima de -20 °C (-4 °F) y por debajo de 55 °C (131 °F).

Operación del sistema

Para usar:

1. Toque dos veces en cualquier parte de cualquiera de las pantallas para encender y visualizar la pantalla de Inicio.
2. Toque ⏻ en la barra de estado para apagar la pantalla.

Las pantallas se pueden encender y apagar a través de cada pantalla táctil individual, independientemente de la otra, y desde el control del asiento delantero.

La reproducción a través de cualquier medio se detendrá al apagar dicha pantalla en particular.

Las pantallas pueden bloquearse desde el control del asiento delantero.

Fuentes

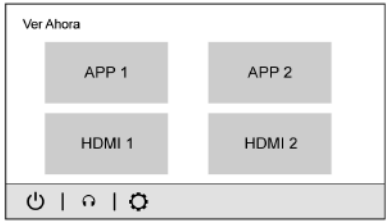

- HDMI 1
- HDMI 2
- Aplicaciones (si está equipado)

Barra de estado:

- ⏻: Tóquelo para apagar la pantalla. Toque dos veces en cualquier parte de la pantalla para volver a encenderla.
- 🎧: Tóquelo para acceder al menú Configuración de auriculares Bluetooth. Consulte "Configuración" más adelante en esta sección.
- ⚙: Tóquelo para ir al menú Configuración.

Entrada HDMI

Es necesario tener un cable HDMI para conectar un dispositivo HDMI al puerto del RSI. Las entradas HDMI del RSI permiten la conexión a videojuegos, reproductores de discos compactos, cámaras, teléfonos inteligentes, tabletas, dispositivos de streaming y dongles de A/V que tengan salidas HDMI (versión 1.4a).

Vista de la aplicación

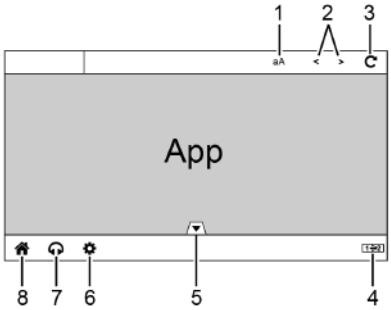

1. Toque para ajustar el nivel de zoom.
2. Toque para navegar por el historial de la página en ambos sentidos.
3. Toque para volver a cargar la página.
4. Toque para compartir pantalla con la otra pantalla trasera.
5. Toque o deslice hacia abajo para cerrar la imagen de superposición. Tocando en cualquier lugar de la pantalla o esperando aproximadamente tres segundos, también se deslizará la imagen de superposición hacia abajo.
6. Toque para abrir el menú de ajustes.
7. Toque para vincular o conectar los auriculares Bluetooth, ajustar el volumen de los auriculares o reproducir el audio por los altavoces interiores del vehículo.
8. Toque para abrir la pantalla de inicio.

Toque, deslice o arrastre la entrada para navegar dentro de una aplicación.

Tocando una aplicación se abrirá en una segunda pestaña. Para cerrar la segunda pestaña, toque la primera pestaña o toque la ✕.

Ajustes de la pantalla trasera

En la pantalla de inicio de la pantalla trasera, toque ⚙ para acceder al menú de configuración.

El menú puede contener los siguientes:

Brillo de la pantalla

Seleccione Brillo de la pantalla. Desplace la barra hacia la izquierda o la derecha para ajustar el brillo. Cada pantalla se puede ajustar por separado.

Auriculares Bluetooth de propiedad del cliente

El sistema RSI es compatible con los auriculares Bluetooth. Se pueden vincular hasta cuatro auriculares Bluetooth con cada PANTALLA TRASERA. La pantalla muestra una lista de todos los auriculares Bluetooth vinculados con el sistema RSI, además de permitir controlar el uso y la configuración. Desde o en esta pantalla, pueden conectarse nuevos auriculares Bluetooth, o modificarse su configuración.

Para vincular auriculares Bluetooth a una de las pantallas traseras:

1. Seleccione Auriculares Bluetooth o toque 🎧 desde la página de inicio de la pantalla trasera deseada.
2. Seleccione Conectar auriculares.
3. Compruebe que los auriculares Bluetooth estén en modo de vinculación. Una vez reconocidos por el sistema, los auriculares Bluetooth aparecen en la lista Auriculares disponibles.
4. Seleccione los auriculares Bluetooth en la lista. Tal vez deba anular la vinculación de los auriculares con el teléfono para poder conectarlos al RSI.

5. Una vez vinculado un auricular, toque las opciones de ese auricular para acceder al menú donde se puede cambiar el nombre, conectar, desconectar u olvidar el auricular.

Auriculares Bluetooth provistos

⚠ Peligro

Los auriculares tiene un paquete de batería de ión de litio que representa un grave peligro de incendio si se daña, está averiado o se usa incorrectamente.

Para evitar fugas y/o un incendio potencial de la batería:

- No intente quemar, aplastar o cortar la batería.
- No exponga la batería a ambientes con presiones de aire extremadamente bajas o temperaturas superiores a 60 C (140 F).
- No cargue la batería a temperaturas superiores a 45 C (113 F)
- No cargue la batería si los auriculares están defectuosos o dañados

Atención

No guarde los auriculares en un lugar caliente o bajo la luz directa del sol. Podría dañarlos y la reparación no estará cubierta por la garantía del vehículo. Guardarlos en un lugar muy frío podría descargar las baterías. Mantenga los auriculares guardados en un lugar fresco y seco.

Las pilas de este producto no se deben desechar con los residuos domésticos. Las pilas se deben reciclar en un establecimiento apropiado. Comuníquese con las autoridades locales para conocer los detalles del reciclado.

1. CH-Selección de canal
2. Encendido
3. Volumen
4. Puerto de carga USB-C

El RSI incluye dos auriculares inalámbricos Bluetooth nuevos. Los auriculares se pueden usar para escuchar las diferentes fuentes multimedia. Los auriculares inalámbricos tienen un botón de encendido, un botón de selección de canal y un botón de control de volumen.

Para usar los auriculares inalámbricos Bluetooth incluidos:

- Pulse el botón POWER durante un segundo para encender los auriculares. Se ilumina el indicador de encendido.

- Mientras los auriculares están apagados, mantenga pulsado el botón de encendido dos segundos para ingresar al modo de vinculación. El nombre del auricular se muestra como "GM RSI BT HP". Consulte "Vinculación con la pantalla del RSI" a continuación para conocer las instrucciones de vinculación con la pantalla del RSI.
- Para apagarlo, mantenga pulsado el botón de encendido durante dos segundos mientras está encendido.

Vinculación con la pantalla del RSI

Solo puede haber dos auriculares activos por pantalla RSI.

Para vincular un auricular Bluetooth a una de las pantallas traseras:

1. Toque el icono del auricular en la página de inicio de la pantalla trasera deseada.
2. Seleccione Añadir nuevos auriculares.
3. Compruebe que el auricular Bluetooth esté en modo de vinculación.
4. Una vez reconocido por el sistema, el auricular Bluetooth aparece en la lista Auriculares disponibles.
5. Seleccione el auricular Bluetooth en la lista. Una vez conectado, toque OK en la ventana emergente Pairing Successful (Vinculación exitosa).
6. Toque OK.

Voz superpuesta

Si está equipado, el sistema RSI tiene una función de voz superpuesta para ayudar a las personas con dificultades visuales y auditivas.

Al activarla, la función Voz superpuesta indica al usuario, de manera audible, la parte de la pantalla que se está tocando, indicando los botones activos, e incluyendo información para la identificación de la pantalla, el estado actual, el contenido de la lista, los metadatos y los mensajes emergentes. Permite al usuario activar funciones tocando dos veces en cualquier parte de la pantalla, lo cual se corresponde con el último botón que se haya tocado una vez e indicado de manera audible.

Para activar o desactivar la función Voz superpuesta, toque ⚙, toque el botón para alternar y pulse OK para confirmar. La función Voz superpuesta se desactiva toda vez que se apaga el vehículo.

Restablecer estudio de entretenimiento

Seleccione esta opción para restablecer las aplicaciones y cerrar la sesión de los usuarios.

Licencia de código abierto

Seleccione esta opción para mostrar la información de licencia.

Puertos traseros (RCP)

Si está equipado con un RSI, los RCP están en la parte trasera de la consola central. Incluyen dos puertos HDMI y dos puertos USB-C de carga solamente.

HDMI

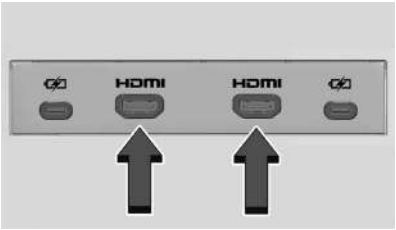

La entrada HDMI permite conectar un cable HDMI A/V desde un dispositivo auxiliar, como una cámara, sistema de videojuegos o dispositivo Apple. Para los dispositivos Apple es necesario un cable de Apple.

En la pantalla de inicio, toque sobre el puerto HDMI al que el dispositivo externo estuvo conectado.

Los puertos USB se puede usar como fuente de alimentación para ciertos dispositivos HDMI que admiten la carga por USB.

NO es posible acceder al contenido de estos puertos HDMI a través de la pantalla de infoentretenimiento.

Para usar las entradas HDMI del sistema RSI:

1. Conecte el dispositivo auxiliar con un cable HDMI.
2. Encienda tanto el dispositivo auxiliar como la pantalla de video del RSI.
3. Toque ⌂ (Inicio) en la pantalla correspondiente y seleccione HDMI como fuente.

HDMI

Conexión HDMI

El RCP incluye dos puertos HDMI para duplicar dispositivos de video.

Conecte el dispositivo externo para ver el contenido a través de la pantalla RSI.

En la pantalla de inicio, toque el puerto HDMI que estuvo conectado al dispositivo externo.

Vista de reproducción HDMI

La vista de reproducción HDMI muestra el contenido de video e incluye:

- ⌂ (Inicio): Tóquelo ⌂ para regresar a la pantalla de selección de inicio de RSI.
- 🎧 (Auriculares): Tóquelo 🎧 para acceder al menú de Configuración de auriculares Bluetooth. Consulte "Configuración" más adelante en esta sección.
- Compartir: Toque para compartir la pantalla con la otra pantalla trasera. La pantalla puede compartirse a través del dispositivo conectado.

Aplicación Estudio de entretenimiento desde la pantalla de inicio.

La aplicación Estudio de entretenimiento permite a un usuario sentado en el asiento delantero controlar las fuentes de las pantallas de video de los asientos traseros. Para acceder, toque el icono de la aplicación Estudio de entretenimiento en la página de inicio.

Las pantallas traseras pueden encenderse o apagarse desde la aplicación Estudio de entretenimiento. Toque Screen 1 o Screen 2 para seleccionar una pantalla. Toque Summary (Resumen) para ver ambas pantallas traseras a la vez. Al tocar el ícono de Encendido junto al ícono de pantalla resaltado, se encenderá o apagará esa pantalla.

El sonido de las pantallas traseras puede silenciarlo el usuario delantero presionando el icono de silencio correspondiente a la pantalla trasera izquierda o derecha en la pantalla Aplicación de video trasera, o, para silenciar ambas pantallas, presionando el botón SILENCIAR TODAS.

La fuente actual de la pantalla trasera correspondiente también puede mostrarse en la otra pantalla trasera presionando el botón Compartir en el lado inferior derecho de las pantallas de Aplicación de video RSI.

Selección de fuente desde la aplicación Estudio de entretenimiento

Pueden seleccionarse las fuentes para la pantalla trasera destacada. Seleccione Sources (Fuentes) en la pantalla de la aplicación Estudio de entretenimiento y luego seleccione desde la lista de fuentes disponibles que se muestran en la pantalla Fuentes del RSI.

Vista de resumen

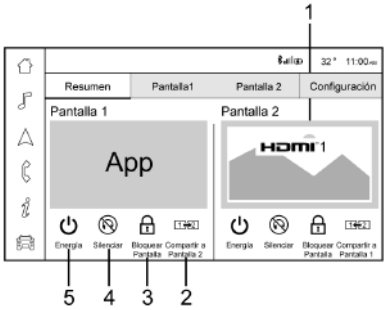

1. Fuente actual de las pantallas traseras.
2. Toque para compartir pantalla con la otra pantalla trasera.
3. Toque para bloquear la pantalla trasera de las entradas táctiles.
4. Toque para silenciar el audio de la pantalla trasera.
5. Toque para encender o apagar la pantalla trasera.

Vista de detalle de la pantalla sin reproducción de contenido

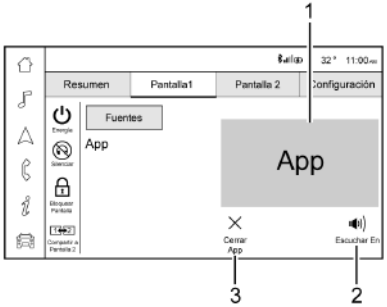

1. Muestra el nombre de la fuente.
2. Toque para reproducir el audio por los altavoces interiores del vehículo.
3. Toque para cerrar una aplicación en la pantalla trasera.

Vista de detalle de la pantalla con reproducción de contenido

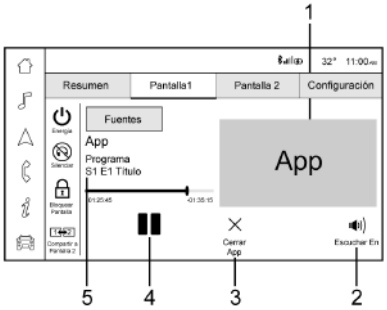

1. Gráfica mostrada para la reproducción del contenido actual.
2. Toque para reproducir el audio por los altavoces interiores del vehículo.
3. Toque para cerrar una aplicación en la pantalla trasera.
4. Toque para reproducir o poner en pausa el contenido que se reproduce en ese momento.
5. Nombre e información del contenido que se reproduce en ese momento.

Ajustes de Estudio de entretenimiento

Desde la página de Estudio de entretenimiento, toque Settings para acceder al menú de ajustes.

El menú puede contener los siguientes:

Recordar estado de encendido de pantalla

Seleccione para que las pantallas traseras de enciendan automáticamente cuando se arranca el vehículo.

Voz superpuesta de la pantalla trasera

Seleccione para tener voz superpuesta al video en las pantallas traseras individuales.

Aplicaciones permitidas

Seleccione para elegir qué aplicaciones están visibles.

Cuenta

Seleccione para mostrar el plan de datos del vehículo.

Restablecer estudio de entretenimiento

Seleccione para restablecer las aplicaciones.

Términos de uso de Estudio de entretenimiento

Seleccione para ver los términos de uso.

Declaración de privacidad

Seleccione para ver la Declaración de privacidad.

Diagnóstico de problemas del RSI

No enciende : Puede que el encendido no esté en contacto o en ACC/ACCESORY (ACCESORIOS).

No hay sonido en los auriculares con la luz indicadora encendida : Asegúrese de que los auriculares tengan carga suficiente. Enchufe los auriculares a un puerto USB-C para cargarlos.

Compruebe si los auriculares están vinculados a las pantallas. Asegúrese de que está escuchando en la pantalla correcta pulsando el botón de selección de canal.

Si los pasos arriba indicados no funcionan, desvincule los auriculares de las pantallas de RSI, apague los auriculares, enciéndalos nuevamente e intente vincularlos. Consulte los procedimientos de vinculación del auricular Bluetooth anteriormente en esta sección.

Distorsión de vídeo

Puede aparecer distorsión de vídeo al usar teléfonos celulares, un escáner, radios de BC, sistemas de posicionamiento global (GPS), intercomunicadores inalámbricos, un Fax portátil o walkie talkies.

Puede necesitar apagar el reproductor de vídeo al utilizar alguno de esos dispositivos dentro o cerca del vehículo.

Navegación

Uso del sistema de navegación

El sistema de navegación lo suministra un tercero proveedor, Google Automotive Services. La información proporcionada en esta sección es una reseña general y está sujeta a cambios. Para conocer la información funcional más actualizada, consulte g.co/mapsincar.

Acepte los Términos y condiciones de uso.

Google Maps está almacenado en la nube y se actualiza mientras está conectado a Internet. Es importante tener la versión más reciente para asegurar que las rutas sean exactas.

Conectividad de Internet

Para estar totalmente funcional, el vehículo se debe conectar a Internet. Google Maps se puede usar fuera de línea cuando se viaja por zonas sin conectividad descargando automáticamente mapas fuera de línea.

Perfiles

Conecte una cuenta de Google vigente al perfil de usuario activo para obtener servicio personalizado. Se mostrará la información disponible en la cuenta de Google.

Para iniciar sesión en un perfil, consulte Cuentas en *Ajustes (Radio base)* ⇨ *204* o *Ajustes (Radio de nivel superior)* ⇨ *207*.

Asistente de voz

Si está equipado, se puede controlar Google Maps mediante comandos de voz, consulte Asistente de voz de Google en *Reconocimiento de voz* ⇨ *190*.

Idioma y unidades

Para cambiar el idioma, consulte *Ajustes (Radio base)* ⇨ *204* o *Ajustes (Radio de nivel superior)* ⇨ *207*.

Para cambiar las unidades, consulte *Cuadro de instrumentos (Gama alta)* ⇨ *118* o *Cuadro de instrumentos (Nivel base)* ⇨ *116*.

Ajustes de silenciamiento

Durante el guiado de ruta activa, Google Maps puede dar indicaciones de voz y alertas de tráfico audibles, o se puede silenciar. En la aplicación Google Maps, toque Settings y luego Ajustes de silenciamiento para acceder a las opciones.

Brújula

La orientación de Google Maps se puede cambiar entre la dirección en la que se viaja en ese momento y el Norte. Toque la brújula para conmutar entre estas opciones.

Para recentrar el mapa a la ubicación de ese momento, toque el icono de ubicación.

Mapas

Mapas descargados automáticamente

Los datos de Google Maps se guardan automáticamente para usar cuando no está conectado a Internet.

Para activar la descarga automática mientras está conectado a Internet:

1. Abra Google Maps.
2. Toque Settings.
3. Toque Privacy Center y luego seleccione Offline maps (Mapas fuera de línea)
4. Seleccione mapas fuera de línea de descarga automática.
5. Compruebe la conexión de Internet y espere que termine la descarga.

Descarga de mapas fuera de línea

1. Abra Google Maps.
2. Toque Settings y luego Offline maps.
3. Toque el icono cuadrado para seleccionar su propio mapa.
4. Ajuste el mapa para cubrir el área que se desea descargar.
5. Toque Download (Descargar).

Símbolos de navegación

Los siguientes son los símbolos más comunes que pueden aparecer en la aplicación Nav.

Esto indica la ubicación y dirección actual del vehículo en el mapa.

El punto de destino marca la ubicación del destino final. Toque sobre el punto para ver la dirección de destino, o para agregarlo o quitarlo de la lista de Favoritos. Oculte la información tocando sobre el punto una vez más. Desaparecerá automáticamente si no se realiza ninguna acción.

Un segundo punto del menú es la reseña general de la ruta. Toque este punto para mostrar más detalles del destino o para borrar el destino.

Destino

Búsqueda de un destino

Se puede buscar un destino mediante Google Assistant.

Para buscar un destino sin Google Assistant:

1. Abra Google Maps.
2. Toque el campo Search (Buscar).
3. Ingrese el destino.
4. Toque Start (Iniciar).

Rutas alternativas

Las rutas alternativas se muestran como una línea separada. Estando ya sea en guiado activo o en la página de vista previa Maps, toque la ruta alternativa sugerida.

Agregado de una parada en la ruta

1. Estando en guiado activo, toque el icono Explore (Explorar) de la parte inferior.
2. Toque Add stop (Agregar parada).
3. Seleccione una categoría y toque la ubicación.
4. Para buscar por voz, toque Search by voice y diga el destino.
5. Toque Add stop y luego Confirm.

Agregado de una dirección particular o de trabajo

Para editar una dirección particular o de trabajo, se debe iniciar sesión en una cuenta de usuario. Consulte Cuentas en *Ajustes (Radio base)* ⇨ *204* o *Ajustes (Radio de nivel superior)* ⇨ *207*.

1. Abra Google Maps.
2. Toque Settings y luego Editar casa o trabajo.
3. Ingrese la dirección.

Búsqueda por categoría

Los destinos se pueden buscar por categoría tal como restaurante o almacén.

1. Abra Google Maps.
2. Toque la barra de búsqueda.
3. Toque Categories y seleccione una categoría.
4. Toque la ubicación deseada y luego Start.

Para evitar peajes, autopistas o ferries

1. Abra Google Maps.
2. Busque el destino y tóquelo en el mapa.
3. Toque Reseña general de la ruta y luego Opciones de ruta.
4. Toque una opción y luego Back (Atrás).

Capas de tráfico

1. Abra Google Maps.
2. Toque Settings.
3. Conmute entre Traffic on u off.

Sistema de Posicionamiento Global (GPS)

La posición actual del vehículo se determina mediante señales satelitales y diversas señales del vehículo.

A veces, otras interferencias como el estado del satélite, la configuración de la carretera, el estado del vehículo y/u otras circunstancias puede afectar la capacidad del sistema de navegación para determinar la posición exacta del vehículo.

Este sistema podría no estar disponible o pueden producirse interferencias si se cumple alguna de las siguientes condiciones:

- Las señales están obstruidas por edificios altos, árboles y camiones grandes o un túnel.
- Los satélites se están reparando o mejorando.

Para más información acerca de si el GPS no está funcionando correctamente, consulte *Problemas con el guiado de ruta* ⇨ *189* y *Si el sistema necesita servicio* ⇨ *190*.

Posicionamiento del vehículo

En ocasiones, la posición del vehículo en el mapa podría ser inexacta debido a una o más de las siguientes razones:

- Cambios en el sistema de carreteras.
- El vehículo marcha sobre superficies de caminos resbaladizos, como de arena, grava o nieve.
- El vehículo marcha sobre caminos sinuosos o rectos y largos.
- El vehículo se aproxima a un edificio alto o a un vehículo grande.
- La calle corre paralela a una autopista.
- EL vehículo fue transferido mediante un transporte de vehículos o un ferry.
- La calibración de posición actual está ajustada incorrectamente.
- El vehículo viaja a alta velocidad.
- El vehículo cambia de dirección más de una vez, o gira sobre una plataforma giratoria en una playa de estacionamiento.
- El vehículo entra o sale de una playa de estacionamiento, garaje o lugar con techo.
- No se recibe la señal de GPS.
- El vehículo tiene instalado un portaequipaje de techo.
- El vehículo cuenta con cadenas para las ruedas.
- Se reemplazaron los neumáticos o están desgastados.
- La presión de los neumáticos es incorrecta.
- Éste es el primer uso de la navegación después de actualizar los datos de mapa.
- La batería de 12 V ha estado desconectada durante varios días.
- El vehículo circula en tráfico pesado en los que la marcha es a bajas velocidades y el vehículo se detiene y arrancar repetidamente.

Problemas con el guiado de ruta

Puede producirse un guiado de ruta incorrecto bajo una o más de las siguientes condiciones:

- El giro no se realizó en la carretera indicada.
- El guiado de ruta podría no estar disponible cuando se realizar el retrazado automático de ruta para el próximo giro a la izquierda o a la derecha.
- La ruta podría no haber cambiado cuando se realiza el retrazado automático de ruta.
- No hay guiado de ruta cuando se gira en una intersección.
- Pueden anunciarse ocasionalmente nombres plurales de lugares.
- Podría tomar un tiempo largo operar el retrazado automático de ruta durante la marcha a alta velocidad.

- El retrazado automático de ruta podría mostrar una ruta que vuelve al punto de escala establecido si el vehículo se dirige a un destino sin pasar por un punto de escala.
- La ruta prohíbe la entrada de un vehículo debido a una regulación por hora o temporada o cualquier otra regulación que pueda estar en vigencia.
- Podrían no buscarse algunas rutas.
- La ruta hacia el destino podría no mostrarse si hay rutas nuevas, si las rutas se cambiaron recientemente o si ciertas rutas no están listadas en Maps.

Para recalibrar la posición del vehículo en el mapa, estacione con el vehículo en funcionamiento dos a cinco minutos, hasta que se actualice la posición del vehículo. Asegúrese de estacionar el vehículo en lugar seguro y que tenga una visión clara del cielo, lejos de obstrucciones grandes.

Si el sistema necesita servicio

Si el sistema de navegación necesita servicio, consulte al concesionario.

Explicaciones sobre la cobertura de la base de datos

Las áreas de cobertura varían con respecto al nivel de detalle del mapa disponible para cada área dada. Algunas áreas ofrecen mayores niveles de detalle que otras. Si esto sucede, no significa que haya un problema en el sistema. Cuando se actualizan los datos de mapa, puede haber más detalle disponible para las áreas que anteriormente tenían detalle limitado.

Reconocimiento de voz

Si está equipado, Google Assistant con reconocimiento de voz permite la operación manos libres dentro de audio, teléfono y navegación. Esta función se puede iniciar pulsando en el volante, tocando Google Assistant en la pantalla de inicio, o usando las palabras de activación "Hey Google" u "OK Google".

No obstante, no todas las características dentro de estas áreas están soportadas por los comandos de voz.

Uso del reconocimiento de voz

El reconocimiento de voz pasa a estar disponible una vez que se inicializa el sistema. Esto comienza cuando se conecta el encendido del vehículo. La inicialización puede demorar algunos momentos.

1. Pulse en los controles del volante, toque Google Assistant en la pantalla de inicio, o use las palabras de activación "Hey Google" u "OK Google" para activar el reconocimiento de voz.
2. Pronuncie claramente uno de los comandos descritos más adelante en esta sección.

   Se puede interrumpir una indicación de un sistema de reconocimiento de voz mientras se está reproduciendo. Para ello pulse nuevamente.

Cancelación de Google Assistant

- Diga "Cancel" (Cancelar) o "Exit" (Salir) para dar fin a la sesión de reconocimiento de voz y mostrar la pantalla donde se inició el reconocimiento de voz.
- Pulse en los controles del volante para cancelar la solicitud de Google Assistant.

Consejos útiles para pronunciar los comandos

El reconocimiento de voz identifica los comandos que se pronuncian en forma natural bajo la forma de oraciones o comandos directos que enuncian la aplicación y la tarea.

Para obtener los mejores resultados:

- Pronuncie el comando en forma natural, no demasiado rápido y tampoco demasiado despacio.
- Use comandos directos, sin demasiadas palabras adicionales. Por ejemplo: “Llamar a <nombre> al trabajo,” “Reproducir” seguido por el nombre del artista o de la canción, o “Sintonizar” seguido por el número de la emisora de radio.

Los comandos directos son comprendidos más claramente por el sistema. Un ejemplo de comando directo es "Dial <número>” (Marcar).

Si se guardó un número de teléfono celular con nombre y lugar, el comando directo debe incluir ambos. Por ejemplo, “Call <nombre> at work" (Llamar a alguien al trabajo).

Reconocimiento de voz para la radio

Si se están explorando las fuentes de audio cuando se toca Voice (Voz), quedan disponibles los comandos de reconocimiento de voz para AM, FM y SiriusXM (si está equipado).

"Tune to <frecuencia de AM> AM" (Sintonizar) : Sintonizar la emisora de radio cuya frecuencia se identifica en el comando (como "nueve cincuenta").

"Tune to <frecuencia de FM> FM" (Sintonizar) : Sintonizar la emisora de radio cuya frecuencia se identifica en el comando (como "uno cero uno punto uno").

"Play channel <número de canal SXM> on SiriusXM" (Reproducir el canal) : Sintonizar el número de canal de la emisora de radio SiriusXM identificado en el comando.

"Play <nombre del canal SXM> on Sirius XM" (Reproducir) : Sintonizar el nombre del canal de la estación de radio SiriusXM identificado en el comando.

Reconocimiento de voz para el teléfono

Asegúrese de que el teléfono esté vinculado usando Bluetooth para usar los comandos de voz relacionados con el teléfono.

“Call <nombre del contacto>" (Llamar) : Iniciar una llamada a un contacto guardado. El comando puede incluir la ubicación si el contacto tiene números de ubicación almacenado.

"Call <contacto> At Home","At Work", "On Mobile", u "On Other" (Llamar al contacto a su casa, al trabajo, al celular o a otro lugar) : Iniciar una llamada a un contacto y ubicación guardados en la casa, el trabajo, un dispositivo móvil u otro teléfono introducido.

“Call <número de teléfono celular>” (Llamar) : Iniciar una llamada a un número de teléfono móvil de siete dígitos, 10 dígitos, o a números de emergencia de tres dígitos.

"Volver a marcar" : Iniciar una llamada al último número marcado.

Reconocimiento de voz del asistente del teléfono

Mantenga pulsado en los controles del volante para pasar por el asistente Google Phone o Siri, y para ejecutarlo.

Teléfono

Bluetooth (Vista general)

El sistema con conexión Bluetooth puede interactuar con muchos dispositivos móviles para:

- Colocar y recibir llamadas en modo de manos libres.
- Compartir la agenda de direcciones o la lista de contactos del dispositivo con el vehículo.
- Transmitir audio (música y podcasts).
- Notificar la recepción de mensajes de texto.

Para minimizar la distracción del conductor, antes de conducir y con el vehículo estacionado:

- Familiarícese con las características del dispositivo móvil. Organice la agenda de direcciones y la lista de contactos claramente y elimine las entradas duplicadas o de muy poco uso.
- Revise los controles y la operación del sistema de infoentretenimiento.
- Vincular los dispositivos móviles con el vehículo. El sistema puede no funcionar con todos los dispositivos móviles. Consulte "Vinculación" más adelante en esta sección.

Los vehículos con sistema Bluetooth pueden usar un dispositivo móvil con capacidad Bluetooth y perfil manos libres para hacer y recibir llamadas telefónicas. Se usan el sistema de infoentretenimiento y reconocimiento por voz para controlar el sistema. El sistema se puede utilizar mientras el encendido esté en contacto o en modo de accesorios. El alcance del sistema Bluetooth puede ser de hasta 9,1 m (30 pies). No todos los dispositivos móviles soportan todas las funciones y no todos los dispositivos móviles funcionan con el sistema Bluetooth. Consulte my.chevrolet.com para acceder a más información sobre dispositivos móviles compatibles.

Mandos

Use los controles de la pantalla de infoentretenimiento y el volante para operar el sistema Bluetooth.

Mandos en el volante

: Pulse y suelte para responder llamadas entrantes de su dispositivo móvil conectado por Bluetooth. Mantenga pulsado para el asistente de dispositivos móviles.

: Pulse para finalizar una llamada, rechazar una llamada o cancelar una operación. Pulse para silenciar o anular el silenciado del sistema de infoentretenimiento cuando no esté en una llamada.

Controles del sistema de infoentretenimiento

Para información acerca de cómo navegar el sistema de menús usando los controles de infoentretenimiento, consulte *Utilización del sistema* ⇨ *170*.

Sistema de audio

Cuando se usa el sistema de dispositivo móvil por Bluetooth, el sonido sale por los altavoces delanteros del sistema de audio del vehículo y anula el sistema de audio. El nivel de volumen durante una llamada con el dispositivo móvil puede ajustarse pulsando los mandos del volante o el control de volumen de la consola central. El nivel de volumen ajustado queda en memoria para

las llamadas posteriores. El volumen no puede bajarse más allá de cierto nivel mínimo.

Bluetooth (Vinculación y uso de un teléfono para radio de nivel base)

Vinculación

Para poder usarlo, un teléfono celular con capacidad Bluetooth se debe vincular al sistema Bluetooth y luego conectarse al vehículo. Consulte la guía del usuario del fabricante del teléfono celular para conocer las funciones Bluetooth antes de vincular el teléfono celular.

Información de vinculación

- Se pueden vincular al vehículo un teléfono Bluetooth con capacidad de música como teléfono y un reproductor de música al mismo tiempo.
- Es posible vincular al sistema Bluetooth hasta 10 dispositivos.
- El proceso de vinculación se desactiva cuando el vehículo está en movimiento.
- La vinculación sólo se puede realizar una vez, a menos que la información de vinculación existente en el teléfono celular cambie o se elimine el teléfono celular del sistema.
- Si dentro del alcance del sistema hay diversos teléfonos móviles vinculados, el sistema conectará al teléfono configurado como Primero para conectar. Si ningún teléfono está configurado como Primero para conectar, se vinculará al dispositivo que se utilizó por última vez. Para enlazarse con un teléfono vinculado diferente, consulte "Enlace con un teléfono diferente" más adelante en esta sección.

Vinculación de un teléfono

1. Compruebe que se haya habilitado Bluetooth en el teléfono celular antes de iniciar la vinculación.
2. Toque el icono PHONE (TELÉFONO) en la página de inicio o el atajo del teléfono en el menú de aplicaciones, del pie de la pantalla.
3. Toque Phone (Teléfono) en la parte superior de la pantalla de infoentretenimiento. Puede haber también una opción Add (Agregar) en la parte media de la pantalla Phone. Al tocar esta opción de agregar teléfono, se produce un atajo al menú de lista de teléfonos.
4. Tocar Agregar Teléfono.
5. Seleccione el nombre del vehículo que se muestra en la pantalla de infoentretenimiento desde la lista de configuración Bluetooth de su teléfono.
6. Siga las instrucciones del teléfono móvil para confirmar el código de seis dígitos que aparece en la pantalla de infoentretenimiento, y toque Pair (Vincular).
7. Inicie el proceso de vinculación en el teléfono celular a vincular al vehículo. Consulte la guía del usuario del fabricante del teléfono celular para obtener información sobre este proceso. Una vez vinculado, el teléfono móvil aparecerá debajo de Conectado.
8. Si no aparece el vehículo en el teléfono, existen opciones para volver a iniciar el proceso de vinculación:
   - Apague el teléfono y vuelva a encenderlo.
   - Vuelva al inicio del menú Teléfono en la pantalla de infoentretenimiento y reinicie la vinculación.

- Restablezca el teléfono, aunque este paso debe tomarse como última medida.

9. Si el teléfono le solicita que acepte la conexión o que permita descargar la agenda de direcciones, seleccione Always Accept and Allow (Siempre aceptar y permitir). La agenda de direcciones puede no estar disponible si no se acepta.
10. Repita los pasos 1-8 para vincular teléfonos adicionales.

Primer teléfono vinculado en conectarse

Si dentro del alcance del sistema hay diversos teléfonos móviles vinculados, el sistema conectará al teléfono configurado como Primero para conectar. Para habilitar un teléfono vinculado como primero a conectar, asegúrese de que el teléfono esté encendido y luego toque Settings, System y luego Phones. La pantalla mostrará todos los teléfonos vinculados y conectados, así como los dispositivos reproductores de multimedia. Los teléfonos se pueden agregar y borrar, conectar y desconectar. Para establecer un teléfono como primero a conectar, toque i a la derecha del teléfono para abrir el menú de ajustes del teléfono. Seleccione la opción First to Connect (Primero a conectar) para habilitar la configuración de dicho dispositivo.

Teléfono secundario

Se puede habilitar un teléfono móvil como secundario tocando i a la derecha del nombre del teléfono celular vinculado para abrir el menú de ajustes del teléfono. Si un teléfono móvil está habilitado como teléfono secundario, podrá conectarse simultáneamente junto con otro dispositivo móvil con Bluetooth. Al hacerlo, el Teléfono secundario se etiquetará como Llamadas entrantes. Esto significa que el dispositivo solo puede recibir llamadas. La libreta de direcciones de un teléfono secundario no estará disponible, y no podrán hacerse llamadas con manos libres a través de este teléfono.

Si es necesario, toque Teléfono secundario estando en la lista de teléfonos para alternar entre las funciones de llamadas entrantes y salientes. Así, podrá hacer llamadas desde la lista de Contactos y Recientes.

Listado de todos los teléfonos vinculados y conectados

1. Toque PHONE (TELÉFONO) en la página de inicio o el atajo del teléfono en el menú de aplicaciones, del pie de la pantalla.
2. Tocar Teléfonos.

Desconectar un teléfono conectado

1. Toque PHONE (TELÉFONO) en la Home Page (Página de inicio).
2. Tocar Teléfonos.
3. Toque el lápiz al lado del teléfono celular o dispositivo móvil conectado para visualizar la pantalla de información del teléfono celular o dispositivo móvil.
4. Toque Disconnect (Desconectar).

Eliminación de un teléfono vinculado

1. Toque PHONE (TELÉFONO) en la página de inicio o el atajo del teléfono en el menú de aplicaciones, del pie de la pantalla.
2. Tocar Teléfonos.
3. Toque el lápiz al lado del teléfono celular conectado para mostrar la pantalla de información del teléfono celular o dispositivo móvil.
4. Toque Olvidar dispositivo.

Enlace a un teléfono diferente

Para enlazar a un teléfono móvil distinto, el teléfono nuevo debe estar dentro del vehículo y vinculado al sistema Bluetooth.

1. Toque PHONE (TELÉFONO) en la página de inicio o el atajo del teléfono en el menú de aplicaciones, del pie de la pantalla.
2. Tocar Teléfonos.
3. Toque el nuevo teléfono móvil a vincular de la lista de teléfonos no conectados. Consulte "Primer teléfono vinculado en conectarse" anteriormente en esta sección para acceder a más información sobre cómo configurar el dispositivo como Primero a conectar o Teléfono secundario.

Cambio al modo de auricular o manos libres

Para alternar entre el modo de auricular y manos libres:

- Mientras la llamada activa está en manos libres, toque la opción de pantalla Auricular para pasar al modo auricular.

  El icono se silenciar no estará disponible ni funcionará mientras el modo Auricular esté activo.
- Mientras la llamada activa está en el auricular, toque el icono de pantalla Auricular para pasar al modo manos libres.

Realización de una llamada usando los contactos y llamadas recientes

Se pueden hacer llamadas a través del sistema Bluetooth usando información de contacto personal del teléfono móvil con todos los teléfonos móviles compatibles con la función Libreta de direcciones. Familiarícese con la configuración del teléfono móvil y su uso. Verifique que el teléfono celular admite esta función.

El menú Contacts (Contactos) accede a la Libreta de direcciones almacenada en el teléfono celular.

El menú Recientes accede a la lista de llamadas recientes en su teléfono móvil.

Para hacer una llamada usando el menú Contacts (Contactos):

1. Toque Phone (Teléfono) en la Home Page (Página de inicio).
2. Tocar Contacts (Contactos).
3. Se puede buscar en la lista de Contactos usando la letra inicial. Toque A-Z en la pantalla de infoentretenimiento para recorrer la lista de nombres.

   Seleccione el nombre a llamar.
4. Seleccione el número de contacto al cual llamar.

Para hacer una llamada usando el menú Recientes:

1. Toque Phone (Teléfono) en la Home Page (Página de inicio).
2. Tocar Recientes.
3. Toque el nombre o número a llamar.

Hacer una llamada usando el teclado

Para hacer una llamada marcando los números:

1. Toque Phone (Teléfono) en la Home Page (Página de inicio).
2. Toque Teclado e ingrese un número telefónico.
3. Toque para comenzar a marcar el número.

Búsqueda de contactos con el teclado

Para buscar contactos desde el teclado:

1. Toque Phone (Teléfono) en la Home Page (Página de inicio).
2. Toque Teclado e ingrese números de teléfono o nombres de contactos parciales, usando los dígitos del teclado para buscar.

   Los resultados aparecen en la parte derecha de la pantalla. Toque uno para realizar una llamada.

Aceptación o rechazo de una llamada

Cuando se recibe una llamada entrante, el sistema de infoentretenimiento se silencia y se oye un tono de llamada en el vehículo.

Aceptar una llamada

Hay tres maneras de aceptar una llamada:

- Pulse en los controles del volante.
- Toque Answer (Contestar) en la pantalla de infoentretenimiento.
- Seleccione Answer (Contestar) en el cuadro de instrumentos usando el control de seleccionar.

Rechazar una llamada.

Hay tres maneras de rechazar una llamada:

- Pulse en los controles del volante.
- Toque Ignore (Ignorar) en la pantalla de infoentretenimiento.
- Seleccione Ignore (Ignorar) en el cuadro de instrumentos usando el control de seleccionar.

Llamada en espera

Para que funcione, la llamada en espera debe ser admitida en el teléfono móvil con Bluetooth y estar habilitada por el proveedor del servicio inalámbrico.

Aceptar una llamada

Hay tres maneras para aceptar una llamada en espera:

- Pulse en los controles del volante.
- Toque Switch (Cambiar) en la pantalla de infoentretenimiento.
- Seleccione Switch (Cambiar) en el cuadro de instrumentos usando el control de seleccionar.

Rechazar una llamada.

Hay tres maneras para rechazar una llamada en espera:

- Pulse en los controles del volante.
- Toque Ignore (Ignorar) en la pantalla de infoentretenimiento.
- Seleccione Ignore (Ignorar) en el cuadro de instrumentos usando el control de seleccionar.

Conmutación entre llamadas (solo llamadas en espera)

Para alternar entre las llamadas, pulse el icono del teléfono en la página de inicio para mostrar la vista de llamadas. Mientras está en Call View (Vista de llamadas), toque la información de la llamada en espera para cambiar de llamada.

Llamada tripartita

Para que funcione, llamada tripartita debe ser admitida por el teléfono Bluetooth y estar habilitada por el operador del servicio telefónico.

Para iniciar una llamada tripartita mientras está en una llamada:

1. En la vista de llamada, seleccione Agr. Llamada para agregar otra llamada.
2. Inicie la segunda llamada seleccionando entre Recientes, Contacts (Contactos) o Teclado.
3. Cuando está activa la segunda llamada, pulse el icono de combinar para poner en conferencia las tres llamadas.

Terminación de una llamada

- Pulse en los controles del volante.
- Toque a lado de la llamada para finalizar solo dicha llamada.
- Seleccione Fin en el cuadro de instrumentos usando el control de seleccionar.

Tonos del sistema de marcación por tonos (DTMF)

El sistema Bluetooth del vehículo puede enviar números durante una llamada. Esto se usa cuando se llama a un sistema telefónico controlado por menús. Use el teclado para ingresar el número.

Bluetooth (Vinculación y uso de un teléfono para radio de nivel superior)

Vinculación

Para poder usarlo, se debe vincular un dispositivo móvil con capacidad Bluetooth con el sistema Bluetooth y luego conectar al vehículo. Consulte la guía del usuario del fabricante del dispositivo móvil para conocer las funciones Bluetooth antes de vincular el dispositivo.

Información de vinculación

- Toque el icono del Teléfono en la página de inicio de la pantalla de infoentretenimiento.
- Si no se ha vinculado ningún dispositivo móvil, aparecerá un mensaje en la pantalla de infoentretenimiento con la opción Connect Phone (Conectar teléfono). Toque esta opción para vincular el teléfono celular. Consulte "Vinculación de un teléfono" más adelante en esta sección.
- Se puede vincular al vehículo un teléfono inteligente Bluetooth con capacidad de música como teléfono inteligente y un reproductor de música al mismo tiempo.
- Es posible vincular al sistema Bluetooth hasta 10 dispositivos.
- El proceso de vinculación se desactiva cuando el vehículo está en movimiento.
- La vinculación sólo se puede realizar una vez, a menos que la información de vinculación existente en el teléfono celular cambie o se elimine el teléfono celular del sistema.
- Si dentro del alcance del sistema hay diversos teléfonos móviles vinculados, el sistema conectará al teléfono configurado como Primero para conectar. Si ningún teléfono está configurado como Primero para conectar, se vinculará al que se utilizó por última vez. Para enlazarse con un teléfono móvil vinculado diferente, consulte "Enlace con un teléfono diferente" más adelante en esta sección.

Vinculación de un teléfono

1. Compruebe que se haya activado Bluetooth en el teléfono celular antes de iniciar el proceso de vinculación.
2. Toque el ícono Teléfono en la Página inicial.
3. Si no se conectó ningún dispositivo celular, toque Manage Phones (Gestionar teléfonos) para que aparezca la pantalla Phones (Teléfonos).

   Si ya hay otro dispositivo móvil conectado, toque Settings, Connections y luego Phones (Ajustes, Conexiones y Teléfonos).
4. Tocar Agregar Teléfono.
5. Siga las indicaciones de la pantalla para vincular el teléfono celular.
6. Siga las instrucciones del teléfono móvil para confirmar el código de seis dígitos que aparece en la pantalla de infoentretenimiento, y toque Vincular.

Para poder vincularlos, debe aceptarse el código del teléfono celular y de la pantalla de infoentretenimiento.

7. Inicie el proceso de vinculación en el teléfono celular a vincular al vehículo. Consulte la guía del usuario del fabricante del teléfono celular para obtener información sobre este proceso. Una vez vinculado, el teléfono celular aparecerá como Connected (Conectado).
8. Si no aparece el nombre del vehículo en el teléfono móvil, existen opciones para volver a iniciar el proceso de vinculación:
   - Asegúrese de que no haya una entrada del vehículo bajo la lista de conectados anteriormente. Si el vehículo y el teléfono celular se vincularon anteriormente y uno aún recuerda al otro, no lo identificará como dispositivo nuevo al buscar.
   - Apague Bluetooth y encienda el dispositivo.
   - Vuelva al inicio del menú Teléfono en la pantalla de infoentretenimiento y reinicie la vinculación.
   - Apague y encienda el teléfono móvil.
   - Restablezca el teléfono móvil, aunque este paso debe tomarse como última medida.
9. Si el teléfono móvil indica aceptar la conexión o permitir descargar la agenda de direcciones, toque Aceptar siempre y Permitir. La agenda de direcciones puede no estar disponible si no se acepta.
10. Para vincular teléfonos celulares adicionales, toque Settings, Connections y luego Phones.

Primer teléfono vinculado en conectarse

Si dentro del alcance del sistema hay diversos teléfonos móviles vinculados, el sistema conectará al teléfono configurado como Primero para conectar. Para que un teléfono móvil vinculado sea el Primero en conectar:

1. Compruebe que el teléfono esté encendido.
2. Toque el ícono de Settings (Ajustes) en la página de inicio.
3. Toque Connections.
4. Toque Phone.
5. Toque Options (Opciones) bajo el teléfono conectado.
6. Toque Primero a Conectar en el menú de ajustes del teléfono celular. Se habilitarán los ajustes para ese dispositivo.

Los teléfonos y dispositivos móviles pueden agregarse, quitarse, conectarse y desconectarse. Se mostrará un submenú cada vez que se pida agregar o administrar teléfonos y dispositivos móviles.

Acceso a la pantalla de lista de dispositivos

Hay dos maneras para acceder a la pantalla de lista de dispositivos:

Usando el icono de ajustes

1. Toque el icono Ajustes en la página de inicio o el icono Settings en el menú de atajos, cerca de la parte izquierda de la pantalla.
2. Tocar Conexiones.
3. Tocar Teléfonos.

Usando el icono del teléfono

1. Toque el icono Teléfono en la página de inicio o el icono del teléfono en el menú de atajos, cerca de la parte izquierda de la pantalla.
2. Toque ⚙ en la parte superior derecha de la pantalla Phones (Teléfonos).
3. Toque Connected Phone (Teléfono conectado).

Desconectar un teléfono conectado

Para desconectar un teléfono:

1. Abra a la pantalla de lista de dispositivos. Consulte "Acceso a la pantalla de lista de dispositivos" anteriormente en esta sección.
2. Toque Option (Opción) en la tarjeta del teléfono para mostrar los ajustes del teléfono celular o dispositivo móvil.
3. Toque Disconnect (Desconectar).

Eliminación de un teléfono vinculado

Para borrar un teléfono vinculado:

1. Abra a la pantalla de lista de dispositivos. Consulte "Acceso a la pantalla de lista de dispositivos" anteriormente en esta sección.
2. Toque Option (Opción) en la tarjeta del teléfono para mostrar los ajustes del teléfono celular o dispositivo móvil.
3. Toque Forget Phone (Olvidar teléfono).

Enlace a un teléfono diferente

Para enlazar a un teléfono móvil distinto, el teléfono nuevo debe estar dentro del vehículo y vinculado al sistema Bluetooth.

Para vincularse a un teléfono diferente:

1. Abra a la pantalla de lista de dispositivos. Consulte "Acceso a la pantalla de lista de dispositivos" anteriormente en esta sección.
2. Toque el nuevo teléfono celular a vincular en la lista de teléfonos disponibles. Consulte "Primer teléfono vinculado en conectarse" anteriormente en esta sección.

Cambio al modo de auricular o manos libres

Para alternar entre el modo de auricular y manos libres:

- Mientras la llamada activa está en manos libres, toque la opción Auricular para pasar al modo auricular.

  El icono de silenciar no estará disponible ni funcionará mientras el modo Auricular esté activo.
- Mientras la llamada activa está en el auricular, toque la opción Auricular para pasar al modo manos libres.

Efectuar una llamada usando contactos

Se pueden hacer llamadas a través del sistema Bluetooth usando información de contacto personal del teléfono móvil con todos los teléfonos móviles compatibles con la función Libreta de direcciones. Familiarícese con la configuración del teléfono móvil y su uso. Verifique que el teléfono celular admite esta función.

El menú Contactos accede a la Libreta de direcciones almacenada en el teléfono celular.

Para hacer una llamada usando el menú Contactos:

1. Toque el icono Teléfono en la página de inicio o en el menú de atajos, cerca de la parte izquierda de la pantalla.
2. Tocar Contactos.
3. Hay dos métodos para buscar contactos:
   - Barra de búsqueda – Toque el icono de búsqueda en la parte superior derecha de la ventana Phones y escriba el nombre o número del contacto en el teclado. Los resultados de la búsqueda se muestran en correspondencia con la entrada del usuario. Toque el nombre a llamar.
   - Desplazamiento – Toque la lista y desplácese, o use la barra de desplazamiento de la parte izquierda de la ventana Phones. Toque el nombre a llamar.

Efectuar una llamada usando el menú de recientes

El menú Recientes accede a la lista de llamadas recientes en su teléfono móvil.

Para hacer una llamada usando el menú Recientes:

1. Toque el icono Teléfono en la página de inicio o en el menú de atajos, cerca de la parte izquierda de la pantalla.
2. Tocar Recientes.
3. Toque el nombre o número a llamar.

Hacer una llamada usando el teclado

Para hacer una llamada marcando los números:

1. Toque el icono Teléfono en la página de inicio o en el menú de atajos, cerca de la parte izquierda de la pantalla.
2. Toque Teclado e ingrese un número telefónico.
3. Toque el icono del teléfono en la pantalla de infoentretenimiento para comenzar a marcar el número.

Búsqueda de contactos con el teclado

Para buscar contactos desde el teclado:

1. Toque el ícono Teléfono en la Página inicial.
2. Toque Teclado e ingrese números de teléfono o nombres de contactos parciales, usando los dígitos del teclado para buscar.

   Los resultados aparecen en la parte derecha de la pantalla. Toque uno para realizar una llamada.

Aceptación o rechazo de una llamada

Cuando se recibe una llamada entrante, el sistema de infoentretenimiento se silencia y se oye un tono de llamada en el vehículo.

Aceptar una llamada

Hay dos maneras de tomar una llamada:

- Pulse en los controles del volante.
- Toque Contestar en la pantalla de infoentretenimiento.

Rechazar una llamada.

Hay dos maneras de rechazar una llamada:

- Pulse en los controles del volante.
- Toque Declinar en la pantalla de infoentretenimiento.

Llamada en espera

Para que funcione, la llamada en espera debe ser admitida en el teléfono móvil con Bluetooth y estar habilitada por el proveedor del servicio inalámbrico.

Aceptar una llamada

Pulse para responder, luego toque Cambiar en la pantalla de infoentretenimiento.

Rechazar una llamada.

Pulse para rechazar la llamada y luego toque Decline (Rechazar) en la pantalla de infoentretenimiento.

Conmutación entre llamadas (solo llamadas en espera)

Para alternar entre las llamadas, toque Teléfono en la Página inicial para ver Vista de llamadas. Mientras está en Call View (Vista de llamadas), toque la información de la llamada en espera para cambiar de llamada.

Terminación de una llamada

- Pulse en los controles del volante.

- Toque en la pantalla del infoentretenimiento, junto a una llamada, para finalizar únicamente esa llamada.

Tonos del sistema de marcación por tonos (DTMF)

El sistema Bluetooth del vehículo puede enviar números durante una llamada. Esto se usa cuando se llama a un sistema telefónico controlado por menús. Use el teclado para ingresar el número.

Apple CarPlay y Android Auto (Radio base)

Si están equipados, las funciones de Android Auto y/o Apple CarPlay pueden estar disponibles por medio de un teléfono inteligente compatible. Si están disponibles, los iconos de Android Auto y Apple CarPlay pasarán de gris a color en la página de inicio de la pantalla de infoentretenimiento.

Para usar Android Auto y/o Apple CarPlay:

Para proyección con teléfono de cable

1. Descargue la aplicación Android Auto en su teléfono inteligente desde la tienda de Google Play. No hace falta una aplicación para usar Apple CarPlay.
2. Conecte su teléfono Android o su iPhone de Apple usando el cable USB original del teléfono y conectándolo a un puerto de datos USB. Para lograr un mejor funcionamiento, es muy recomendable usar el cable USB de fábrica proporcionado por el fabricante, el cual se debería reemplazar cuando tenga un desgaste por uso significativo para mantener la calidad de la conexión. Los cables genéricos o de otras marcas pueden no funcionar.
3. Al conectar el teléfono por primera vez para activar Apple CarPlay o Android Auto, acepta los términos y condiciones tanto del sistema de infoentretenimiento, como del teléfono.
4. Siga las instrucciones del teléfono.

Los iconos de Android Auto y Apple CarPlay de la página de inicio se iluminarán dependiendo del teléfono inteligente. Tanto Android Auto como Apple CarPlay pueden reproducirse automáticamente al conectar el cable USB. De no suceder, toque el ícono de Android Auto o Apple CarPlay en la página de inicio para iniciar.

Pulse En la consola central para volver a la página principal.

Para proyección con teléfono inalámbrico

Compruebe que su teléfono es compatible con la función inalámbrica en la página de Google Android Auto o Apple CarPlay.

1. Descargue la aplicación Android Auto en su teléfono inteligente desde la tienda de Google Play. No hace falta una aplicación para usar Apple CarPlay.
2. Para la primera conexión, existen dos maneras de configurar la proyección inalámbrica:
   - Conecte su teléfono Android o su iPhone de Apple usando el cable USB original del teléfono y conectándolo a un puerto de datos USB. Para lograr un mejor funcionamiento, es muy recomendable usar el cable USB de fábrica proporcionado por el fabricante, el cual se debería reemplazar cuando tenga un desgaste por uso significativo para mantener la calidad de la conexión. Los cables genéricos o de otras marcas pueden no funcionar.

- Conectar el teléfono por Bluetooth. Vea *Bluetooth (Vinculación y uso de un teléfono para radio de nivel superior)* ⇨ *197* o *Bluetooth (Vista general)* ⇨ *192* o *Bluetooth (Vinculación y uso de un teléfono para radio de nivel base)* ⇨ *193*.

3. Compruebe que la función inalámbrica esté conectada en el teléfono para que la proyección inalámbrica funcione.
4. Al conectar el teléfono por primera vez para activar Apple CarPlay o Android Auto, acepta los términos y condiciones tanto del sistema de infoentretenimiento, como del teléfono.
5. Siga las instrucciones del teléfono.

Los iconos de Android Auto y Apple CarPlay de la página de inicio se iluminarán dependiendo del teléfono inteligente. Tanto Android Auto como Apple CarPlay pueden reproducirse automáticamente al conectar el cable inalámbrica. De no suceder, toque el ícono de Android Auto o Apple CarPlay en la página de inicio para iniciar.

CarPlay y/o Android Auto inalámbrico pueden sufrir interferencias ocasionales en el servicio debido a inconvenientes ajenos al Wi-Fi.

Para desconectar la proyección inalámbrica del teléfono:

1. Seleccione Settings (Ajustes) en la página de Inicio.
2. Seleccione Teléfonos
3. Toque el lápiz junto al teléfono a desconectar.
4. Apague Apple CarPlay o Android Auto.

Pulse ⌂ En la consola central para volver a la página principal.

Las funciones están sujetas a cambios. Para más información sobre como configurar Android Auto y Apple CarPlay en el vehículo, consulte a su concesionario.

Android Auto es provisto por Google y está sujeto a los términos y las políticas de privacidad de Google. Apple CarPlay es provisto por Apple y está sujeto a los términos y las políticas de privacidad de Apple. Está sujeto a tarifas de planes de datos. Para obtener soporte para Android Auto y para comprobar si su teléfono es compatible, consulte https://support.google.com/androidauto. Para obtener soporte para Apple CarPlay y para comprobar si su teléfono es compatible, consulte www.apple.com/ios/carplay/. Apple y/o Google pueden cambiar o suspender la disponibilidad en cualquier momento. Android Auto, Android, Google, Google Play y otras marcas son marcas comerciales de Google Inc.; Apple CarPlay es una marca comercial de Apple Inc.

Pulse ⌂ en la consola central para salir de Android Auto o Apple CarPlay. Para volver a Android Auto o Apple CarPlay, mantenga pulsado ⌂ en la consola central.

Apple CarPlay y Android Auto se pueden desactivar desde el sistema de infoentretenimiento. Para hacerlo, toque Inicio, Configuración, y luego la pestaña Apps en la parte superior de la pantalla. Use las alternativas de On/Off para desconectar Apple CarPlay o Android Auto.

Apple CarPlay y Android Auto (Radio de nivel superior)

Si están equipados, las funciones de Android Auto y/o Apple CarPlay pueden estar disponibles por medio de un teléfono inteligente compatible. Si están disponibles, los iconos de Android Auto y Apple CarPlay pasarán de gris a color en la página de inicio de la pantalla de infoentretenimiento.

Para usar Android Auto y/o Apple CarPlay:

Para proyección con teléfono de cable

1. Descargue la aplicación Android Auto en su teléfono inteligente desde la tienda de Google Play. No hace falta una aplicación para usar Apple CarPlay.
2. Conecte su teléfono Android o su iPhone de Apple usando el cable USB original del teléfono y conectándolo a un puerto de datos USB. Para lograr un mejor funcionamiento, es muy recomendable usar el cable USB de fábrica proporcionado por el fabricante, el cual se debería reemplazar cuando tenga un desgaste por uso significativo para mantener la calidad de la conexión. Los cables genéricos o de otras marcas pueden no funcionar.
3. Al conectar el teléfono por primera vez para activar Apple CarPlay o Android Auto, acepta los términos y condiciones tanto del sistema de infoentretenimiento, como del teléfono.
4. Siga las instrucciones del teléfono.

Los iconos de Android Auto y Apple CarPlay de la página de inicio se iluminarán dependiendo del teléfono inteligente. Android Auto y/o Apple CarPlay pueden iniciarse automáticamente la próxima vez que se conecta el USB. De no suceder, toque el ícono de Android Auto o Apple CarPlay en la página de inicio para iniciar.

Pulse ⌂ En la consola central para volver a la página principal.

Para proyección con teléfono inalámbrico

Compruebe que su teléfono es compatible con la función inalámbrica en la página de Google Android Auto o Apple CarPlay.

1. Descargue la aplicación Android Auto en su teléfono inteligente desde la tienda de Google Play. No hace falta una aplicación para usar Apple CarPlay.
2. Para la primera conexión, existen dos maneras de configurar la proyección inalámbrica:
   - Conecte su teléfono Android o su iPhone de Apple usando el cable USB original del teléfono y conectándolo a un puerto de datos USB. Para lograr un mejor funcionamiento, es muy recomendable usar el cable USB de fábrica proporcionado por el fabricante, el cual se debería reemplazar cuando tenga un desgaste por uso significativo para mantener la calidad de la conexión. Los cables genéricos o de otras marcas pueden no funcionar.
   - Conectar el teléfono por Bluetooth. Vea *Bluetooth (Vinculación y uso de un teléfono para radio de nivel superior)* ⇨ *197* o *Bluetooth (Vista general)* ⇨ *192* o *Bluetooth (Vinculación y uso de un teléfono para radio de nivel base)* ⇨ *193*.
3. Compruebe que la función inalámbrica esté conectada en el teléfono para que la proyección inalámbrica funcione.
4. Al conectar el teléfono por primera vez para activar Apple CarPlay o Android Auto, acepta los términos y condiciones tanto del sistema de infoentretenimiento, como del teléfono.
5. Siga las instrucciones del teléfono.

Los iconos de Android Auto y Apple CarPlay de la página de inicio se iluminarán dependiendo del teléfono inteligente. Tanto Android Auto como Apple CarPlay pueden reproducirse automáticamente al conectar el cable inalámbrica. De no suceder, toque el ícono de Android Auto o Apple CarPlay en la página de inicio para iniciar.

CarPlay y/o Android Auto inalámbrico pueden sufrir interferencias ocasionales en el servicio debido a inconvenientes ajenos al Wi-Fi.

Para desconectar la proyección inalámbrica del teléfono:

1. Seleccione el icono Settings de la página de inicio o el icono Settings en el menú de atajos, cerca de la parte izquierda de la pantalla.
2. Selección de conexiones.
3. Toque Phones.
4. Toque Option (Opción) en la tarjeta del teléfono para mostrar los ajustes del teléfono celular o dispositivo móvil.
5. Apague Apple CarPlay o Android Auto.

Pulse ⌂ En la consola central para volver a la página principal.

Las funciones están sujetas a cambios. Para más información sobre como configurar Android Auto y Apple CarPlay en el vehículo, consulte a su concesionario.

Android Auto es provisto por Google y está sujeto a los términos y las políticas de privacidad de Google. Apple CarPlay es provisto por Apple y está sujeto a los términos y las políticas de privacidad de Apple. Está sujeto a tarifas de planes de datos. Para obtener soporte para Android Auto y para comprobar si su teléfono es compatible, consulte https://support.google.com/androidauto. Para obtener soporte para Apple CarPlay y para comprobar si su teléfono es compatible, consulte www.apple.com/ios/carplay/. Apple y/o Google pueden cambiar o suspender la disponibilidad en cualquier momento. Android Auto, Android, Google, Google Play y otras marcas son marcas comerciales de Google Inc.; Apple CarPlay es una marca comercial de Apple Inc.

Pulse ⌂ en la consola central para salir de Android Auto o Apple CarPlay. Para volver a Android Auto o Apple CarPlay, mantenga pulsado ⌂ en la consola central.

Ajustes

Ajustes (Radio base)

El menú de configuración puede organizarse en tres categorías. Seleccione la categoría deseada tocando Sistema, Apps o Vehículo.

Para acceder a los menús:

1. Toque el icono Settings (Ajustes) en la página de inicio de la pantalla de infoentretenimiento.
2. Toque la categoría deseada para mostrar una lista de opciones disponibles.
3. Toque para seleccionar la configuración de funciones deseada.
4. Toque ◯ o | para activar o desactivar una función.
5. Toque ✕ para ir la nivel superior del menú SETTINGS (AJUSTES).

El menú puede contener los siguientes:

Sistema

El menú puede contener los siguientes:

Hora / fecha

Use las siguientes funciones para configurar el reloj:

- Hora y fecha automática: Toque para que se establezcan la hora y la fecha de forma automática. Cuando esta función está desactivada, la hora y la fecha se pueden establecer manualmente.
- Set time (Ajustar hora): Toque para configurar manualmente la hora usando los controles de la pantalla de infoentretenimiento.

- Set Date (Ajustar fecha): Toque para configurar manualmente la fecha usando los controles de la pantalla de infoentretenimiento.
- Usar formato de 24 horas: Toque para especificar el formato de reloj que se muestra.

  Toque Desactivar o Activar.

Idioma

Así configurará el idioma que se usará en la pantalla de infoentretenimiento. Toque Language (Idioma) y seleccione el idioma apropiado.

Teléfonos

Toque para conectar a un teléfono móvil o fuente de dispositivo móvil diferente, desconectar un teléfono o dispositivo móvil o borrar un teléfono o dispositivo móvil.

Redes Wi-Fi

Se muestran las redes Wi-Fi conectadas y disponibles cercanas o del interior del vehículo.

Si no hay un paquete de datos 4G LTE en el vehículo, el sistema de infoentretenimiento se puede conectar a una red Wi-Fi protegida externa, como la de un dispositivo móvil o router hogareño, para utilizar los servicios conectados.

Punto de acceso Wi-Fi

Toque y aparecerá lo siguiente:

- Servicios Wi-Fi: Permite que los dispositivos utilicen el punto de acceso del vehículo.

  Toque los controles de la pantalla de infoentretenimiento para activar o desactivar.
- Nombre de Wi-Fi: Toque cambiar el nombre de la conexión Wi-Fi del vehículo.
- Contraseña de Wi-Fi: Toque cambiar la contraseña de la conexión Wi-Fi del vehículo.
- Dispositivos Conectados: Toque para mostrar los dispositivos conectados.
- Compartir Datos de Punto de Acceso: Toque Enable (Habilitar) para que todos los dispositivos puedan usar el punto de acceso del vehículo y sus datos o toque Disable (Deshabilitar) para permitir que los dispositivos solo puedan usar el punto de acceso del vehículo.

Indicación

Toque y aparecerá Apagar pantalla.

Toque para apagar la pantalla. Toque nuevamente cualquier zona de la pantalla de infoentretenimiento o cualquier control de la consola central para encender la pantalla.

Sonidos

Toque y aparecerá lo siguiente:

- Maximum Startup Volume (Máximo volumen en el arranque): Este es el ajuste del volumen máximo del sistema de infoentretenimiento al arrancar el vehículo. Use los controles de la pantalla de infoentretenimiento para establecer el volumen deseado en el arranque.
- Audbile Touch Feedback (Señal audible de pantalla táctil): Este ajuste determina si los sonidos se reproducen cuando usted toca la pantalla de infoentretenimiento o pulsa cualquier control de infoentretenimiento en la pila central.

Favoritos

Toque y aparecerá lo siguiente:

- Administrar favoritos: Toque para mostrar una lista de favoritos de audio o dispositivos móviles.

  Los favoritos pueden moverse, cambiarse de nombre o eliminarse.

Para mover, mantenga pulsado el favorito y arrástrelo hacia arriba o abajo para ajustar la posición.

- Establecer Número de Favoritos de Audio: Toque para seleccionar la cantidad de páginas de favoritos que pueden verse desde la aplicación de audio. Seleccione Auto para que el sistema ajuste automáticamente este número en función del número de favoritos que guardó. Toque Auto, 5, 10, 15, 20, 25, 30, 35 o 40.

Acerca de

Toque para ver la información del software del sistema de infoentretenimiento.

Volver a la configuración de fábrica

Toque y aparecerá lo siguiente:

- Restablecer Configuración del vehículo: Restablece todas las configuraciones del vehículo para el usuario actual.

  Toque Cancel (Cancelar) o Reset (Restablecer).
- Borrar Configuración y Datos Personales: Borra la configuración de datos de las aplicaciones, los perfiles de usuario y los datos personales, incluidos los del dispositivo móvil.

  Toque Cancel (Cancelar) o Erase (Borrar).

Aplicaciones

El menú puede contener los siguientes:

Android Auto

Esta función le permite interactuar directamente con su teléfono desde la pantalla de infoentretenimiento. Vea *Apple CarPlay y Android Auto (Radio base)* ⇨ *201* o *Apple CarPlay y Android Auto (Radio de nivel superior)* ⇨ *202*.

Toque Desactivar o Activar.

Apple CarPlay

Esta función le permite interactuar directamente con su teléfono desde la pantalla de infoentretenimiento. Vea *Apple CarPlay y Android Auto (Radio base)* ⇨ *201* o *Apple CarPlay y Android Auto (Radio de nivel superior)* ⇨ *202*.

Toque Desactivar o Activar.

Audio

Según la fuente de audio actual, habrá diferentes opciones disponibles.

Toque y aparecerá lo siguiente:

- Ajustes de Tono: Toque para ajustar Ecualizador, Atenuación/balance o Modo de sonido. Véase "Menú de sonido del sistema de infoentretenimiento" en *Radio AM-FM (Radio de nivel superior)* ⇨ *174* o *Radio AM-FM (Radio base)* ⇨ *172*.
- Volumen Automático: Esta función ajusta el volumen en base a la velocidad del vehículo.

  Toque Off (Desactivado), Low (Bajo), Medio-Bajo, Media, Medio-Alto o Alta.
- Administrar favoritos: Toque para mostrar una lista de favoritos de audio o dispositivos móviles.

  Los favoritos pueden moverse, cambiarse de nombre o eliminarse.

  Para mover, mantenga pulsado el favorito y arrástrelo hacia arriba o abajo para ajustar la posición.
- Establecer Número de Favoritos de Audio: Toque para seleccionar la cantidad de páginas de favoritos que pueden verse desde la aplicación de audio. El ajuste automático ajustará este número automáticamente en función de la cantidad de favoritos que se hayan guardado. Seleccione Auto, 5, 10, 15, 20, 25, 30, 35 o 40.
- RDS: Permite activar o desactivar RDS.

  Toque Desactivar o Activar

- Filtro de Contenido Explícito: Permite activar o desactivar el filtro de contenido explícito.

  Toque Desactivar o Activar
- Manage Phones (Gestionar teléfonos): Toque para conectarse a una fuente telefónica diferente, desconectar o eliminar un teléfono.
- Restablecer índice de música: Permite restablecer el índice de música si tiene dificultades para acceder a todo el contenido de medios de su dispositivo.

  Toque YES (Sí) o NO.

Teléfono

Toque y aparecerá lo siguiente:

- Mi número: Muestra el número de teléfono móvil del dispositivo conectado por Bluetooth.
- Privacidad: Mostrar alertas de llamadas solamente en el cuadro.

  Toque Desactivar o Activar.
- Ordenar Contactos: Toque para ordenar por nombre o apellido.
- Re-sync Device Contacts (Resincronizar contactos del dispositivo): Permite resincronizar los contactos del dispositivo si tiene problemas para acceder a todos los contactos de su teléfono móvil.
- Eliminar Todos los Contactos del Vehículo: Toque para borrar todos los contactos guardados en el vehículo.

Vehículo

Este menú permite ajustar las diversas funciones del vehículo. Vea *Personalización del vehículo* ⇨ *151*.

Ajustes (Radio de nivel superior)

Consulte la Declaración de privacidad y los Términos de uso para conocer información importante. Para visualizar, toque el icono Configuración en la página de inicio de la pantalla de infoentretenimiento.

Para acceder a los menús de personalización:

1. Toque Ajustes en la página inicial en la pantalla del infoentretenimiento.
2. Toque la categoría deseada para mostrar una lista de opciones disponibles.
3. Toque para seleccionar la configuración de funciones deseada.
4. Toque las opciones de la pantalla de infoentretenimiento para activar o desactivar una función.
5. Toque < para volver.

El menú de ajustes puede contener los siguientes:

Conexiones

Teléfonos

Toque Agregar Teléfono para vincular un dispositivo Bluetooth.

Compartir vehículo al teléfono

Cuando esta función está activada, permite que las aplicaciones Android Auto o Apple CarPlay usen los datos del vehículo en los teléfonos que se muestran en la lista.

Vehículo

Este menú permite ajustar las diversas funciones del vehículo. Vea *Personalización del vehículo* ⇨ *151*.

Aplicaciones y notificaciones

Mostrar todas las aplicaciones

Toque para ver la pantalla App info (Información de aplicaciones).

Aplicaciones por defecto

Toque para ver la pantalla Default apps (Aplicaciones por defecto).

Toque cada aplicación de la lista para obtener más información acerca de esa aplicación.

Permisos de aplicaciones

Toque para ver la pantalla Permission manager (Administrador de aplicaciones).

Muestra las aplicaciones usando la ubicación y el teléfono.

Acceso a aplicaciones especiales

Toque para ver la pantalla Special app access (Acceso a aplicaciones especiales) y es posible que aparezca lo siguiente:

- Modificar la configuración del sistema: Toque para ver las aplicaciones que se pueden habilitar o inhabilitar para modificar la configuración del sistema.
- Acceso a Notificaciones: Toque para mostrar la pantalla de acceso a notificaciones.
- Premium SMS access (Acceso a SMS premium): Puede generar costos en la cuenta del operador. Si el permiso para una aplicación está habilitado, se pueden enviar SMS premium usando esa aplicación.
- Usage access (Acceso al uso): Toque para permitir que una aplicación efectúe el seguimiento de cuáles aplicaciones se están usando, con qué frecuencia, la configuraciones de operador e idioma, y otros detalles
- Wi-Fi control (Control de Wi-Fi): Toque para permitir que una aplicación active o desactive Wi-Fi, explore y se conecte a redes Wi-Fi, agregue o elimine redes, o inicie un punto de acceso local solamente.

Hora/fecha

Use las siguientes funciones para configurar el reloj:

- Usar formato de 24 horas: Toque para especificar el formato de reloj que se muestra.

  Toque Desactivar o Activar.
- Zona Horaria Automática (Si está equipado): Toque Off (Desactivar) u On (Activar) para deshabilitar o habilitar la actualización automática de la zona horaria basándose en la ubicación del vehículo. Si esta función está activada, la zona horaria no puede fijarse manualmente.
- Seleccionar Zona Horaria: Toque para configurar manualmente la zona horaria. Toque sobre una zona horaria de la lista.
- Hora y fecha automática: Toque Activar o Desactivar para habilitar o inhabilitar la actualización automática de fecha y hora. Seleccione Off (Desactivado) para ajustar la fecha y hora manualmente

  Para ajustar manualmente la fecha y hora, desplácese hacia arriba o abajo en el mes, día, año, hora, minutos y AM/PM.

Indicación

Toque y aparecerá lo siguiente:

- Modo: Permite ajustar el aspecto de la vista del mapa de navegación, y de las aplicaciones optimizadas para condiciones de luz de día o noche que se hayan descargado. Seleccione Auto para que la pantalla se ajuste automáticamente según las condiciones de luz/oscuridad.

  Toque Automático, Light (Luz) o Dark (Oscuro) para ajustar la pantalla.

- Apagar pantalla: Toque para apagar la pantalla. Toque cualquier parte de la pantalla de infoentretenimiento para encender la pantalla.

Sonidos

Toque y aparecerá lo siguiente:

- Volumen de Arranque Máximo: Esta característica limita el volumen del sistema de infoentretenimiento cuando se arranca el vehículo. Para configurar el volumen de arranque máximo, toque los controles en la pantalla de infoentretenimiento para aumentar o disminuir el volumen.
- Respuesta de toque audible: Esta configuración determina si se reproduce un determinado sonido al tocar la pantalla de infoentretenimiento o los controles de la radio. Esta característica se puede activar o desactivar.

Privacidad

Servicios de ubicación

Toque y aparecerá lo siguiente:

- Location Services for Android (Servicios de ubicación para Android): Toque para mostrar Recent Location Requests (Solicitudes de ubicación recientes), App level permissions (Permisos de nivel de aplicaciones) y Servicios de localización.
- Location Services for OnStar (Servicios de ubicación para OnStar): Esta característica se puede activar o desactivar.

DNS privada

Portaobjetos

Toque para mostrar la información del almacenamiento de Music & audio (Música y audio), Other apps (Otras aplicaciones), Files (Archivos) y Sistema.

Seguridad

Elección de un tipo de bloqueo

Toque y aparecerá lo siguiente:

- Ninguno: Toque para no tener bloqueo de pantalla.
- Pattern (Patrón): Toque para elegir un patrón de desbloqueo para dibujar.
- PIN: Toque para crear un PIN.
- Contraseña: Toque para crear una contraseña

Dispositivos confiables

Toque para mostrar o agregar un dispositivo confiable.

Sistema

El menú puede contener los siguientes:

Idioma

Así configurará el idioma que se usará en la pantalla de infoentretenimiento. También puede usar el idioma seleccionado para el reconocimiento de voz y la realimentación por audio. Toque el idioma preferido.

Teclado y habla

Toque y aparecerá lo siguiente:

- Autofill service (Servicio de llenado automático): Toque para seleccionar Ninguno o Google.
- Keyboard (Teclado): Toque para seleccionar Google Automotive Keyboard (Teclado automotriz de Google) o Manage keyboards (Administrar teclados).
- Text-to-speech output (Salida de texto a habla): Toque para seleccionar Preferred engine (Motor preferido), Speech Rate (Velocidad de habla), Pitch (Tono) o Reiniciar.

Volver a la configuración de fábrica

Toque y aparecerá lo siguiente:

- Restablecer Configuración del vehículo: Restablece todos los ajustes del vehículo para todos los usuarios.

  Toque Reiniciar o Cancelar.
- Eliminar todos los datos: Borra todos los datos del sistema de infoentretenimiento incluidos los perfiles de usuario, configuración del sistema y las aplicaciones, y descarga de aplicaciones.

  Toque Borrar o Cancelar.
- Reset App Preferences (Restablecer preferencias de aplicaciones): Borra todas las preferencias de las aplicaciones inhabilitadas, las notificaciones de las aplicaciones inhabilitadas, las aplicaciones por defecto para acciones, restricciones de datos en segundo plano para aplicaciones y las restricciones de permisos.

  Los datos de las aplicaciones no se pierden.

  Toque Reiniciar o Cancelar.

Acerca de

Toque para ver la información del software del sistema de infoentretenimiento.

Legal Information (Información legal)

Toque para ver la información legal y de licencia.

Actualización local del sistema

Toque y aparecerá lo siguiente:

- Buscar Actualizaciones: Toque para ver si el software está actualizado.
- Previous Updates (Actualizaciones anteriores): Toque para mostrar la información de la actualización anterior.
- Preferencias: Toque para descargar nuevas actualizaciones en segundo plano o descargar actualizaciones mediante Wi-Fi cuando es posible.

  Toque Desactivado o Activado.

Google

Toque y aparecerá lo siguiente:

- Servicios
- Autofill with Google (Llenado automático con Google)
- Google Assistant (Asistente de Google)
- Send feedback to Google (Enviar realimentación a Google)

Acuerdos de marcas comerciales y licencias

"Made for iPod" y "Made for iPhone" significan que un accesorio electrónico ha sido diseñado para conectarse específicamente a un iPod o iPhone respectivamente, y que su fabricante certifica que cumple los requisitos de rendimiento de Apple. Apple no acepta responsabilidad alguna por el funcionamiento de este dispositivo o su conformidad con las normas legislativas y de seguridad. Tenga en cuenta que el uso de este accesorio con iPod o iPhone puede afectar al funcionamiento inalámbrico. iPhone, iPod, iPod classic, iPod nano, iPod shuffle y iPod touch son marcas comerciales Apple Inc., registradas en EE.UU. y otros países.

La tecnología TouchSense y la Serie 1000 del sistema TouchSense están patentados por Immersion Corporation. El sistema TouchSense 1000 está protegido por una o más patentes de los EE.UU. en la siguiente dirección www.immersion.com/ patent-marking.html y tiene otras patentes pendientes.

Bose

Bose, AudioPilot y Bose Centerpoint Surround son marcas registradas de Bose Corporation en EE.UU. y otros países.

Bluetooth

La marca y los logotipos con la palabra Bluetooth® son de propiedad de Bluetooth SIG, Inc. y todo el uso que General Motors hace de las mismas es un uso autorizado. Las demás marcas y nombres comerciales son propiedad de sus respectivos propietarios.

Java

Java es una marca registrada de Oracle y/o sus afiliadas.

MPEG4–AVC (H.264)

SE OTORGA LICENCIA DE ESTE PRODUCTO BAJO LA LICENCIA DE LA CARTERA DE PATENTES DE AVC PARA USO PERSONAL Y NO COMERCIAL DE UN CONSUMIDOR PARA (i) CODIFICAR VIDEO EN CONFORMIDAD CON LA NORMA AVC ("VIDEO AVC") Y/O (ii) DECODIFICAR VIDEO AVC QUE FUE CODIFICADO POR UN CONSUMIDOR QUE REALIZA UNA ACTIVIDAD PERSONAL Y NO COMERCIAL Y/O FUE OBTENIDO DE UN PROVEEDOR DE VIDEO CON LICENCIA PARA PROVEER VIDEO AVC. NO SE OTORGA NI DEBE IMPLICARSE NINGUNA LICENCIA PARA NINGÚN OTRO USO. PUEDE OBTENER INFORMACIÓN ADICIONAL DE MPEG LA, LLC. ACCEDA A HTTPS://WWW.MPEGLA.COM.

VC-1

SE OTORGA LICENCIA DE ESTE PRODUCTO BAJO LA LICENCIA DE LA CARTERA DE PATENTES DE VC-1 PARA USO PERSONAL Y NO COMERCIAL DE UN CONSUMIDOR PARA (i) CODIFICAR VIDEO EN CONFORMIDAD CON LA NORMA VC-1 ("VIDEO VC-1") Y/O (ii) DECODIFICAR VIDEO VC-1 QUE FUE CODIFICADO POR UN CONSUMIDOR QUE REALIZA UNA ACTIVIDAD PERSONAL Y NO COMERCIAL Y/O FUE OBTENIDO DE UN PROVEEDOR DE VIDEO CON LICENCIA PARA PROVEER VIDEO VC-1. NO SE OTORGA NI DEBE IMPLICARSE NINGUNA LICENCIA PARA NINGÚN OTRO USO. PUEDE OBTENER INFORMACIÓN ADICIONAL DE MPEG LA, LLC. ACCEDA A HTTPS://WWW.MPEGLA.COM.

MPEG4-Visual

SE PROHÍBE EL USO DE ESTE PRODUCTO DE NINGUNA MANERA CONFORME A LA NORMA MPEG-4 VISUAL, EXCEPTO PARA USO POR UN CONSUMIDOR QUE REALIZA ACTIVIDADES PERSONALES Y NO COMERCIALES.

MP3

Tecnología de codificación de audio MPEG Layer-3 con licencia de Fraunhofer IIS y Thomson.

WMV/WMA

Este producto incluye tecnología propiedad de Microsoft Corporation y cuenta con una patente de Microsoft Licensing, GP. Queda prohibido el uso o la distribución de tal tecnología fuera de este producto sin una licencia de Microsoft Corporation y/o de Microsoft Licensing, GP, según sea el caso.

Climatización

Sistemas de climatización
Sistema de climatización automática dual 212
Sistema de climatización trasero 216

Salidas de ventilación
Salidas de ventilación 217

Mantenimiento
Filtro de polen 218
Servicio 219

Sistemas de climatización

Sistema de climatización automática dual

La calefacción, la refrigeración y la ventilación del vehículo se pueden controlar mediante este sistema.

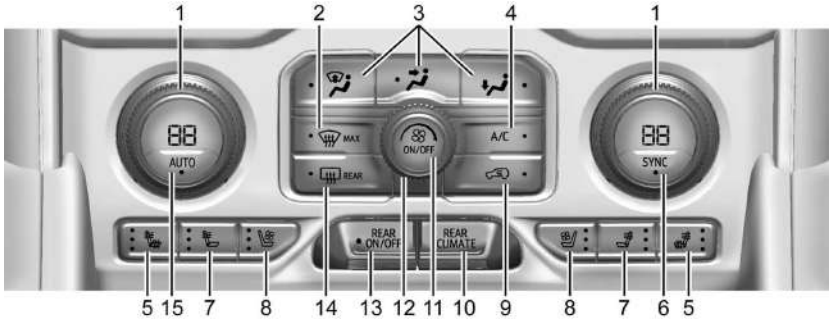

1. Controles de temperatura del conductor y los pasajeros
2. Descarchado máximo
3. Controles del modo de difusión del aire
4. A/C (Aire acondicionado)
5. Asiento calentado y Respaldo calentado
6. SYNC (Temperatura sincronizada)
7. Asiento calentado
8. Asiento ventilado
9. Recirculación
10. Control de climatización trasera
11. Botón de encendido
12. Control del ventilador
13. Botón de energía de climatización trasera
14. Desempañador de luneta trasera
15. AUTO (Operación automática)

Pantalla del control de climatización delantera

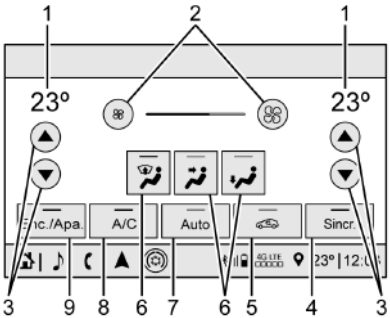

1. Configuración de temperatura del conductor y del acompañante
2. Control del ventilador
3. Controles de temperatura del conductor y los pasajeros
4. Sync (Temperatura sincronizada)
5. Recirculación
6. Controles del modo de difusión del aire
7. Auto (Operación automática)
8. A/C (Aire acondicionado)
9. On/Off (Encendido/Apagado)

El ventilador, el modo de difusión de aire, el aire acondicionado, las temperaturas del conductor y del acompañante y la configuración de Sync se pueden controlar tocando CLIMATE en la Página inicial del infoentretenimiento o el botón de la climatización de la bandeja de aplicación de la pantalla del control de la climatización. Se puede efectuar entonces una selección en la página del control de la climatización delantera que se visualiza. Consulte el manual del infoentretenimiento.

Pantalla de estado del control de la climatización

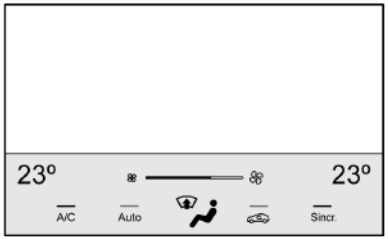

La pantalla de estado del control de la climatización aparece brevemente cuando se ajustan los controles de la climatización del cuadro central.

Operación automática

El sistema controla automáticamente la velocidad del ventilador, la difusión de aire, el aire acondicionado y la recirculación a fin de calefaccionar o refrigerar el vehículo a la temperatura deseada.

Cuando AUTO se presiona, las cuatro funciones operan automáticamente. Cada función también se puede ajustar manualmente y se muestra el ajuste seleccionado. Las funciones que no se ajusten manualmente seguirán siendo controladas automáticamente, incluso si el indicador AUTO no está encendido.

Para funcionamiento automático:

1. Pulse AUTO.
2. Ajuste la temperatura. Espere que el sistema se estabilice. Ajuste la temperatura como sea necesario para su mayor comodidad.

Para mejorar el rendimiento de combustible y para enfriar el vehículo más rápidamente, la recirculación puede seleccionarse automáticamente cuando hace mucho calor.

La luz de recirculación no se enciende cuando se controla automáticamente. Para conocer más detalles, consulte en "Operación manual".

Durante las llamadas de manos libres, el nivel del ventilador puede reducirse automáticamente. El nivel del ventilador se puede ajustar manualmente si lo desea.

Operación manual

Control del ventilador : Gire en sentido horario o antihorario para aumentar o disminuir la velocidad del ventilador. Presione la perilla para apagar el ventilador. Cuando se apaga, puede seguir saliendo una pequeña cantidad de aire de las salidas, dependiendo de la velocidad del vehículo. Si se presiona algún botón o perilla, el sistema de control de la climatización se enciende y funciona con la configuración actual.

Pulse AUTO para volver a la operación automática.

Control de temperatura del conductor y los pasajeros : La temperatura puede ajustarse por separado para el conductor y el pasajero.

Gire la perilla en sentido horario o antihorario para aumentar o disminuir el ajuste de temperatura del asiento del conductor o los pasajeros. La pantalla de temperatura del lado del conductor o del acompañante muestra el aumento o disminución del ajuste de temperatura.

SYNC (Sincronización) : Presione para vincular la configuración de temperatura del acompañante y trasera a la configuración del conductor. Se encenderá la luz indicadora SYNC. Cuando se ajusta la configuración del acompañante, se apaga la luz SYNC.

Control del modo de difusión del aire : Pulse , , o para cambiar la dirección del flujo de aire. Se puede seleccionar cualquier combinación de los tres controles. Se enciende una luz indicadora en el botón del modo seleccionado.

Al cambiar el modo se cancela la operación automática y el sistema pasa al modo manual. Pulse AUTO para volver a la operación automática.

Para cambiar el modo actual, seleccione uno o más de los siguientes:

: El aire se dirige al parabrisas, a las salidas del aire acondicionado laterales y las salidas de aire de las ventanillas laterales.

: El aire se dirige a las salidas del aire acondicionado.

: El aire se dirige a las salidas del piso y parte del aire se envía a las salidas del parabrisas, del aire acondicionado laterales y de las ventanillas laterales.

MAX : El aire se dirige al parabrisas y, si el ventilador no se encuentra ya en una velocidad superior a la media, el mismo funcionará a la velocidad máxima. Este modo anula el modo anterior seleccionado y elimina la niebla o la escarcha del parabrisas más rápidamente. Cuando se vuelve a pulsar el control, el sistema vuelve a la configuración del modo y a la velocidad del ventilador anteriores.

Para lograr mejores resultados, retire toda la nieve y el hielo del parabrisas antes del desempañado.

: Pulse para iniciar la recirculación. Se enciende una luz indicadora. El aire se recircula para enfriar rápidamente el interior del vehículo. Se puede usar también para contribuir a reducir el ingreso aire exterior y los olores que entran al vehículo.

Evite usar la recirculación durante períodos prolongados en condiciones de frío o humedad. El uso de la recirculación en condiciones de frío o humedad puede ocasionar que se empañen las ventanas.

Aire acondicionado : Pulse para encender y apagar el aire acondicionado. Se enciende una luz indicadora para mostrar que el acondicionador de aire está habilitado. Si se apaga el ventilador, no funciona el acondicionador de aire. La luz A/C queda encendida incluso si las temperaturas exteriores están por debajo del punto de congelación.

Desempañador de luneta trasera

REAR : Si está equipado, pulse para encender o apagar el desempañador de la luneta trasera. Se enciende una luz indicadora para mostrar que el desempañador de luneta trasera está funcionando.

El desempañador de la luneta trasera solo funciona con el motor en marcha.
El desempañador se apaga si el encendido está desconectado o en ACC/ACCESSORY (ACCESORIOS).

Si está equipado con espejos exteriores calefaccionados, pulse para activarlos o desactivarlos. Vea *Espejos retrovisores calefaccionados* ⇨ *31*.

Atención

El uso de una hoja de afeitar u otro objeto filoso para limpiar el interior de la luneta trasera puede dañar el desempañador de luneta trasera. La garantía del vehículo no cubre la reparación. No limpie el interior de la luneta trasera con objetos filosos.

Inicio remoto de la operación de climatización : Si está equipado: Cuando el vehículo se pone en marcha remotamente, el sistema de climatización, el desempañador de la luneta trasera —y, si está equipado, los asientos calefaccionados y ventilados o el volante calefaccionado— pueden funcionar en según las condiciones climáticas. Cuando esto ocurre, el indicador del desempañador de la luneta no se iluminará como lo hace normalmente. Consulte *Arranque remoto del vehículo* ⇨ *14*, *Asientos delanteros calefaccionados y ventilados* ⇨ *47*, y *Volante calefaccionado* ⇨ *107*.

Sensores

El sensor solar, en la parte superior del tablero de instrumentos cercano al parabrisas, monitorea el calor solar.

El sistema de climatización utiliza la información del sensor para ajustar la temperatura, la velocidad del ventilador, la recirculación y el modo de difusión del aire para brindar el máximo bienestar.

No cubra el sensor, de lo contrario el sistema de climatización automática puede no funcionar correctamente.

Función de ventilación prolongada

Si está equipada, en ciertas condiciones, el ventilador podría permanecer encendido o podría encenderse y apagarse varias veces luego de haber apagado y bloqueado el vehículo. Esto es normal.

Sistema de climatización trasero

El sistema de control de climatización trasera se encuentra ubicado en la parte posterior de la consola central de almacenamiento. La configuración de climatización trasera se puede ajustar con este sistema.

1. Control del ventilador
2. TEMP (Control de temperatura)
3. Asientos traseros calefaccionados (si está equipado)
4. MODE (Control del modo de difusión del aire)
5. AUTO (Operación automática)

Si la función de bloqueo del control de climatización trasera del sistema de control de climatización automática doble está bloqueada, la configuración del control de climatización trasera solo se puede ajustar desde el asiento delantero.

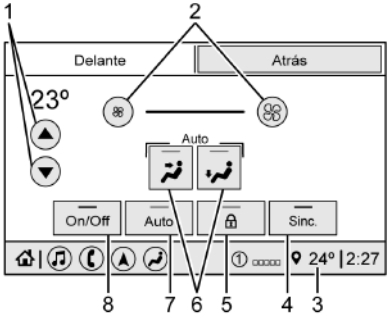

Pantalla de clima trasero

1. Control de temperatura trasera
2. Control del ventilador
3. Pantalla de temperatura exterior
4. Sync (Temperaturas sincronizadas)
5. Bloqueo del control trasero
6. Control del modo de difusión del aire
7. Auto (Operación automática)
8. On/Off (Encendido/Apagado)

Operación automática

AUTO : Presione AUTO para controlar automáticamente la temperatura, el suministro de aire y la velocidad del ventilador para los pasajeros de los asientos traseros. A se indica en la pantalla cuando la operación automática está activa.

Si alguna de las configuraciones del control de climatización trasera se ajusta manualmente, se cancela la operación totalmente automática. Pulse AUTO para volver a la operación totalmente automática.

La pantalla solo indica funciones de control de climatización cuando el sistema está en modo trasero independiente.

Operación manual

: Gire en sentido horario o antihorario para aumentar o disminuir la velocidad del ventilador. Gire completamente en sentido contrario al de las manecillas del reloj para apagar el ventilador/energía.

TEMP : Gire en el sentido de las manecillas del reloj o en sentido contrario al de las manecillas del reloj para aumentar o disminuir la temperatura del flujo de aire en el área del pasajero. Si el botón SYNC se presiona en los controles de climatización delantera, la temperatura de climatización trasera está vinculada a la configuración de temperatura del conductor.

MODO : Presione para cambiar la dirección del flujo de aire en el vehículo. Presione varias veces el botón hasta que aparezca el modo deseado en la pantalla. Múltiples presiones ciclarán a través de las selecciones de entrega.

o : Si está equipado, presione o para calentar el cojín del asiento izquierdo o derecho exterior. Vea *Asientos traseros calefaccionados* ⇨ *53*.

Salidas de ventilación

Las salidas de aire ajustables están en el centro y en el costado del tablero de instrumentos.

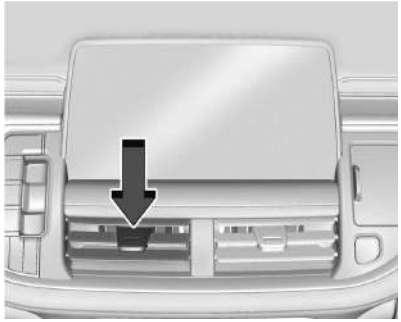

Se muestra Chevrolet, GMC es similar

Mueva las perillas deslizantes para cambiar la dirección del flujo de aire. Para cerrar la ventilación, ajuste la perilla deslizante alejándola de usted.

Salidas de ventilación de sistema trasero

Este vehículo tiene cuatro salidas de aire redondas o rectangulares en el revestimiento interior del techo arriba de los asientos de la segunda y tercera fila.

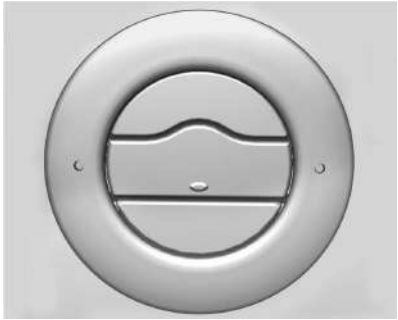

Presione el borde trasero del aspa central para abrir la salida redonda. Use el aspa central para girar la salida y cambiar la dirección del flujo de aire. Presione el borde delantero del aspa central para cerrar el flujo de aire.

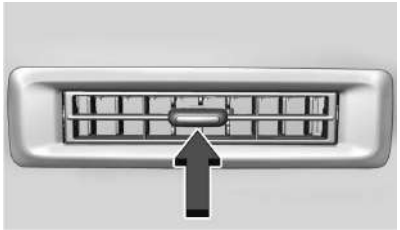

Mueva la perilla deslizante en las salidas rectangulares y gire el barril de salida de izquierda a derecha para cambiar la dirección del flujo de aire y cerrar el flujo de aire.

Consejos para la operación

- Remueva el hielo, nieve u hojas que se hayan acumulado en las entradas de aire en la base del parabrisas y que pudieran obstruir la entrada de flujo de aire al vehículo.
- Remueva la nieve del capó para mejorar la visibilidad y ayudar a disminuir la humedad que entre en el vehículo.
- Cuando ingrese a un vehículo en clima frío, presione el botón del ventilador hasta el nivel máximo del ventilador antes de conducir. Esto ayuda a limpiar de nieve y humedad los ductos de admisión, y reduce la posibilidad de empañar el interior de la ventana.
- Mantenga la trayectoria de aire debajo de los asientos delanteros libres de objetos para ayudar a que el aire circule dentro del vehículo más eficazmente.
- El uso de deflectores para capó que no hayan sido aprobados por GM puede afectar negativamente el rendimiento del sistema. Consulte con su concesionario antes de agregar cualquier equipo al exterior del vehículo.

Mantenimiento

Filtro de polen

El filtro reduce el polvo, el polen y otras partículas irritantes provenientes del aire exterior que se aspiran hacia adentro del vehículo.

El filtro debe reemplazarse como parte de la rutina del mantenimiento programado. Vea *Mantenimiento programado* ⇨ *406*. Vea el tipo de filtro a utilizar en *Partes de repuesto de mantenimiento* ⇨ *414*.

1. Abra completamente la puerta de guantera inferior.

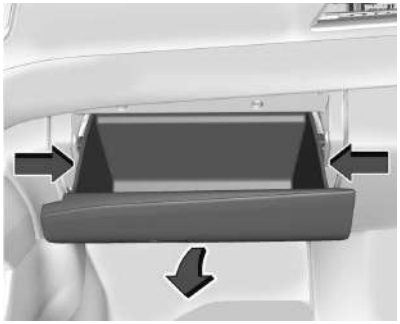

2. Presione los lados del contenedor de la guantera hacia adentro para despejar los topes y gire hacia abajo para bajar el contenedor.

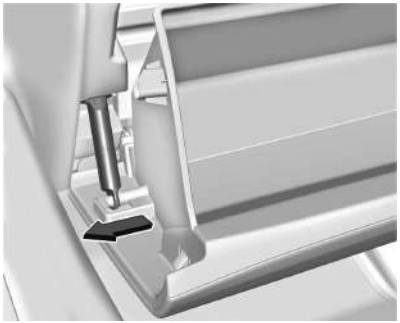

3. Desenganche el amortiguador empujándolo hacia afuera para remover completamente el contenedor de la guantera.

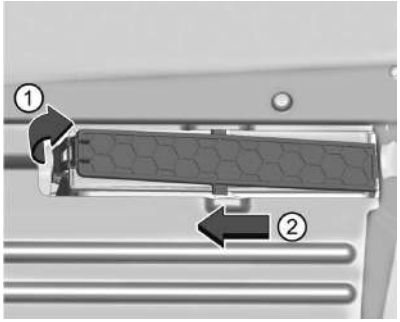

4. Jale la palanca (1) en el lado izquierdo de la puerta del filtro y deslícela hacia la izquierda (2), entonces retire la puerta. Retire el filtro usado.
5. Instale el nuevo filtro de aire.
6. Vuelva a instalar la puerta del filtro.
7. Invierta los pasos para reinstalar la guantera.

Consulte a su concesionario para solicitar ayuda adicional si es necesario.

Servicio

Todos los vehículos tienen una etiqueta bajo el capó que identifica el refrigerante que usa el vehículo. El servicio del sistema de refrigeración solo debe ser efectuado por técnicos experimentados y certificados. El evaporador del aire acondicionado nunca debe repararse o reemplazarse por el recuperado de otro vehículo. Solo debe reemplazarse por un nuevo evaporador para asegurar la operación correcta y segura.

Durante el servicio, todos los refrigerantes deben recuperarse con el equipo adecuado. El venteo de refrigerantes directamente hacia la atmósfera es perjudicial para el medio ambiente y también puede crear condiciones inseguras basadas en la inhalación, combustión, quemaduras por frío y otros inconvenientes relacionados con la salud.

El sistema de aire acondicionado necesita mantenimiento periódico. Vea *Mantenimiento programado* ⇨ *406*.

Conducción y funcionamiento

Información de conducción
Conducción económica 221
Distracción al conducir 221
Conducción defensiva 222
Control del vehículo 222
Frenos 222
Dirección 223
Recuperación de una salida de la carretera 224
Pérdida del control 224
Conducción todoterreno 225
Conducción sobre mojado 229
Pendientes y carreteras de montaña 230
Conducción en invierno 230
Si el vehículo está atascado 232
Límites de carga del vehículo 233

Puesta en marcha y funcionamiento
Rodaje de un vehículo nuevo 236
Posiciones del encendido 237
Arranque del motor 239
Sistema de parada/arranque 240
Alimentación de accesorios retenida (RAP) 241
Cambio a estacionamiento 241
Salida del cambio de estacionamiento 242
Estacionamiento sobre superficies inflamables 242
Gestión dinámica del combustible 242
Estacionamiento extendido 242

Sistema de escape del motor
Sistema de escape del motor 243
Conducción del vehículo cuando está estacionado 243

Transmisión automática
Transmisión automática 244
Modo manual 247

Sistemas de tracción
Tracción en las cuatro ruedas 248

Frenos
Refuerzo de frenos eléctrico 252
Sistema antibloqueo de frenos (ABS) 253
Freno de estacionamiento eléctrico 253
Asistente de frenada 255
Asistencia para arranque en pendiente (HSA) 255

Sistemas de control de marcha
Control de tracción/Control electrónico de estabilidad 255
Control de descenso en pendientes (HDC) 257
Control de modo conductor 258
Control de Magnetic Ride 262
Bloqueo del eje trasero 262
Sistema de suspensión neumática de cuatro esquinas. 262

Control de velocidad crucero
Control de velocidad crucero 265
Control de velocidad crucero autoadaptable (Avanzado) 268

Sistemas de asistencia al conductor
Sistemas de asistencia al conductor ... 279
Sistemas de asistencia para estacionar o ir marcha atrás 281
Cámara de visión trasera (RVC) 281
Sistema de vista circundante 282
Asistencia al estacionamiento 284
Frenado automático en reversa (RAB) 285
Alerta por peatón detrás 286
Sistema de alerta de cruce de tráfico trasero (RCTA) 287
Sistemas de asistencia para conducir 288
Sistema de alerta de colisión frontal (FCA) 288
Frenado automático de emergencia (AEB) 290

Sistema de frenado para peatones delanteros (FPB) 292
Alerta de zona lateral ciega (SBZA) 294
Alerta de cambio de carril (LCA) 294
Asistencia para mantener el carril (LKA) 297

Combustible
Combustible Top Tier 299
Combustible recomendado (Motor 5.3L) 300
Combustible recomendado (Motor 6.2L) 300
Combustibles prohibidos 300
Aditivos para el combustible 300
Llenar el tanque 301
Llenado de un recipiente portátil de combustible 302

Remolque
Información general acerca del remolque 303
Características de conducción y consejos para el remolque 303
Remolque 308
Equipo de remolque 312
Control de oscilación del remolque (TSC) 322

Conversiones y agregados
Equipos eléctricos agregados 324

Información de conducción

Conducción económica

Los hábitos de conducción pueden afectar la autonomía del combustible. Aquí ofrecemos algunos consejos para obtener el mejor ahorro de combustible posible:

- Ajuste los controles de la climatización a la temperatura deseada luego de arrancar el motor, o apáguelos cuando no sean necesarios.
- Evite arrancar rápido y acelere suavemente.
- Frene gradualmente y evite las frenadas abruptas.
- Evite dejar el motor en ralentí por periodos de tiempo prolongados.
- Cuando las condiciones del camino y del clima sean adecuadas, use el control de velocidad crucero.
- Siga siempre los límites de velocidad señalizados o conduzca más lentamente cuando las condiciones así lo requieran.
- Mantenga los neumáticos del vehículo inflados correctamente.
- Combine varios viajes en uno solo.
- Reemplace los neumáticos del vehículo con el mismo número de especificación TPC grabado en el lateral de los neumáticos, junto al tamaño.
- Siga el mantenimiento planificado recomendado.

Distracción al conducir

La distracción se presenta de muchas maneras y puede abstraerlo de enfocarse en la tarea de conducir. Ejercite un buen criterio y no deje que otras actividades desvíen su atención de la carretera. Muchos gobiernos locales han puesto en vigencia leyes relativas a la distracción del conductor. Familiaríciese con las leyes locales de su área.

Para evitar una conducción distraída, mantenga la vista sobre la carretera, mantenga las manos en el volante y preste atención a la conducción.

- No use el teléfono en situaciones de conducción demandantes. Use el método de manos libres para hacer y recibir las llamadas telefónicas necesarias.
- Observe la carretera. No lea, tome notas o busque información en teléfonos u otros dispositivos electrónicos.

- Designe al pasajero para que resuelva las distracciones potenciales.
- Es importante estar familiarizado con las características del vehículo antes de conducir, tales como programar sus estaciones de radio favoritas y realizar los ajustes de climatización y de los asientos. Programe toda la información del recorrido en los dispositivos de navegación previamente a la conducción.
- Espere a que el vehículo esté estacionado para recuperar los elementos que hayan caído al suelo.
- Detenga o estacione el vehículo para atender a los niños.
- Mantenga a las mascotas en habitáculos apropiados o bien circunscriptos.
- Evite conversaciones estresantes mientras conduce, ya sea con un pasajero o por teléfono celular.

⚠ Peligro

Desviar sus ojos de la carretera por demasiado tiempo o con demasiada frecuencia puede causar un choque con riesgo de lesiones o muerte. Concentre su atención en la conducción.

Consulte la sección de infoentretenimiento para mayor información sobre el uso de este sistema, incluyendo la vinculación y el uso del teléfono celular, y el sistema de navegación, si está equipado.

Conducción defensiva

Conducir a la defensiva significa "esperar siempre lo inesperado". El primer paso de la conducción defensiva es usar el cinturón de seguridad. Vea *Cinturones de seguridad* ⇨ *57*.

- Asuma que los otros usuarios de la carretera (peatones, ciclistas y otros conductores) serán descuidados o cometerán errores. Anticipe lo que podrían hacer y esté preparado.
- Deje suficiente distancia entre usted y el vehículo que marcha delante suyo.
- Concéntrese en la tarea de conducir.

Control del vehículo

El frenado, la dirección y la aceleración son factores importantes que ayudan a controlar el vehículo durante la marcha.

Frenos

La acción de frenar implica tiempo de percepción y tiempo de reacción. Decidir apretar el pedal del acelerador es el tiempo de percepción. El hacerlo realmente es el tiempo de reacción.

El tiempo promedio de reacción del conductor es de alrededor de tres cuartos de segundo. En ese tiempo, un vehículo que se mueve a 100 km/h (60 mph) recorre 20 m (66 pies), que puede ser una distancia enorme en una emergencia.

Los consejos útiles para el frenado a tener en cuenta incluyen:

- Mantenga suficiente distancia entre usted y el vehículo que marcha delante suyo.
- Evite las frenadas bruscas innecesarias.
- Mantenga el ritmo del tráfico.

Si el motor llegara a detenerse mientras conduce el vehículo, frene normalmente pero sin bombear los frenos. De lo contrario el pedal puede volverse más duro de accionar. Si el motor se detiene, habrá algo de asistencia de servofreno pero se usará al aplicar el freno. Una vez agotada la asistencia del servofreno, se alargarán las distancias de frenado y el pedal será más difícil de presionar.

Dirección

Atención

Para evitar dañar el sistema de dirección, no pase por encima de bordillos de la acera, de limitadores en estacionamientos u objetos similares a velocidades mayores a 3 km/h (1 mph). Tenga cuidado al conducir sobre otros objetos, tales como divisores de carriles y badenes. La garantía del vehículo no cubrirá los daños que se produzcan por hacer un uso indebido de este.

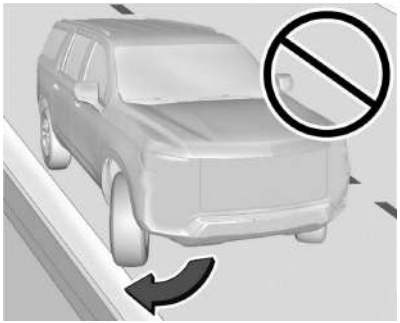

Dirección asistida eléctrica

Este vehículo tiene servodirección eléctrica. No tiene líquido de servodirección. No requiere mantenimiento regular.

Si la asistencia de la servodirección se pierde debido a un mal funcionamiento del sistema, el vehículo puede ser dirigido, pero podría requerir un mayor esfuerzo.

Si se usa la dirección asistida un tiempo largo con el vehículo quieto, se puede reducir la fuerza de la dirección asistida.

Si se gira el volante hasta que alcance el final de su recorrido y se mantiene en esa posición por un período de tiempo prolongado, la asistencia de la servodirección puede verse reducida.

El uso normal de la asistencia de la servodirección debe retornar cuando el sistema se enfría.

Consulte a su concesionario si existe un problema.

Consejos para tomar las curvas

- Tome las curvas a una velocidad razonable.
- Reduzca la velocidad antes de entrar en una curva.
- Mantenga una velocidad constante razonable durante la curva.
- Espere a que el vehículo esté fuera de la curva antes de acelerar suavemente en la recta.

Uso de la dirección en emergencias

- Existen ciertas situaciones en las que esquivar un problema con el volante puede ser más efectivo que frenar.
- Sostener ambos costados del volante le permite hacer un giro de 180 grados sin retirar una mano.
- El sistema antibloqueo de frenos (ABS) permite controlar la dirección mientras se frena.

Recuperación de una salida de la carretera

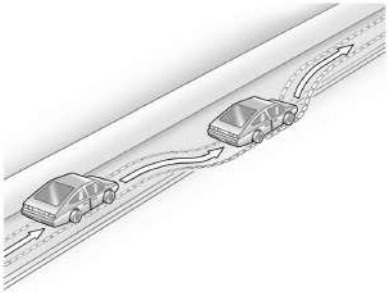

Las ruedas derechas del vehículo pueden salirse del borde de la carretera y entrar en la banquina mientras conduce. Siga estos consejos:

1. Levante el pie del acelerador y luego, si no hay nada en su camino, dirija el vehículo para que retome el borde del pavimento.
2. Gire el volante cerca de un octavo de vuelta, hasta que el neumático delantero derecho haga contacto con el borde del pavimento.
3. Gire el volante para ir en forma recta a la carretera.

Pérdida del control

Derrape

Existen tres tipos de derrape que corresponden a los tres sistemas de control del vehículo:

- Derrape de frenado — las ruedas no están girando.
- Derrape de dirección o de esquina — una velocidad o movimiento del volante excesivos en una curva causa que los neumáticos resbalen y pierdan la fuerza de giro en curva.
- Derrape de aceleración — una aceleración excesiva causa que las ruedas motrices patinen.

Los conductores defensivos evitan la mayoría de los derrapes teniendo un cuidado razonable que se adapte a las condiciones existentes, y no pasando por alto dichas condiciones. Pero los derrapes siempre son posibles.

Si el vehículo comienza a resbalar, siga estas sugerencias:

- Levante el pie del pedal del acelerador y conduzca hacia la dirección que desea que siga el vehículo. El vehículo puede enderezar su rumbo. Esté preparado por si ocurre un segundo derrape.
- Disminuya la velocidad y ajuste su marcha de acuerdo a las condiciones meteorológicas. Las distancias de detención pueden ser más largas y el control del vehículo puede verse afectado cuando la tracción está reducida por efecto del agua, nieve, hielo, grava u otro material presente en la carretera. Aprenda a reconocer los indicios de riesgos —tales como suficiente agua, hielo o nieve amontonada en la carretera como para hacer una superficie espejada— y disminuya la velocidad si tiene cualquier duda.
- Trate de evitar los giros del volante, aceleración o frenado bruscos incluyendo reducir la velocidad del vehículo cambiando a una marcha más baja. Cualquier cambio precipitado puede causar que los neumáticos resbalen.

Recuerde: Los frenos antibloqueo solo ayudan a evitar el derrape de frenado.

Conducción todoterreno

Los vehículos con tracción en las cuatro ruedas se pueden usar para la conducción todoterreno. Los vehículos que no cuentan tracción en las cuatro ruedas y los que no están equipados con neumáticos todoterreno (AT) o para carretera y todoterreno (OOR) no se deben conducir fuera de una carretera excepto si es en una superficie nivelada y sólida. Para obtener la información de contacto sobre los neumáticos originales, consulte el manual de la garantía.

Una de las mejores maneras de conducir exitosamente en todoterreno es controlando la velocidad.

⚠ Peligro

Cuando conduce fuera de carretera, los saltos y los cambios bruscos de la dirección pueden fácilmente sacarlo de posición. Esto puede hacer que pierda el control y colisione. Usted y sus pasajeros siempre deben llevar abrochados los cinturones de seguridad.

Antes de conducir fuera de carretera

- Asegúrese de tener todos los trabajos de mantenimiento y servicio completos.
- Cargue combustible al vehículo, recargue todos los líquidos al nivel máximo y revise la presión de inflado de todos los neumáticos, incluyendo la rueda de auxilio, si está equipada.
- Lea toda la información sobre vehículos con tracción en las cuatro ruedas en este manual.
- Conozca las leyes locales sobre la conducción fuera de carretera.

Carga del vehículo para la conducción todoterreno

⚠ Peligro

- El cargamento no sujetado que esté sobre el piso se puede volcar cuando se conduce sobre terrenos escabrosos. Puede que usted o sus pasajeros resulten golpeados por los objetos que se desplazan por el aire. Sujete el cargamento correctamente.
- Mantenga el cargamento en el área de carga lo más adelante y lo más abajo posible. Los objetos más pesados deberían estar sobre el piso, por delante del eje trasero.

(Continuación)

Peligro (Continuación)

- Un cargamento pesado sobre el techo eleva el centro del gravedad del vehículo, lo que lo hace más propenso a los vuelcos. Usted puede resultar gravemente o fatalmente herido si el vehículo vuelca. Coloque los cargamentos pesados dentro del área de carga y no en el techo.

Para mayor información sobre cómo cargar el vehículo, consulte *Límites de carga del vehículo* ⇨ *233* y *Neumáticos* ⇨ *364*.

Asuntos de consideración para el medio ambiente

- Siempre use senderos establecidos, caminos y áreas que se han reservado para la conducción todo terreno recreativa pública, y obedezca todas las reglamentaciones publicadas.
- No dañe los arbustos, las flores, los árboles o el pasto, ni moleste a los animales silvestres.
- No estacione sobre objetos que puedan prenderse fuego. Vea *Estacionamiento sobre superficies inflamables* ⇨ *242*.

Conducción en colinas

Una conducción segura en colinas requiere de un buen sentido común y de la compresión de lo que el vehículo es capaz de hacer o no.

⚠ Peligro

Algunas colinas son sencillamente demasiado empinadas para cualquier vehículo. La conducción hacia arriba puede provocar que se detenga el motor. La conducción hacia abajo puede provocar la pérdida de control. La conducción transversal por una pendiente puede provocar un vuelco. Podría resultar herido o incluso perder la vida. No conduzca por colinas muy empinadas.

Antes de conducir en una colina, evalúe la inclinación de la pendiente, la tracción y las obstrucciones. Si no puede ver el terreno delante suyo, salga del vehículo y camine por la colina antes de continuar conduciendo.

Cuando conduce en colinas:

- Use una marcha baja y sujete firmemente el volante.
- Mantenga una velocidad baja.
- Siempre que sea posible, conduzca de forma recta hacia arriba o hacia abajo.
- Baje la velocidad cuando esté alcanzando la cumbre de la colina.
- Use los faros incluso durante el día para que el vehículo sea más visible.

⚠ Peligro

Conducir hasta la cima de una colina a velocidad alta puede provocar un choque. Puede haber una caída, un terraplén, un barranco o incluso otro vehículo. Podría resultar herido de gravedad o incluso perder la vida. A medida que se acerca a la cima, baje la velocidad y permanezca alerta.

- Nunca baje una pendiente, hacia adelante o hacia atrás, con la transmisión o la caja de transferencia en la posición N (punto muerto). Los frenos podrían recalentarse y podría perder el control.

⚠ Peligro

Si el vehículo cuenta con la caja de transferencia electrónica o automática de dos velocidades, al cambiar la caja de

(Continuación)

Peligro (Continuación)

transferencia a N (Punto muerto) puede hacer que su vehículo se desplace, incluso si la transmisión está en P (Estacionamiento). Esto es debido a que la posición N (Punto muerto) de la caja de transferencia tiene prioridad por sobre la transmisión. Usted u otras personas pueden resultar heridas. Si abandona el vehículo, coloque el freno de estacionamiento y cambie la transmisión a P (Estacionamiento). Cambie la caja de transferencia a cualquier posición excepto N (Punto muerto).

- Cuando conduce en bajada, mantenga el vehículo derecho hacia abajo. Use un cambio bajo. De esta forma, el motor trabaja junto a los frenos para desacelerar el vehículo y para ayudar a mantener el vehículo en control.

⚠ Peligro

Un frenado intensivo al bajar de la colina puede provocar que los frenos se recalienten y desgasten. Esto puede provocar la pérdida de control y usted u

(Continuación)

Peligro (Continuación)

otras personas podrían resultar heridas o perder la vida. Aplique los frenos ligeramente al descender por una colina y use una marcha baja para mantener la velocidad del vehículo bajo control.

Si el motor se para en una pendiente:

1. Aplique los frenos para detener el vehículo y luego coloque el freno de estacionamiento.
2. Coloque la posición de marcha P (Estacionamiento) y luego vuelva a arrancar el motor.
   - Si el motor se detiene cuando está conduciendo hacia arriba, cambie a R (marcha atrás), libere el freno de estacionamiento, y retroceda derecho hacia abajo.
   - Nunca intente girar el vehículo. Si la colina es lo suficientemente empinada como para que el motor se detenga, también es lo suficientemente empinada como para provocar que el vehículo vuelque.
   - Si no puede llegar a la cima de la colina, retroceda hacia abajo.
   - Nunca retroceda hacia abajo con el cambio en N (punto muerto) usando solo el freno. El vehículo puede retroceder rápidamente y podría perder el control.
   - Si el motor se detiene cuando está conduciendo hacia abajo, cambie a una marcha inferior, libere el freno de estacionamiento y conduzca derecho hacia abajo.
3. Si no puede volver a arrancar el motor luego de que se haya calado, coloque el freno de estacionamiento, cambie a P (Estacionamiento) y apague el vehículo.
   3.1. Abandone el vehículo y busque ayuda.
   3.2. Manténgase fuera del camino que el vehículo tomaría si rodara hacia abajo.

- Evite los giros que requieran que el vehículo se desplace de forma transversal por la pendiente de una colina. Una colina que se pueda conducir de forma recta hacia arriba o hacia abajo podría, sin embargo, ser demasiado empinada para la conducción transversal por la misma. La conducción transversal por una pendiente pone más peso en las ruedas que están más abajo, lo que puede provocar que el vehículo se deslice hacia abajo o que vuelque.
- Las condiciones de la superficie pueden ser un problema. La gravilla suelta, espacios barrosos, o incluso el pasto húmedo pueden provocar que los neumáticos se deslicen hacia los costados, hacia abajo. Si el vehículo se desliza hacia los costados, puede chocar con algo, como una roca, un surco, etc., y volcar.
- Los obstáculos ocultos pueden hacer que la inclinación de la pendiente sea aún más severa. Si se pasa por encima de una roca con las ruedas que están más arriba, o si las ruedas que están más abajo caen en un surco o una depresión, el vehículo puede inclinarse aún más.
- Si debe conducir transversalmente por una pendiente y el vehículo comienza a deslizarse, gire hacia abajo. Esto debería ayudar a enderezar el vehículo y a evitar que siga deslizándose lateralmente.

⚠ Peligro

Es peligroso salir del vehículo por el lado más bajo cuando se detiene transversalmente en una pendiente. Si el

(Continuación)

Peligro (Continuación)

vehículo volcara, usted podría resultar aplastado e incluso perder la vida. Siempre salga por el lado del vehículo que está más elevado y manténgase bien alejado del trayecto que el vehículo tomaría si volcara.

Conducción en barro, arena, nieve o hielo

Use una marcha baja cuando conduce por barro – cuanto más profundo el barro, más baja la marcha. Mantenga el vehículo en movimiento para evitar que se atasque.

La tracción cambia cuando se conduce sobre arena. En la arena suelta, tales como la de una playa o una duna, los neumáticos tienden a hundirse en la arena. Esto afecta a la dirección, la aceleración y el frenado. Conduzca a una velocidad reducida y evite giros cerrados o maniobras abruptas.

La tracción se reduce cuando se conduce sobre nieve compacta o sobre hielo, y se puede perder el control fácilmente. Reduzca la velocidad del vehículo cuando conduce sobre nieve compacta o hielo.

⚠ Peligro

La conducción sobre lagos, lagunas o ríos congelados puede ser peligrosa. Las condiciones del hielo varían mucho y el hielo podría romperse, provocando que el vehículo se hunda a través del hielo; usted y sus pasajeros podrían ahogarse. Conduzca su vehículo solo sobre superficies seguras.

Conducción en agua

⚠ Peligro

La conducción sobre una corriente de agua puede ser peligrosa. El agua profunda puede empujar el vehículo con la corriente y usted y sus pasajeros podrían ahogarse. Si fueran solo aguas poco profundas, también podrían arrastrar el suelo debajo de los neumáticos. Podría perder tracción, y el vehículo podría volcarse. No conduzca a través de una corriente de agua.

Atención

No conduzca por agua estancada si es lo suficientemente profunda como para cubrir el centro de las ruedas, los ejes o el tubo de escape. El agua profunda puede dañar los ejes y otras partes del vehículo.

Si el nivel del agua estancada no es muy profundo, conduzca lentamente. A velocidades más altas, puede entrar agua en el motor y provocar que se detenga.
El motor se puede detener si el tubo de escape está bajo agua. No detenga el motor cuando está conduciendo por agua. Si el tubo de escape está bajo agua, el motor no arrancará. Cuando conduce por agua, los frenos se mojan y puede tomar más tiempo para frenar. Consulte "Conducción en carreteras mojadas" más adelante en esta sección.

Luego de la conducción todo terreno

Quite cualquier maleza o restos que se hayan acumulado en la parte inferior de la carrocería o del chasis, o debajo del capó. Estas acumulaciones pueden representar un riesgo de incendio.

Luego de usar el vehículo sobre barro o arena, haga limpiar y revisar los cojinetes de los frenos. Estas substancias pueden provocar el lustrado de los frenos, lo que provocaría frenadas irregulares. Revise que la estructura de la carrocería, la unidad motriz, la dirección, la suspensión, las ruedas, los neumáticos y el sistema del escape no estén dañados y revise que las tuberías del combustible y el sistema de refrigeración no tengan fugas.

Se requiere de un servicio de mantenimiento más frecuente. Consulte el *Mantenimiento programado* ⇨ *406*.

Conducción sobre mojado

La lluvia y las carreteras húmedas pueden reducir la tracción del vehículo y afectar su capacidad de detenerse y acelerar. Siempre conduzca más despacio en estos tipos de condiciones de conducción y evite atravesar grandes charcos y zonas de aguas profundas estancadas o en movimiento.

⚠ Peligro

Los frenos mojados pueden causar colisiones. Pueden no funcionar bien en una parada rápida y causar que el vehículo se desplace a un costado. Podría perder el control del vehículo.

Después de conducir sobre un charco grande de agua o estar en un lavadero de vehículos, aplique ligeramente el pedal del freno hasta que los frenos funcionen normalmente.

Las inundaciones o los torrentes de agua crean fuerzas considerables. Si conduce a través de corrientes de agua puede ocurrir que el agua arrastre al vehículo. Si esto ocurre, usted y los demás ocupantes del vehículo podrían ahogarse. No ignore las advertencias policiales y tenga mucho cuidado si intenta conducir a través de una corriente de agua.

Aquaplaning

El hidroplaneo es peligroso. Puede acumularse tanta agua debajo de los neumáticos del vehículo que estos lleguen a flotar sobre el agua. Esto puede ocurrir si hay mucha agua sobre la calzada y usted conduce muy rápido. Cuando se produce el fenómeno de hidroplaneo, el vehículo tiene poco o ningún contacto con la calzada.

No hay una regla fija para el hidroplaneo. El mejor consejo es reducir la velocidad cuando llueve y estar alerta.

Otros consejos para tiempo lluvioso

Además de disminuir la velocidad, otros consejos para la marcha en tiempo lluvioso incluyen:

- Permitir distancias de seguimiento adicionales.
- Adelantarse a otros vehículos con precaución.
- Mantenga el equipo limpiaparabrisas en buen estado.
- Mantenga el depósito de líquido lavaparabrisas lleno.
- Use neumáticos en buen estado con la profundidad del dibujo de la banda de rodamiento correcta. Vea *Neumáticos* ⇨ *364*.
- Apague el control de velocidad crucero.

Pendientes y carreteras de montaña

La conducción por pendientes pronunciadas o a través de montañas es diferente a la conducción por terreno llano u ondulado. Los consejos incluyen:

- Mantenga el vehículo en buen estado y con el servicio al día.
- Compruebe todos los niveles de líquidos, los frenos, los neumáticos y el sistema de refrigeración.
- Seleccione una marcha más baja cuando descienda por pendientes pronunciadas o largas.

⚠ Peligro

El uso de los frenos para disminuir la velocidad del vehículo en una pendiente descendente larga puede causar el recalentamiento de los frenos, puede reducir el rendimiento de los mismos y puede ocasionar una pérdida del frenado. Pase la transmisión a una marcha más baja para permitir que el motor asista a los frenos en una pendiente descendente pronunciada.

⚠ Peligro

La marcha por inercia cuesta abajo en N (Punto muerto) o con el encendido apagado es peligrosa. Puede ocasionar recalentamiento de los frenos o pérdida de la dirección asistida. Siempre tenga el motor en marcha y el vehículo con un cambio acoplado.

- Conduzca a velocidades que mantengan el vehículo en su propia línea. No tome curvas muy abiertas ni cruce la línea divisoria central.
- Esté alerta en las cimas de las colinas; algo puede aparecer en su carril (por ejemplo un auto detenido, un choque).
- Preste especial atención a las señales de la carretera (por ejemplo área de desprendimiento de rocas, curvas pronunciadas, pendientes prolongadas, zonas de adelantamiento permitido o prohibido) y tome la acción apropiada.

Conducción en invierno

Conducción sobre nieve o hielo

Atención

Para evitar daños en las ruedas y en los componentes de los frenos, quite siempre la nieve y el hielo que se encuentre dentro de las ruedas y debajo del vehículo antes de conducir.

La nieve o el hielo entre los neumáticos y la carretera disminuye la tracción o el agarre, conduzca con cuidado. El hielo húmedo se puede producir alrededor de 0 °C (32 °F), cuando comienza a caer lluvia de escarcha. Evite conducir sobre hielo húmedo o lluvia de escarcha hasta que las carreteras sean tratadas.

Para conducir en carreteras resbaladizas:

- Acelere suavemente. El acelerar muy rápido hace que patinen las ruedas y hace que la superficie se vuelva resbaladiza.
- Active el control de tracción. Vea *Control de tracción/Control electrónico de estabilidad* ⇨ 255.
- El sistema de frenos antibloqueo (ABS) mejora la estabilidad del vehículo durante las frenadas bruscas, pero deberá frenar

antes de los que lo haría sobre pavimento seco. Vea *Sistema antibloqueo de frenos (ABS)* ⇨ *253*.

- Deje más espacio entre usted y el vehículo de adelante y esté atento a los lugares resbaladizos. Pueden aparecer parches de hielo en carreteras de áreas sombrías que por otra parte estarían despejadas. La superficie de una curva o una zona de adelantamiento puede permanecer congelada cuando las carreteras a su alrededor están despejadas. Evite maniobras bruscas con el volante y los frenos cuando se encuentre sobre hielo.
- Apague el control de velocidad crucero.

Modo de clima frío

Cuando las temperaturas son muy bajas, se puede mostrar un mensaje de clima frío en el Centro de información para el conductor (DIC). La velocidad del motor, los patrones de cambio de la transmisión y la velocidad del ventilador de la cabina podrían funcionar de forma diferente para permitir que el vehículo se caliente más rápido. Puede cambiar manualmente la velocidad del ventilador de la cabina cuando está en el Modo de clima frío.

Condiciones de ventisca

Detenga el vehículo en un lugar seguro y haga señales para solicitar ayuda. Quédese en el vehículo a menos que haya ayuda en las cercanías. Para encontrar ayuda y mantener a todos seguros en el vehículo:

- Encienda las balizas.
- Ate un trapo rojo en un espejo exterior.

⚠ Peligro

La nieve puede atrapar el caño de escape del motor bajo el vehículo. Esto puede causar que los gases del escape ingresen al interior. El escape del motor contiene monóxido de carbono (CO), que no se puede ver ni oler. Puede ocasionar pérdida del conocimiento e incluso la muerte.

Si el vehículo está atascado en la nieve:

- Limpie la nieve de la base del vehículo, especialmente si está tapando el escape del vehículo.
- Abra una ventanilla aproximadamente 5 cm (2 pulg.) del lado del vehículo opuesto al lado del viento, para que entre aire fresco.

(Continuación)

Peligro (Continuación)

- Abra completamente las salidas de aire en o debajo del tablero de instrumentos.
- Ajuste el sistema de climatización para que circule el aire dentro del vehículo y ajuste la velocidad del ventilador al valor más alto. Consulte "Sistemas de climatización".

Por más información acerca del CO, consulte *Sistema de escape del motor* ⇨ *243*.

Para ahorrar combustible, encienda el motor por períodos cortos para calentar el vehículo y luego apague el motor y cierre parcialmente la ventanilla. Moverse para mantener el calor también ayuda.

Si la ayuda demora en llegar, de vez en cuando pise el pedal del acelerador suavemente para que el motor funcione más rápido que en ralentí. Esto mantiene la batería cargada para volver a arrancar el vehículo y hacer señales de pedido de ayuda con los faros. Haga esto lo menos posible, para ahorrar combustible.

Si el vehículo está atascado

Lentamente y con precaución haga girar las ruedas para liberar el vehículo cuando quede atascado en la arena, el barro, el hielo o la nieve. Consulte "Mecer el vehículo para liberarlo" más adelante en esta sección.

El Sistema de control de tracción (TCS) puede en muchos casos ayudar a liberar el vehículo. Vea *Control de tracción/Control electrónico de estabilidad* ⇨ *255*. Si el TCS no puede liberar el vehículo, consulte "Mecer el vehículo para liberarlo" a continuación.

⚠ Peligro

Si los neumáticos del vehículo patinan a alta velocidad, pueden reventarse y usted u otras personas pueden resultar heridos. El vehículo puede recalentarse, causando fuego en el compartimento del motor u otro daño. Haga patinar las ruedas lo menos posible y evite llegar por encima de 56 km/h (35 mph).

Para obtener información sobre el uso de cadenas para neumáticos en el vehículo, consulte *Cadenas para neumáticos* ⇨ *377*.

Mecer el vehículo para liberarlo

Gire el volante a izquierda y derecha a fin de despejar el área de alrededor de las ruedas delanteras. En los vehículos con tracción en las cuatro ruedas, cambie a tracción en las cuatro ruedas alta. Desactive el TCS. Cambie repetidamente entre R (marcha atrás) y una marcha hacia adelante, haciendo patinar las ruedas lo menos posible. Para evitar el desgaste de la transmisión, espere que las ruedas dejen de girar antes de realizar el cambio de marcha. Al hacer girar las ruedas en sentido de avance y retroceso se original un movimiento de "mecedora" que puede liberar el vehículo. Si no se lograr liberar el vehículo de esta forma después de unos cuantos intentos, es posible que sea necesario remolcarlo. Vea *Remolcado del vehículo* ⇨ *394*. Se pueden utilizar ganchos de recuperación, si están equipados.

Ganchos de arrastre

⚠ Peligro

Nunca tire de los ganchos de recuperación desde los laterales. Los ganchos podrían romperse y usted y

(Continuación)

Peligro (Continuación)

otras personas podrían resultar heridas. Cuando use ganchos de recuperación, siempre tire del vehículo desde el frente.

Se muestran Tahoe/Suburban, Yukon es similar

Atención

Nunca use los ganchos de recuperación para remolcar el vehículo. El vehículo puede sufrir averías y las reparaciones no están cubiertas por la garantía del mismo.

Si el vehículo tiene ganchos de recuperación en su parte delantera, úselos si el vehículo está atorado fuera de la carretera y necesita ser arrastrado a algún lugar para continuar conduciendo.

Límites de carga del vehículo

Es muy importante saber cuánto peso puede cargar el vehículo. Este peso se denomina capacidad de peso del vehículo e incluye el peso de todos los ocupantes, la carga y todas las opciones no instaladas en fábrica. Hay dos etiquetas en el vehículo que pueden indicar el peso para el que fue diseñado a soportar. La etiqueta de información de neumáticos y carga y la etiqueta de neumáticos/certificación.

⚠ Peligro

No exceda el Peso bruto vehicular (GVWR) o el máximo Peso bruto por eje (GAWR) del vehículo. Esto podría causar fallas en los sistemas y cambiar la forma en que de comporta el vehículo. Podría causar la

(Continuación)

Peligro (Continuación)

pérdida de control y un choque. La sobrecarga también reduce el rendimiento del frenado, daña los neumáticos y reduce la vida útil del vehículo.

Etiqueta de información de neumáticos y carga

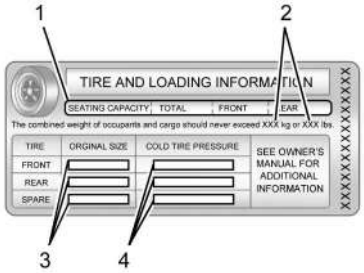

Ejemplo de etiqueta

La etiqueta de información de neumáticos y carga específica del vehículo está situada en el pilar central (pilar B). La etiqueta de información de neumáticos y carga muestra la cantidad de asientos para pasajeros (1) y la capacidad máxima de peso del vehículo (2) en kilogramos y en libras.

La etiqueta de información de neumáticos y carga también muestra el tamaño de los neumáticos originales (3) y las presiones de inflado de los neumáticos en frío recomendadas (4). Para más información sobre neumáticos e inflado consulte *Neumáticos* ⇨ *364* y *Presión de los neumáticos* ⇨ *366*.

También hay información importante sobre la carga en la etiqueta de neumáticos/certificación del vehículo. Puede indicar el peso bruto del vehículo (GVWR) y el peso bruto por eje (GAWR) para los ejes delantero y trasero. Consulte "Etiqueta de neumáticos/certificación" más adelante en esta sección.

"Pasos para determinar el límite de carga correcto-

1. Ubique la frase "El peso combinado de los pasajeros y la carga nunca debe exceder los XXX kg o las XXX libras" en la etiqueta de su vehículo.
2. Determine el peso combinado del conductor y los pasajeros que viajarán en su vehículo.
3. Reste el peso combinado del conductor y los pasajeros a XXX kg o XXX libras.
4. El número resultante es igual a la capacidad de carga y equipaje disponible. Por ejemplo, si "XXX" es igual a 1400 libras y viajaran cinco pasajeros de 150 libras en su vehículo, la capacidad de carga y equipaje disponible es 650 libras (1400-750 (5 x 150) = 650 libras).
5. Determine el peso combinado del equipaje y la carga a cargar en el vehículo. Por razones de seguridad dicho peso no debe exceder la capacidad de carga y equipaje disponible calculada en el Paso 4.
6. Si su vehículo va a llevar un remolque, la carga del remolque se transferirá al vehículo. Consulte este manual para determinar cómo esto reduce la capacidad de carga y equipaje disponible de su vehículo."

Consulte *Remolque* ⇨ *308* para obtener información importante acerca del remolque, reglas de seguridad y consejos para el remolque.

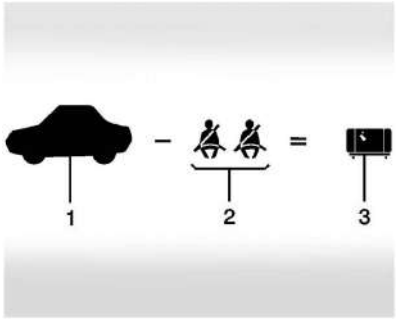

Ejemplo 1

1. Capacidad de peso del vehículo para el ejemplo 1 = 453 kg (1.000 lb)
2. Reste el peso de los ocupantes a 68 kg (150 lb) x 2 = 136 kg (300 lb)
3. Peso de carga y ocupantes disponible = 317 kg (700 lb)

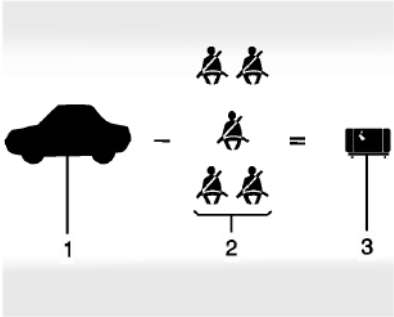

Ejemplo 2

1. Capacidad de peso del vehículo para el ejemplo 2 = 453 kg (1.000 lb)
2. Reste el peso de los ocupantes a 68 kg (150 lb) x 5 = 136 kg (750 lb)
3. Peso de carga disponible = 113 kg (250 lb)

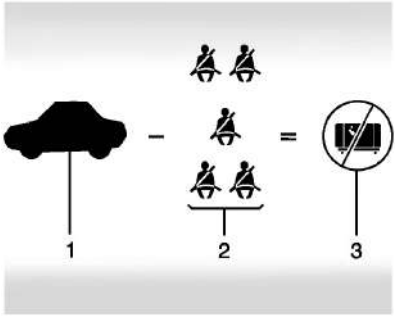

Ejemplo 3

1. Capacidad de peso del vehículo para el ejemplo 3 = 453 kg (1.000 lb)
2. Reste el peso de los ocupantes a 91 kg (200 lb) x 5 = 453 kg (1.000 lb)
3. Peso de carga disponible = 0 kg (0 lb)

Consulte la etiqueta de información de neumáticos y carga del vehículo para información específica sobre la capacidad de peso del vehículo y las posiciones de los asientos. El peso combinado del conductor, los pasajeros y la carga nunca debe exceder la capacidad de peso del vehículo.

Etiqueta de neumáticos/certificación

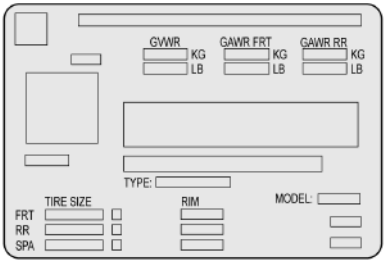

La etiqueta de neumáticos/certificación específica del vehículo está situada en el pilar central (pilar B). La etiqueta puede mostrar el tamaño de los neumáticos originales del vehículo y la presión de inflado necesaria para lograr la capacidad de peso bruto del vehículo. A esto se lo denomina Clasificación del peso bruto del vehículo (GVWR).
El GVWR incluye el peso del vehículo, de todos los ocupantes, del combustible y de la carga.

La etiqueta de neumáticos/certificación también puede mostrar los pesos máximos para los ejes delantero y trasero, lo que se denomina Clasificación del peso bruto de los ejes (GAWR). Para saber las cargas reales sobre el eje delantero y el eje trasero, pese el vehículo en una estación de pesaje. Su concesionario puede ayudarle con esto. Asegúrese de distribuir su carga de forma equitativa a ambos lados de la línea central.

La etiqueta de neumáticos/certificación también puede incluir información sobre la capacidad de reserva del eje delantero.

⚠ Peligro

No exceda el Peso bruto vehicular (GVWR) o el máximo Peso bruto por eje (GAWR) del vehículo. Esto podría causar fallas en los sistemas y cambiar la forma en que de comporta el vehículo. Podría causar la pérdida de control y un choque. La sobrecarga también reduce el

(Continuación)

Peligro (Continuación)

rendimiento del frenado, daña los neumáticos y reduce la vida útil del vehículo.

Atención

La sobrecarga del vehículo puede provocar daños. La garantía del vehículo no cubriría la reparación de los daños causados por la sobrecarga. No sobrecargue el vehículo.

La etiqueta ayuda a decidir cuánta carga y equipamiento instalado puede llevar la camioneta.

El uso de componentes de suspensión más pesados para obtener una durabilidad adicional puede no cambiar las clasificaciones de peso. Consulte con su concesionario para obtener ayuda para cargar su vehículo de manera correcta.

⚠ Peligro

El contenido que coloca en el vehículo puede golpear y lastimar a las personas durante una frenada o curva brusca, o durante un choque.

- Coloque las cosas en el área de carga del vehículo. Trate de distribuir el peso de forma pareja.
- Nunca apile cosas pesadas, como maletas, dentro del vehículo de modo que algunas de ellas queden por encima del respaldo del asiento.
- No deje un asiento para niños sin amarrar dentro del vehículo.
- Cuando lleve algún objeto dentro del vehículo, sujételo siempre que sea posible.
- No deje un asiento rebatido, salvo que sea necesario.

En este manual también hay importante información sobre la carga para la conducción todoterreno. Consulte "Carga del vehículo para la conducción todoterreno" en *Conducción todoterreno* ⇨ *225*.

Puesta en marcha y funcionamiento

Rodaje de un vehículo nuevo

Atención

Este vehículo no necesita un asentamiento elaborado. No obstante, le brindará un mejor rendimiento a largo plazo si usted sigue estas pautas:

- No conduzca a una velocidad constante, ni rápida ni lenta, durante los primeros 800 km (500 mi). No arranque con el acelerador a fondo. Evite realizar cambios descendentes (rebajes) para frenar o reducir la velocidad del vehículo.
- Evite las frenadas bruscas durante los primeros 300 km (200 millas) aproximadamente. Durante este tiempo los forros de freno nuevos aún no se han asentado. Las frenadas bruscas con forros nuevos pueden

(Continuación)

Atención (Continuación)

significar un desgaste prematuro y un reemplazo temprano. Siga esta pauta de ablande cada vez que tenga forros de freno nuevos.

- No remolque nada durante el asentamiento. Consulte *Remolque* ⇨ *308* por las capacidades de remolque del vehículo y por información adicional.

Después del asentamiento, la velocidad del motor y la carga pueden aumentarse gradualmente.

En vehículos nuevos, los diferentes sistemas mecánicos y eléctricos experimentan un período de "asentamiento" durante los primeros 6.400 km (4.000 millas) de conducción rutinaria. A medida que se conduce el vehículo, los sistemas mecánicos se ajustan para proporcionar un rendimiento óptimo del consumo de combustible y de los cambios de marcha.

Los sistemas eléctricos se adaptan y calibran durante el período de asentamiento. Durante este proceso, es normal que en una ocasión se escuchen chasquidos o ruidos similares en el vehículo.

La conducción normal carga la batería del vehículo para lograr el mejor funcionamiento del mismo, incluyendo un mejor rendimiento del combustible y del sistema de detenimiento/arranque. Vea *Sistema de parada/arranque* ⇨ *240*.

Posiciones del encendido

Los vehículos equipados con acceso sin llave cuentan con un botón de arranque.

La Llave remota debe estar en el vehículo para que el sistema funcione. Si el arranque por pulsador no funciona, puede que el vehículo se encuentre cerca de una señal de antena de radio potente que interfiere con el sistema de acceso sin llave. Vea *Uso del sistema de acceso remoto sin llave (RKE)* ⇨ *8*.

Para quitar el cambio de la posición P (Estacionamiento), la llave del encendido debe estar en modo de servicio y el pedal del freno debe estar presionado.

⚠ Peligro

Si apaga el vehículo mientras está en movimiento, puede causar una pérdida de energía en los sistemas de asistencia de frenado y dirección y la inhabilitación de los airbags. Mientras conduce, solo apague el vehículo en casos de emergencia.

Parar el motor/LOCK/OFF (Bloqueo/apagado) (sin luces indicadoras). : Con el vehículo detenido, pulse una vez ENGINE START/STOP (ARRANQUE/DETENIMIENTO DEL MOTOR) para detener el motor.

Si el vehículo está en P (Estacionamiento), se apagará el encendido, y permanecerá activo el modo de energía retenida para los accesorios (RAP). Vea *Alimentación de accesorios retenida (RAP)* ⇨ *241*.

Si el vehículo no está en P (Estacionamiento), el encendido retornará a ACC/ACCESSORY (ACCESORIO) y aparecerá el mensaje CAMBIE PALANCA A POSICIÓN DE ESTACIONAMIENTO en el centro de información del conductor (DIC). Cuando el vehículo se cambia a P (Estacionamiento), el sistema de encendido se desconecta.

El vehículo puede tener un bloqueo eléctrico de la columna de dirección. El bloqueo se activa cuando se desconecta el encendido y se abre alguna de las puertas delanteras. Se puede escuchar un sonido cuando el bloqueo se activa o se suelta. El bloqueo de la columna de dirección puede no soltarse con las ruedas giradas fuera de la posición central. Si esto ocurre, el vehículo puede no arrancar. Mueva el volante de dirección de izquierda a derecha mientras intenta arrancar el vehículo. Si esto no funciona, el vehículo necesita un servicio.

Si se debe apagar el vehículo en una emergencia:

1. Frene presionando el freno de manera firme y continua. No bombee los frenos repetidamente. Esto puede disminuir la asistencia de potencia de frenado, aumentando la fuerza requerida para presionar el pedal del freno.
2. Cambie el vehículo a N (Punto muerto). Esto puede hacerse con el vehículo en movimiento. Luego de pasar a N (Punto muerto), aplique firmemente los frenos y dirija el vehículo a un lugar seguro.
3. Deténgase por completo. Mantenga presionado el pedal del freno y cambie a P (Estacionamiento). El vehículo debe estar en P (Estacionado) para apagar la ignición.
4. Continúe presionando el pedal del freno.
5. Aplique el freno de estacionamiento. Vea *Freno de estacionamiento eléctrico* ⇨ *253*.
6. Pulse ENGINE START/STOP (ARRANQUE/DETENIMIENTO DEL MOTOR) una vez para activar el encendido.
7. Suelte el pedal del freno.

Si el vehículo no puede ser retirado de la carretera y debe apagarse mientras está en movimiento, mantenga pulsado el botón ENGINE START/STOP (ARRANQUE/DETENIMIENTO DEL MOTOR) por más de dos segundos, o púlselo dos veces dentro de un periodo de cinco segundos.

ACC/ACCESSORY (accesorios) (Luz indicadora ámbar) : Este modo permite usar algunos accesorios eléctricos cuando el motor está apagado.

Con el encendido apagado, pulsando el botón una vez sin aplicar el pedal del freno colocará el sistema de encendido en ACC/ACCESSORY.

El encendido cambiará de ACC/ACCESSORY (ACCESORIO) a OFF (APAGADO) luego de cinco minutos para evitar que se agote la batería.

ON/RUN/START (encendido/funcionamiento/arranque) (luz indicadora verde) : Este modo es para conducir y arrancar. Con el encendido desconectado y el pedal del freno presionado, al pulsar el botón una vez, se activa el encendido. Una vez que comienza el arranque del motor, suelte el botón. El giro del motor continuará hasta que el motor arranque. Vea *Arranque del motor* ⇨ *239*.

Modo de servicio

Este modo de alimentación está disponible para servicio y diagnóstico, así como para verificar el funcionamiento correcto de la luz indicadora de falla según pueda requerirse para propósitos de inspección de emisiones. Con el vehículo apagado y sin presionar el pedal del freno, al mantener pulsado el botón por más de cinco segundos, se coloca al vehículo en modo de servicio. Los instrumentos y sistemas de audio

funcionarán como lo hacen cuando el encendido está en contacto, pero el vehículo no se puede conducir. El motor no arrancará en el modo de servicio. Pulse el botón nuevamente para desconectar el encendido.

Arranque del motor

Atención

Si usted agrega piezas o accesorios eléctricos, puede cambiar el modo en que funciona el motor. Todo daño resultante no estará cubierto por la garantía del vehículo. Vea *Equipos eléctricos agregados* ⇨ *324*.

Cambie el vehículo a P (Estacionado) o N (Neutral). Para volver a arrancar el motor cuando el vehículo ya está en movimiento, use N (Punto muerto) solamente.

Atención

No intente cambiar a P (Estacionamiento) si el vehículo está en movimiento. Si lo hace, podría dañar la transmisión. Cambie a P (Estacionamiento) solo cuando el vehículo esté detenido.

Procedimiento de arranque

1. La llave remota debe estar en el vehículo. Pulse ENGINE START/STOP (ARRANQUE/DETENIMIENTO DEL MOTOR) con el pedal del freno presionado. Cuando el motor comience a girar, suelte el botón.

   La velocidad de ralentí disminuirá a medida que se calienta el motor. No acelere el motor inmediatamente después de arrancarlo. Opere el motor y la transmisión suavemente para permitir que el aceite se entibie y lubrique todas las piezas móviles.

   Cuando la luz de advertencia por bajo nivel de combustible se enciende y se muestra el mensaje FUEL LEVEL LOW (BAJO NIVEL DE COMBUSTIBLE) en el Centro de información del conductor (DIC), presione la posición ENGINE START/STOP (ARRANQUE/PARO DEL MOTOR) para continuar dándole marcha al motor.

Atención

Darle arranque al motor por largos períodos de tiempo, intentando arrancar el motor nuevamente inmediatamente después de haber intentado arrancarlo,

(Continuación)

Atención (Continuación)

puede recalentar y dañar el motor de arranque y descargar la batería. Espere al menos 15 segundos entre intentos, para dejar que el motor de arranque se enfríe.

2. Si el motor no arranca después de cinco a 10 segundos, especialmente en clima muy frío (debajo de -18 °C o 0 °F), podría ahogarse con un exceso de nafta. Intente pisar el pedal del acelerador a fondo y mantenerlo así mientras presiona ENGINE START/STOP (ARRANQUE/PARO DEL MOTOR) durante un máximo de 15 segundos. Espere al menos 15 segundos entre intentos, para permitir que el motor de arranque se enfríe. Cuando el motor arranque, suelte el botón y acelerador. Si el vehículo arranca por un corto tiempo y luego se para, repita los pasos. Esto despeja el exceso de nafta del motor. No acelere el motor inmediatamente después de arrancarlo. Opere el motor y la transmisión suavemente hasta que el aceite se entibie y lubrique todas las piezas móviles.

Sistema de parada/arranque

Si está equipado y habilitado, el sistema de detenimiento/arranque apagará el motor para ayudar a conservar combustible. Tiene componentes diseñados para el mayor número de arranques.

⚠ Peligro

La función de paro/arranque automático del motor hace que el motor se detenga mientras el vehículo todavía está activo. No salga del vehículo antes de pasar el cambio a P (Estacionamiento). El vehículo podría volver a arrancar y moverse inesperadamente. Cambie siempre a P (Estacionamiento) y a continuación apague el motor antes de salir del vehículo.

Arranque/detenimiento automático del motor

Cuando se aplican los frenos y el vehículo está completamente detenido, es posible que se apague el motor. Cuando está detenido, el tacómetro muestra AUTO STOP (DETENIMIENTO AUTOMÁTICO). Vea *Tacómetro* ⇨ *122*. Cuando se suelta el pedal del freno o se aprieta el pedal del acelerador, el motor vuelve a arrancar.

A fin de mantener el rendimiento del vehículo, hay otras condiciones que pueden hacer que el motor vuelva a arrancar automáticamente antes de soltar el pedal de freno.

Los detenimientos automáticos y/o los arranques automáticos pueden no llevarse a cabo debido a:

- El ajuste del control de climatización exige al motor que marche, a fin de enfriar o calentar el interior del vehículo.
- La batería del vehículo necesita cargarse.
- La batería del vehículo fue desconectada recientemente.
- No se alcanzó la velocidad mínima del vehículo desde la última parada automática.
- El pedal de acelerador está pisado.
- El motor o la transmisión no están a la temperatura de trabajo requerida.
- La temperatura exterior no está en el intervalo de funcionamiento requerido.
- El vehículo se cambia de D (Conducción) a cualquier otra velocidad que no sea P (Estacionado).
- Se seleccionaron ciertos modos de conducción. Consulte *Control de modo conductor* ⇨ *258* y *Tracción en las cuatro ruedas* ⇨ *248*.
- El vehículo está en una colina o gradiente empinados.
- Se abrió la puerta del conductor o se desabrochó el cinturón de seguridad del conductor.
- Se abrió el capó.
- El paro automático ha alcanzado el máximo tiempo permitido.

Interruptor de inhabilitación del detenimiento automático

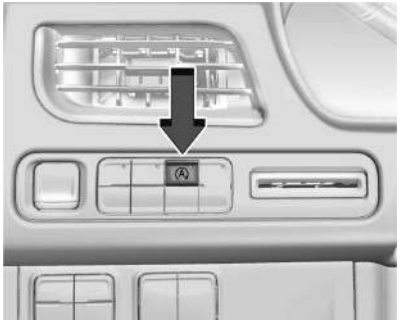

Se muestra Nivel superior, Otros son similares

La función automática de arranque/paro del motor se puede deshabilitar y habilitar presionando Ⓐ. El detenimiento/arranque automático se habilita cada vez que arranca el vehículo.

Cuando el testigo Ⓐ está encendido, el sistema está habilitado.

Alimentación de accesorios retenida (RAP)

Cuando se desconecta el encendido, las siguientes funciones (si están equipadas) continuarán funcionando por hasta 10 minutos, o hasta que se abra la puerta del conductor. Estas funciones también están operativas cuando el encendido está en la posición RUN (MARCHA) o ACC/ACCESORY (ACCESORIO):

- Sistema de audio
- Ventanas eléctricas (durante la RAP, esta funcionalidad se desactiva cuando se abre cualquier puerta)
- Techo corredizo (durante la RAP, esta funcionalidad se desactiva cuando se abre cualquier puerta)
- Tomacorriente auxiliar
- Sistema de audio
- Sistema OnStar

Cambio a estacionamiento

⚠ Peligro

Puede ser peligroso salir del vehículo si éste no está en P (Estacionado) con el freno de estacionamiento aplicado.
El vehículo puede rodar. Si dejó el motor en funcionamiento, el vehículo puede moverse repentinamente. Usted u otras personas pueden sufrir lesiones. Para asegurarse de que el vehículo no se moverá, incluso cuando esté en una superficie bastante nivelada, lleve a cabo los pasos que se mencionan a continuación. Si está remolcando un acoplado, consulte *Características de conducción y consejos para el remolque* ⇨ *303*.

1. Mantenga pisado el pedal del freno y aplique el freno de estacionamiento. Vea *Freno de estacionamiento eléctrico* ⇨ *253*.
2. Presione el interruptor P (Estacionado) en la consola central.
3. Presione ENGINE START/STOP (ARRANQUE/PARO DEL MOTOR) para apagar el motor.

Si el vehículo se cambia a P (Estacionado) en una colina, el Freno de estacionamiento eléctrico (EPB) puede aplicarse automáticamente. Es posible que el conductor no pueda liberar el EPB utilizando el interruptor EPB. Debe liberarse automáticamente cuando el vehículo salga de P (Estacionado).

Dejar el vehículo con el motor en funcionamiento

⚠ Peligro

Puede ser peligroso dejar el vehículo con el motor en marcha. Podría recalentarse o prenderse fuego.

Es peligroso salir del vehículo si éste no está en P (Estacionado) con el freno de estacionamiento aplicado. El vehículo puede rodar.

No deje el vehículo cuando el motor está funcionando. Si dejó el motor en funcionamiento, el vehículo puede moverse repentinamente. Usted u otras personas pueden sufrir lesiones. Para asegurarse de que el vehículo no se moverá, aún cuando usted esté sobre un

(Continuación)

Peligro (Continuación)

nivel de suelo parejo, siempre aplique el freno de estacionamiento y cambie el vehículo a P (Estacionado). Vea *Cambio a estacionamiento* ⇨ *241*. Si está remolcando un acoplado, consulte *Características de conducción y consejos para el remolque* ⇨ *303*.

Si tiene que dejar el vehículo con el motor en marcha, el vehículo debe estar en la posición P (Estacionado) con el freno de estacionamiento colocado.

Confirme que el vehículo esté en P (Estacionado)

Salida del cambio de estacionamiento

Este vehículo está equipado con transmisión electrónica.

Para salir de P (Estacionamiento):

1. Asegúrese de que el motor esté en marcha.
2. Aplique el pedal del freno.
3. Presione o jale el interruptor de cambio deseado. Para N (Neutral) presione sin soltar el interruptor de N (Neutral) hasta que el indicador N se ilumine en rojo.
4. El indicador P se pondrá blanco y el indicador de marcha se volverá rojo cuando el vehículo ya no esté en P (Estacionado).

Si el vehículo no puede cambiarse de P (Estacionado), se puede mostrar un mensaje del Centro de información del conductor (DIC). Verifique que la ignición esté encendida, el motor esté en marcha, y el pedal del freno esté aplicado cuando intenta cambiar de P (Estacionado). Si se cumplen todos estos requisitos pero el vehículo no saldrá de P (Estacionado), vea a su distribuidor para recibir servicio.

Estacionamiento sobre superficies inflamables

⚠ Peligro

Los materiales inflamables pueden tocar las partes calientes del escape en la parte baja del vehículo e incendiarse. No estacione en superficies con papel, hojas, hierba seca u otro material inflamable.

Gestión dinámica del combustible

Si está equipado, la Administración dinámica de combustible permite que el motor opere en patrones de múltiples cilindros, hasta la operación completa de 8 cilindros, dependiendo de las condiciones de conducción. Cuando se necesita menos potencia, como cuando se circula a velocidad constante del vehículo, el sistema reducirá cualquier combinación de cilindros operativos habilitando a que el vehículo haga un uso más eficiente del combustible. Cuando se necesita más potencia, como cuando se sobrepasa un vehículo, o cuando se ingresa a una autopista, el sistema mantendrá la operación total de 8 cilindros.

Estacionamiento extendido

Es mejor no dejar el vehículo estacionado con el motor en marcha. Si se deja el vehículo con el motor en marcha, asegúrese de que no se moverá y que la ventilación es adecuada.

Consulte *Cambio a estacionamiento* ⇨ *241* y *Sistema de escape del motor* ⇨ *243*.

Si se deja el vehículo estacionado y con el motor en marcha, con la llave remota fuera del vehículo, el motor continuará marchando durante hasta 15 minutos.

Si se deja el vehículo estacionado y con el motor en marcha, con la llave remota dentro del vehículo, el motor continuará marchando durante hasta 30 minutos.

El motor podría dejar de marchar más pronto si está estacionado en una pendiente, por falta de combustible disponible.

El temporizador se vuelve a cero si se saca el cambio de P (Estacionamiento) mientras el motor está en marcha.

Sistema de escape del motor

⚠ Peligro

El escape del motor contiene monóxido de carbono (CO), que no se puede ver ni oler. La exposición al CO puede causar pérdida del conocimiento e incluso la muerte.

Los gases del escape pueden ingresar al vehículo si:

(Continuación)

Peligro (Continuación)

- El vehículo está en ralentí en áreas de escasa ventilación (garajes, túneles, nieve acumulada que puede bloquear el flujo de aire bajo la carrocería o los caños de escape).
- Los olores o ruidos del escape son extraños o distintos.
- El sistema de escape tiene alguna fuga debido corrosión o daño.
- El sistema de escape del vehículo ha sido modificado, dañado o reparado de forma indebida.
- Hay orificios o aberturas en la carrocería del vehículo resultado de daños o modificaciones realizadas en el mercado posventa que no están completamente selladas.

Si se detecta un humo inusual o si se sospecha que las emisiones están ingresando al vehículo:

- Condúzcalo solo con las ventanillas completamente abiertas.
- Haga reparar el vehículo de inmediato.

(Continuación)

Peligro (Continuación)

Nunca estacione el vehículo con el motor en marcha en áreas cerradas como un garaje o edificio que no posea ventilación de aire fresco.

Conducción del vehículo cuando está estacionado

Es mejor no dejar el vehículo estacionado con el motor en funcionamiento.

Si se deja el vehículo con el motor en funcionamiento, siga los pasos correctos para asegurarse de que el vehículo no se mueva. Consulte *Cambio a estacionamiento* ⇨ *241* y *Sistema de escape del motor* ⇨ *243*.

Si estaciona en una pendiente y está tirando de un acoplado, consulte *Características de conducción y consejos para el remolque* ⇨ *303*.

Transmisión automática

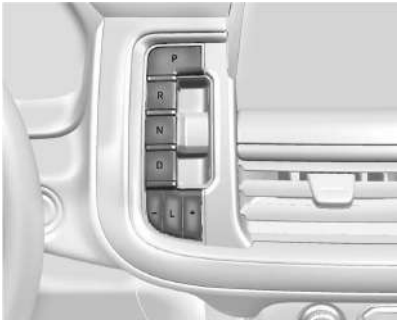

Los interruptores de cambio se encuentran en la consola central. La posición de marcha seleccionada se iluminará en rojo en el interruptor de cambio, mientras que todas las demás se mostrarán en blanco. Si el cambio no es inmediato, como en condiciones muy frías, el indicador en el interruptor de cambio puede parpadear hasta que esté completamente enganchado.

La transmisión no opera cuando el vehículo está apagado.

Si el vehículo está en ACC/ACCESORIOS, la transmisión se puede cambiar a P (Estacionado).

Si se presiona dos veces ARRANQUE/PARO DEL MOTOR a una velocidad relativamente alta, el motor se apagará y la transmisión cambiará automáticamente a N (Neutral). Una vez que el vehículo se detenga, se puede seleccionar P (Estacionado).

P : Esta posición bloquea las ruedas de tracción. Use P (Estacionado) al arrancar el motor para evitar que el vehículo se mueva fácilmente.

⚠ Peligro

Es peligroso salir del vehículo si la transmisión no está en P (Estacionado) con el freno de estacionamiento aplicado. El vehículo puede rodar.

No deje el vehículo cuando el motor está funcionando. Si se dejó el motor en marcha, el vehículo puede moverse repentinamente. Usted u otras personas pueden sufrir lesiones. Para asegurarse de que el vehículo no se moverá, aún cuando esté sobre un nivel de suelo parejo, siempre aplique el freno de estacionamiento y coloque la transmisión

(Continuación)

Peligro (Continuación)

en P (Estacionado). Consulte *Cambio a estacionamiento* ⇨ *241* y *Características de conducción y consejos para el remolque* ⇨ *303*.

Este vehículo está equipado con transmisión electrónica. Los interruptores de cambios de R (Reversa) y D (Conducción) están diseñados para evitar desplazamientos involuntarios de P (Estacionado) excepto que la ignición esté encendida, y que el pedal del freno esté aplicado.

Cuando el vehículo está detenido, presione ENGINE START/STOP (ARRANQUE/PARO DEL MOTOR) para apagar el vehículo. La transmisión cambiará a P (Estacionado) automáticamente.

El vehículo no cambiará a P (Estacionado) si se está moviendo demasiado rápido. Detenga el vehículo y cambie a P (Estacionado)

Para cambiar a y de P (Estacionado), consulte *Cambio a estacionamiento* ⇨ *241* y *Salida del cambio de estacionamiento* ⇨ *242*.

R : Use esta marcha para retroceder.

Si se cambia el vehículo de R (Reversa) a D (Conducción), o de D (Conducción) a R (Reversa) mientras la velocidad sea demasiado alta, el vehículo cambiará a N (Neutral). Reduzca la velocidad del vehículo e intente el cambio nuevamente.

Para cambiar a R (Reversa):

1. Detenga el vehículo por completo.
2. Jale el interruptor de R (Reversa) en la consola central.

Para salir de R (Reversa):

1. Detenga el vehículo por completo.
2. Cambie a la marcha deseada.

A velocidades bajas del vehículo, se puede utilizar R (Reversa) para mover el vehículo hacia adelante y hacia atrás para salir de la nieve, el hielo o la arena sin dañar la transmisión. Vea *Si el vehículo está atascado* ⇨ *232*.

N : En esta posición, el motor no se conecta con las ruedas. Para volver a arrancar el motor cuando el vehículo ya está en movimiento, use N (Punto muerto) solamente.

⚠ Peligro

Cambiar a una marcha de conducción mientras el motor está funcionando a altas revoluciones es peligroso. A menos que su pie esté firmemente en el pedal del freno, el vehículo puede moverse muy rápidamente. Podría perder el control del vehículo y golpear personas u objetos. No cambie a una marcha de conducción cuando el motor esté funcionando a altas revoluciones.

Atención

Cambiar a una velocidad diferente a P (Estacionamiento) o N (Punto muerto) con el motor funcionando a altas revoluciones puede dañar la transmisión. La reparación no estará cubierta por la garantía del vehículo. Asegúrese de que el motor no esté funcionando a altas revoluciones cuando cambia la velocidad del vehículo.

Atención

El vehículo no está diseñado para permanecer en N (Neutral) por períodos prolongados de tiempo. Cambiará automáticamente a P (Estacionado).

Para cambiar a N (Neutral), presione el interruptor de N (Neutral) hasta que el indicador N esté rojo.

Para quitar el cambio de N (Punto muerto):

1. Detenga el vehículo por completo.
2. Cambie a la marcha deseada.

Modo de Lavado de autos

Este vehículo incluye un Modo de Lavado de autos que permite que el vehículo permanezca en N (neutral) para su uso en lavados de autos automáticos.

El Modo de Lavado de autos no se debe utilizar para remolcar vehículos. Si se necesita remolcar el vehículo, consulte *Remolcado del vehículo* ⇨ *394*

Atención

El vehículo no está diseñado para permanecer en N (Neutral) por períodos prolongados de tiempo. Cambiará automáticamente a P (Estacionado) si se deja en Modo de Lavado de autos.

Modo de Lavado de autos (Motor apagado – Conductor en el vehículo)

Para colocar el vehículo en N (Neutral) con el motor apagado y el vehículo ocupado:

1. Conduzca hasta la entrada del lavado de autos.
2. Aplique el pedal del freno.
3. Cambie a N (Neutral).
4. Apague el motor y suelte el pedal del freno.
5. El indicador debe continuar mostrando N. Si no es así, arranque el motor y repita los Pasos 2–4.
6. El vehículo ya está listo para el lavado de autos.

Modo de Lavado de autos (Motor apagado – Conductor fuera del vehículo)

Para colocar el vehículo en N (Neutral) con el motor apagado y el vehículo desocupado:

1. Conduzca hasta la entrada del lavado de autos.
2. Aplique el pedal del freno.
3. Abra la puerta.
4. Cambie a N (Neutral).
5. Apague el motor y suelte el pedal del freno.
6. El indicador debe continuar mostrando N. Si no es así, arranque el motor y repita los Pasos 2–5.
7. Salga del vehículo y cierre la puerta. El vehículo ya está listo para el lavado de autos.
8. El vehículo puede cambiar automáticamente a P (Estacionado) al volver a ingresar

Modo de Lavado de autos (Motor encendido – Conductor en el vehículo)

Para colocar el vehículo en N (Neutral) con el motor encendido y el vehículo ocupado:

1. Conduzca hasta la entrada del lavado de autos.
2. Aplique el pedal del freno.
3. Cambie a N (Neutral).
4. Suelte el pedal del freno. El vehículo ya está listo para el lavado de autos.

Modo de Lavado de autos (Motor encendido – Conductor fuera del vehículo)

Para colocar el vehículo en N (Neutral) con el motor encendido y el vehículo desocupado:

1. Conduzca hasta la entrada del lavado de autos.
2. Aplique el pedal del freno.
3. Abra la puerta.
4. Cambie a N (Neutral), luego suelte el pedal del freno.
5. El indicador debe continuar mostrando N. Si no es así, repita los Pasos 2–4.
6. Salga del vehículo y cierre la puerta. El vehículo ya está listo para el lavado de autos.
7. El vehículo puede cambiar automáticamente a P (Estacionado) al volver a ingresar

Atención

Puede mostrarse un mensaje de recalentamiento de la transmisión si el líquido de la transmisión automática está demasiado caliente. Si conduce en estas condiciones, puede dañar el vehículo. Deténgase y deje el motor marchando en

(Continuación)

Atención (Continuación)

ralentí para enfriar el líquido de la transmisión automática. Este mensaje desaparece cuando el líquido de la transmisión automática se ha enfriado lo suficiente.

D : Esta posición es para la conducción normal. Si necesita más potencia para sobrepasar a otro vehículo, presione a fondo el pedal del acelerador.

Para cambiar a D (Conducción):

1. Detenga el vehículo por completo.
2. Jale el interruptor de D (Conducción) en la consola central.

Para salir de D (Conducción):

1. Detenga el vehículo por completo.
2. Cambie a la marcha deseada.

El hacer un rebaje en una carretera resbaladiza puede causar un derrape. Consulte "Derrape" bajo *Pérdida del control* ⇨ *224*.

Atención

El hacer girar los neumáticos o el mantener el vehículo en el lugar, en una pendiente, usando solamente el acelerador puede dañar la transmisión. La reparación no estará cubierta por la garantía del vehículo. Si el vehículo queda atascado, no haga girar las ruedas. Al detenerse en una pendiente, use el freno para mantener el vehículo en el lugar.

Modo manual

Modo de Selección electrónica de rango (ERS)

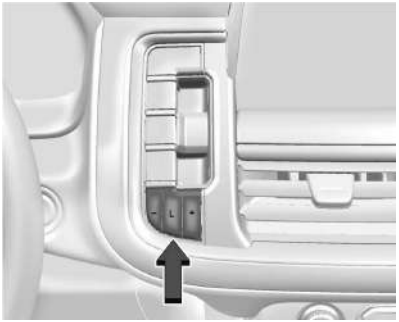

El ERS o el modo manual permiten seleccionar el rango de posiciones de cambios. Use este modo cuando conduzca cuesta abajo o remolcando un acoplado para limitar la velocidad del vehículo y la marcha más alta. El indicador de posición de marcha en el centro de información para el conductor (DIC) muestra un número junto a la L que indica la marcha más alta disponible en el modo manual y las condiciones de conducción cuando se haya seleccionado el modo manual.

Para usar esta función:

1. Con el vehículo en D (Conducción), presione el botón L (Baja).
2. Presione el botón de más o menos para aumentar o disminuir el rango de marcha disponible.

Al cambiar a L (Baja), la transmisión realiza el cambio a un rango de marchas inferior prefijado. Para este rango prefijado, la marcha más alta disponible se muestra junto a la L en el DIC. Consulte *Centro de información del conductor (Nivel base)* ⇨ *140* o *Centro de información del conductor (Gama alta)* ⇨ *143*. Todas las marchas inferiores a ese número están disponibles para usar. Por ejemplo, cuando aparece 4 (Cuarta) junto a

la L, las marchas entre 1 (Primera) y 4 (Cuarta) son controladas automáticamente. Para cambiar a 5 (Quinta), pulse el botón + (Más) o cambie a D (Marcha directa).

L (Baja) no permite cambiar a un rango de marcha menor si la velocidad del motor es demasiado alta. Si la velocidad del vehículo no disminuye dentro del tiempo permitido, el cambio a la marcha menor no se realizará. Disminuya la velocidad del vehículo y luego pulse el botón – (Menos) hasta el rango inferior de marchas deseado.

Se puede usar el control de velocidad crucero en el modo ERS.

Sistemas de tracción

Tracción en las cuatro ruedas

Si está equipada, la tracción en las cuatro ruedas engrana el eje delantero para una mayor tracción.

Lea la sección adecuada sobre el funcionamiento de la caja de transferencias antes de usarla.

Atención

No conduzca sobre pavimento limpio y seco en 4 ↑ o 4 ↓ (si está equipada) por un período largo de tiempo. Esto puede provocar un desgaste prematuro del tren motriz del vehículo.

La conducción en una superficie limpia y seca en 4 ↑ o 4 ↓ puede:

- Causar una vibración que se sentirá en el sistema de dirección.
- Causar un mayor desgaste de los neumáticos.

⚠ Peligro

Si está equipado con tracción en las cuatro ruedas, el vehículo quedará libre para rodar si la caja de transferencia está en N (Neutral), incluso si la transmisión está en P (Estacionado). Usted u otras personas pueden resultar gravemente lesionadas. Asegúrese de que la caja de transferencia esté en una marcha de conducción — 2 ↑, 4 ↑ o 4 ↓ — o aplique el freno de estacionamiento antes de

(Continuación)

Peligro (Continuación)

colocar la caja de transferencia en N (Punto muerto). Vea *Cambio a estacionamiento* ⇨ *241*.

Atención

Un uso extendido a altas velocidades en 4 ↓ puede dañar o acortar la vida útil de la unidad motriz.

Es normal sentir un ruido de engranaje y un salto cuando se cambia entre 4 ↓ y 4 ↑ o N (Punto muerto) con el motor en marcha.

Si se cambia a 4 ↓, se desactivan el control de tracción y el StabiliTrak/control electrónico de estabilidad (ESC). Vea *Control de tracción/Control electrónico de estabilidad* ⇨ *255*.

Caja de transferencia automática

Caja de transferencia de dos velocidades

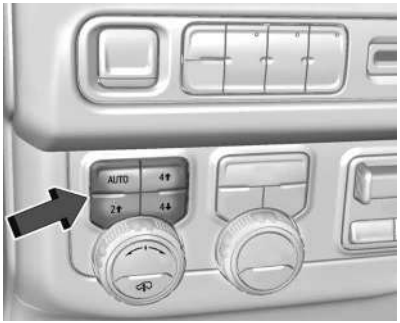

Si están equipados, los controles de la caja de transferencia se usan para alternar entre tracción en dos y cuatro ruedas.

Para cambiar la caja de transferencia, pulse el botón deseado. El gráfico en el cuadro de instrumentos destella durante el proceso de cambio. El gráfico que se muestra cambiará para indicar el ajuste solicitado.

Una vez que se complete el cambio, el gráfico dejará de destellar. El mensaje en el DIC se apaga una vez que se completa el cambio. Si la caja de transferencia no puede completar una solicitud de cambio, regresará a la última posición seleccionada.

Los ajustes son:

N (punto muerto) : Se usa solamente cuando el vehículo debe ser remolcado. Vea *Remolcado del vehículo* ⇨ *394*.

2 ↑ (Tracción en dos ruedas, alta) : Se usa para la conducción en la mayoría de las calles y autopistas. El eje delantero no se engrana. Este ajuste brinda el mejor rendimiento del combustible.

AUTO (Tracción en las cuatro ruedas automática) : Se usa cuando las condiciones de la superficie del camino varían. Cuando conduce en AUTO, se engrana el eje delantero y la potencia del vehículo se envía automáticamente a las ruedas delanteras y traseras basándose en las condiciones de conducción. Este ajuste brinda un rendimiento del combustible algo inferior que 2 ↑.

4 ↑ (Tracción en las cuatro ruedas, alta) : Este ajuste se usa cuando se necesita tracción adicional, como cuando se conduce en caminos con nieve o hielo, en condiciones de todoterreno, o cuando se barre nieve.

4 ↓ (Tracción en las cuatro ruedas, baja) : Este ajuste engrana el eje delantero y entrega un mayor par. Elija 4 ↓ cuando conduce fuera de carretera en arena profunda, fango profundo o nieve profunda, y cuando sube o baja por pendientes pronunciadas. Cuando conduce en 4 ↓, mantenga la velocidad del vehículo por debajo de los 72 km/h (45 mph).

Si se cambia a 4 ↓, se desactivan el control de tracción y el StabiliTrak/ESC. Vea *Control de tracción/Control electrónico de estabilidad* ⇨ *255*.

Cambios entre 2↑, 4↑ y AUTO

Cualquiera de estos cambios se puede hacer a velocidades normales de conducción.

La solicitud de cambio a 4x4 en sí solo se lleva a cabo luego de soltar el botón. El gráfico de 4x4 permanece destellando hasta que se haya completado la solicitud de cambio. Se muestra un mensaje en el DIC que indica que se le solicitó a la caja de transferencia 4x4 que cambie al nuevo estado deseado.

Una vez que se haya completado el cambio a 4x4, el mensaje en el DIC desaparece, el gráfico de 4x4 deja de destellar y se indica el ajuste actual.

Cuando se completa exitosamente un cambio a 2 ↑ mientras está en P (Estacionamiento), se aplica el freno de estacionamiento. Para reanudar la conducción, cambie la transmisión a la marcha deseada y libere manualmente el freno de estacionamiento o presione el pedal del acelerador para comenzar a conducir. Vea *Freno de estacionamiento eléctrico* ⇨ *253*.

Si está equipado, use 4 ↓, AUTO o 4 ↑ para proporcionar tracción adicional cuando se estaciona en una pendiente pronunciada con una superficie con poca tracción, como ser sobre hielo, nieve, fango o grava.

Cambio a 4 ↓

1. El encendido debe estar conectado y el vehículo debe estar detenido o moviéndose a menos de 5 km/h (3 mph) con la transmisión en N (Punto muerto). Es mejor que el vehículo se esté moviendo entre 1,6 y 3,2 km/h (1 y 2 mph).
2. Pulse 4 ↓. La solicitud de cambio a 4x4 en sí solo se lleva a cabo luego de soltar el botón. El gráfico de 4x4 permanece destellando hasta que se haya completado la solicitud de cambio. Se muestra un mensaje en el DIC que indica que se le solicitó a la caja de transferencia 4x4 que cambie al nuevo estado deseado.

   Una vez que se haya completado el cambio a 4x4, el mensaje en el DIC desaparece, el gráfico de 4x4 deja de destellar y se indica el ajuste actual.

Si la velocidad del vehículo es superior cuando ocurre la solicitud de cambio, se muestra un mensaje en el DIC. Reduzca la velocidad.

Si la transmisión no está en N (Punto muerto) cuando ocurre la solicitud de cambio, se muestra un mensaje en el DIC. El vehículo dará un plazo de 20 segundos para que se haga el cambio. Una vez pasado este tiempo, un gráfico en el cuadro de instrumentos indicará que la caja de transferencia está en 4 ↓.

Atención
Si se cambia la transmisión a una marcha antes de que la luz indicadora del modo solicitado deje de destellar, se puede dañar la caja de transferencia.

Si la transmisión no se cambia a N (Punto muerto) o la velocidad del vehículo no se redujo a 5 km/h (3 mph) dentro de los 20 segundos, la caja de transferencia permanecerá en su estado original. Esto se indicará en el cuadro de instrumentos.

Con el vehículo en movimiento a menos de 5 km/h (3 mph) y la transmisión en N (Punto muerto), intente hacer el cambio nuevamente.

Quitar el cambio de 4 ↓

1. El vehículo debe estar detenido o moviéndose a menos de 5 km/h (3 mph) con la transmisión en N (Punto muerto) y el encendido en contacto. Es mejor que el vehículo se esté moviendo entre 1,6 y 3,2 km/h (1 y 2 mph).
2. Pulse 4 ↑, AUTO o 2 ↑. La solicitud de cambio a 4x4 en sí solo se lleva a cabo luego de soltar el botón. El gráfico de 4x4 permanece destellando hasta que se haya completado la solicitud de cambio. Se mostrará un mensaje en el DIC para indicar el estado de la solicitud.

   Una vez que se haya completado el cambio a 4x4, el mensaje en el DIC desaparece, el gráfico de 4x4 deja de destellar y se indica el ajuste actual.

Si la velocidad del vehículo es superior cuando ocurre la solicitud de cambio, se muestra un mensaje en el DIC. Reduzca la velocidad.

Si la transmisión no está en N (Punto muerto) cuando ocurre la solicitud de cambio, se muestra un mensaje en el DIC. El vehículo dará un plazo de 20 segundos para que se haga este cambio. Una vez pasado este tiempo, un gráfico en el cuadro de instrumentos indicará que la caja de transferencia está en 4 ↓.

Atención
Si se cambia la transmisión a una marcha antes de que la luz indicadora del modo solicitado deje de destellar, se puede dañar la caja de transferencia.

Si la transmisión no se cambia a N (Punto muerto) o la velocidad del vehículo no se redujo a 5 km/h (3 mph) dentro de los 20 segundos, la caja de transferencia permanecerá en su estado original. Esto se indicará en el cuadro de instrumentos.

Con el vehículo en movimiento a menos de 5 km/h (3 mph) y la transmisión en N (Punto muerto), intente hacer el cambio nuevamente.

Cambio a N (Punto muerto)

Para cambiar a N (Punto muerto):

1. Arranque el vehículo.
2. Cambie la transmisión a N (Punto muerto).
3. Cambie la caja de transferencia a 2 ↑.
4. Aplique el freno de estacionamiento y/o el pedal del freno.
5. Pulse 2 ↑ cinco veces dentro de un lapso de 10 segundos hasta que comience a destellar el gráfico de N (Punto muerto) en el cuadro de instrumentos. Una vez que se completa el cambio, el gráfico deja de destellar. Si no se aplican el freno de estacionamiento y/o el pedal del freno dentro de los 20 segundos, la caja de transferencia permanecerá en su estado original.
6. Si la transmisión no se cambia a N (Punto muerto) o la velocidad del vehículo no se redujo a 5 km/h (3 mph) dentro de los 20 segundos, la caja de transferencia permanecerá en su estado original. Esto se indicará en el cuadro de instrumentos.

Quitar el cambio de N (Punto muerto)

Para quitar el cambio de N (Punto muerto):

1. Ponga el encendido en contacto con el motor apagado. Vea *Posiciones del encendido* ⇨ *237*.
2. Aplique el freno de estacionamiento. Vea *Freno de estacionamiento eléctrico* ⇨ *253*.
3. Cambie la transmisión a N (Punto muerto).
4. Cambie la caja de transferencia a 2 ↑. Solo se puede sacar la caja de transferencia de N (Punto muerto) si se pasa a 2 ↑. Cuando se completa el cambio a 2 ↑, el gráfico en el cuadro de instrumentos deja de destellar. Si la caja de transferencia no puede completar el cambio, el gráfico volverá al ajuste previamente seleccionado.

Caja de transferencia de una velocidad

Si están equipados, los controles de la caja de transferencia se usan para alternar entre tracción en dos y cuatro ruedas.

Para cambiar la caja de transferencia, pulse el botón deseado. El gráfico en el cuadro de instrumentos destella durante el proceso de cambio. El gráfico que se muestra cambiará para indicar el ajuste solicitado.

Una vez que se complete el cambio, el gráfico dejará de destellar. El mensaje en el DIC se apaga una vez que se completa el cambio. Si la caja de transferencia no puede completar una solicitud de cambio, regresará a la última posición seleccionada.

Los ajustes son:

2 ↑ (Tracción en dos ruedas, alta) : Se usa para la conducción en la mayoría de las calles y autopistas. El eje delantero no se engrana. Este ajuste brinda el mejor rendimiento del combustible.

4 ↑ (Tracción en las cuatro ruedas, alta) : Este ajuste se usa cuando se necesita tracción adicional, como cuando se conduce en caminos con nieve o hielo, en condiciones de todoterreno, o cuando se barre nieve.

AUTO (Tracción en las cuatro ruedas automática)

Se usa cuando las condiciones de la superficie del camino varían. Cuando conduce en AUTO, se engrana el eje delantero y la potencia del vehículo se envía automáticamente a las ruedas delanteras y traseras basándose en las condiciones de conducción. Este ajuste brinda un rendimiento del combustible algo inferior que 2 ↑.

Cambios entre 2↑, 4↑ y AUTO

Cualquiera de estos cambios se puede hacer a velocidades normales de conducción.

La solicitud de cambio a 4x4 en sí solo se lleva a cabo luego de soltar el botón.
El gráfico de 4x4 permanece destellando hasta que se haya completado la solicitud de cambio. Se muestra un mensaje en el DIC.

Una vez que se haya completado el cambio a 4x4, el mensaje en el DIC desaparece, el gráfico de 4x4 deja de destellar y se indica el ajuste actual.

La solicitud de cambio a 4x4 en sí solo se lleva a cabo luego de soltar el botón.
El gráfico de 4x4 permanece destellando hasta que se haya completado la solicitud de cambio.

Se muestra un mensaje en el DIC. Una vez que se haya completado el cambio a 4x4, el mensaje en el DIC desaparece, el gráfico de 4x4 deja de destellar y se indica el ajuste actual.

Frenos

Refuerzo de frenos eléctrico

Los vehículos equipados con reforzador eléctrico de frenos cuentan con circuitos de frenos hidráulicos que se controlan electrónicamente cuando se presiona el pedal del freno durante una operación normal. El sistema realiza comprobaciones de rutina y se apaga unos pocos minutos

después de haber apagado el vehículo. Podrían escucharse ruidos durante este tiempo. Si el pedal del freno se presiona durante las comprobaciones o cuando el sistema de refuerzo eléctrico de los frenos está apagado, se puede sentir un cambio notable en la dureza del pedal y en su recorrido. Esto es normal.

Sistema antibloqueo de frenos (ABS)

El sistema de frenos antibloqueo (ABS) ayuda a evitar derrapar al frenar y sostiene la dirección al frenar bruscamente.

Si existe un problema con el ABS, se enciende esta luz de advertencia. Vea *Indicador de advertencia del sistema antibloqueo de frenos (ABS)* ⇨ *133*.

El ABS no cambia el tiempo necesario para colocar el pie sobre el pedal del freno y no siempre reduce la distancia de frenado. Si usted se acerca demasiado al vehículo que marcha delante suyo, no habrá tiempo suficiente para aplicar los frenos si dicho vehículo de pronto disminuye la velocidad o se detiene. Siempre deje suficiente espacio delante suyo para frenar, incluso con ABS.

Uso del sistema ABS

No bombee los frenos. Simplemente mantenga presionado el pedal del freno firmemente. Es normal escuchar y sentir que el ABS se pone en funcionamiento.

Frenada de emergencia

El ABS permite maniobrar y frenar al mismo tiempo. En muchas emergencias, una maniobra puede ayudar incluso más que el frenado.

Freno de estacionamiento eléctrico

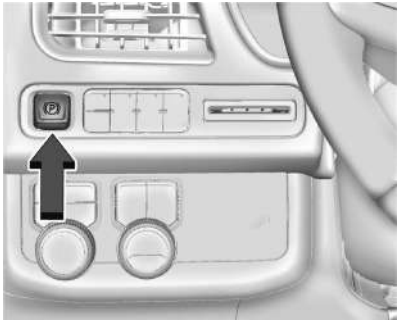

El freno de estacionamiento eléctrico (EPB) se puede aplicar cuando el vehículo está apagado. Si no hay alimentación eléctrica suficiente, el EPB no se puede ni aplicar ni liberar. Para evitar que se agote la batería, evite ciclos repetidos innecesarios del EPB.

El sistema tiene una luz roja de estado del EPB y una luz ámbar de advertencia de servicio del EPB. Consulte *Luz del freno de estacionamiento eléctrico* ⇨ *132* y *Luz de reparar el freno eléctrico de estacionamiento* ⇨ *132*. También existen

mensajes relacionados al freno de estacionamiento en el centro de información para el conductor (DIC).

Antes de dejar el vehículo, verifique la luz roja de estado del EPB para asegurarse de que el EPB está aplicado.

Si se muestra en el DIC un mensaje que indica que la transmisión no puede efectuar cambios a la brevedad, el freno de estacionamiento eléctrico está activado y la luz del EPB destella al mismo tiempo, se debe restablecer el sistema. Arranque el vehículo, aplique el EPB y luego libérelo, El mensaje y la luz deben apagarse. Consulte *Luz del freno de estacionamiento eléctrico* ⇨ *132* y *Luz de reparar el freno eléctrico de estacionamiento* ⇨ *132*.

Aplicación del EPB (Freno de estacionamiento electrónico)

Para aplicar el EPB:

1. Asegúrese de que el vehículo esté completamente detenido.
2. Pulse el interruptor del EPB.

La luz roja de estado del EPB destellará y luego permanecerá encendida una vez que el EPB esté completamente aplicado. Si la luz roja de estado del EPB destella constantemente significa que el EPB está aplicado solamente de forma parcial o hay un problema con el EPB. Aparece un mensaje en el DIC. Libere el EPB e intente aplicarlo nuevamente. Si la luz no se enciende, o queda destellando, el vehículo necesita servicio. No conduzca el vehículo si la luz roja del EPB está destellando. Consulte a su concesionario.

Si la luz ámbar de advertencia de necesidad de servicio del EPB está encendida, pulse el interruptor EPB. Continúe reteniendo el interruptor hasta que la luz roja de estado del EPB permanezca encendida. Si se enciende la luz ámbar de advertencia de necesidad de servicio del EPB, consulte a su concesionario.

Si el EPB se aplica con el vehículo en movimiento, el mismo desacelerará siempre que se pulse el interruptor. Si se pulsa el interruptor hasta que el vehículo se detiene, el EPB se mantendrá aplicado.

El vehículo puede aplicar automáticamente el EPB en ciertas situaciones cuando el vehículo no está en movimiento. Esto es normal, y se hace para verificar periódicamente el funcionamiento correcto del sistema EPB o según requieren otras funciones de seguridad que utilizan el EPB.

Si no es posible aplicar el EPB, bloquee las ruedas traseras para evitar el movimiento del vehículo.

Liberación del EPB

Para liberar el EPB:

1. Ponga el encendido en contacto o en ACC/ACCESORY (ACCESORIO).
2. Aplique y mantenga presionado el pedal del freno.
3. Pulse el interruptor del EPB momentáneamente.

El EPB se libera cuando la luz roja de estado del EPB se apaga.

Si la luz ámbar de advertencia de servicio del EPB se encuentra encendida, libere el EPB manteniendo pulsado el interruptor del EPB. Continúe reteniendo el interruptor hasta que la luz roja de estado del EPB se apague. Si cualquiera de las luces permanece encendida luego de intentar liberar el EPB, consulte a su concesionario.

Atención

Si conduce con el freno de mano aplicado, el sistema de frenos se puede recalentar y causar desgaste prematuro o daños de las piezas del mismo. Asegúrese de que el freno de mano esté totalmente liberado y la luz de advertencia de freno apagada antes de mover el vehículo.

Si está remolcando un acoplado y estacionando en pendiente, consulte *Características de conducción y consejos para el remolque* ⇨ *303*.

Liberación automática del EPB

El EPB se libera automáticamente si el vehículo está en funcionamiento, puesto en una marcha y se hace un intento de ponerlo en movimiento. Evite la aceleración rápida cuando está aplicado el EPB para preservar la vida útil de los forros del freno de estacionamiento.

Asistente de frenada

La asistencia al freno detecta la aplicación rápida del pedal del freno debido a situaciones de frenado de emergencia y proporciona un frenado adicional para activar el sistema de freno antibloqueo (ABS) si el pedal del freno no se presiona con suficiente fuerza como para activar normalmente el ABS. Durante este tiempo, puede producirse un ruido menor, la pulsación del pedal del freno y/o el movimiento del pedal. Continúe aplicando el pedal del freno según lo exija la situación de conducción. La asistencia al freno se desactiva cuando se libera el pedal del freno.

Asistencia para arranque en pendiente (HSA)

⚠ Peligro

No ponga toda su confianza en la función de HSA. Esta función no reemplaza la necesidad de prestar atención y de conducir de manera segura. Puede no escuchar o sentir las alertas o advertencias proporcionadas por este sistema. La falta de cuidado adecuado cuando conduce puede resultar en heridas, la muerte o daños al vehículo. Vea *Conducción defensiva* ⇨ *222*.

Cuando se detiene el vehículo en una pendiente, el asistente de arranque en pendiente (HSA) evita que el vehículo se desplace en una dirección no deseada durante el momento de transición entre que se suelta el pedal del freno y se presiona el pedal del acelerador. Los frenos se liberan cuando se presiona el pedal del acelerador. Si el pedal del acelerador no se presiona dentro de unos pocos minutos, se aplica el freno de estacionamiento eléctrico. Los frenos también pueden liberarse bajo otras condiciones. No cuente con que el HSA mantenga frenado el vehículo.

El HSA está disponible cuando el vehículo está en una pendiente hacia arriba con una marcha hacia adelante, o en una pendiente hacia abajo con la marcha en R (marcha atrás). Para que el HSA se accione, el vehículo debe detenerse completamente en una pendiente.

Sistemas de control de marcha

Control de tracción/Control electrónico de estabilidad

Funcionamiento del sistema

El vehículo cuenta con un sistema de control de tracción (TCS) y StabiliTrak/Control electrónico de estabilidad (ESC). Estos

sistemas ayudan a limitar el patinado de las ruedas y asisten al conductor en el mantenimiento del control, especialmente en condiciones de caminos resbaladizos.

El TCS se activa si detecta que las ruedas motrices están patinando o han comenzado a perder tracción. Cuando esto sucede, el TCS aplica los frenos a las ruedas que patinan y reduce la potencia del motor para limitar el giro a altas revoluciones.

StabiliTrak/ESC se activa cuando el vehículo detecta una diferencia entre el camino deseado y la dirección en la cual el vehículo se dirige en efecto. StabiliTrak/ESC aplica presión de freno de forma selectiva a cualquiera de las ruedas del vehículo para ayudar a que el conductor pueda mantener el vehículo en el camino deseado. El control de balanceo del remolque (TSC) también se activa automáticamente cuando se arranca el vehículo. Vea *Control de oscilación del remolque (TSC)* ⇨ *322*.

Si se está usando el control de velocidad crucero y el control de tracción o el StabiliTrak/ESC comienza a limitar el giro de las ruedas, el control de velocidad crucero se desactivará. El control de velocidad crucero puede restablecerse cuando las condiciones de la carretera lo permitan.

Ambos sistemas se activan automáticamente cuando el vehículo arranca y comienza a moverse. Los sistemas pueden escucharse o sentirse mientras están operando o mientras están realizando las verificaciones de diagnóstico. Esto es normal y no significa que haya un problema con el vehículo.

Se recomienda dejar ambos sistemas activados en condiciones de conducción normales, pero puede ser necesario apagar el TCS si el vehículo queda atascado en la arena, el barro, el hielo o la nieve. Consulte *Si el vehículo está atascado* ⇨ *232* y "Apagado y encendido de los sistemas" más adelante en esta sección.

Cuando la caja de transferencia (si está equipada) está en Tracción en las cuatro ruedas baja, TCS y StabiliTrak/ESC se deshabilitan automáticamente, el se activa y se muestra el mensaje pertinente en el Centro de información del conductor (DIC).

La luz indicadora de ambos sistemas se encuentra en el cuadro de instrumentos. Esta luz:

- Parpadeará cuando el TCS esté limitando el giro de las ruedas.
- Parpadeará cuando esté activado el StabiliTrak/ESC.
- Se encenderá y permanecerá encendida cuando alguno de los sistemas no esté funcionando.

Vea *Indicador del sistema de control de tracción (TCS)/StabiliTrak* ⇨ *135*.

Si uno de los sistemas no se enciende o no se activa, se muestra un mensaje en el DIC, y aparece y se mantiene para indicar que el sistema está desactivado y no está ayudando al conductor a mantener el control. Sin la asistencia de StabiliTrak/ESC que funcione correctamente, la posibilidad de volcadura aumenta. Ajuste la conducción en consecuencia.

Si aparece y se mantiene:

1. Detenga el vehículo.
2. Apague el motor y espere 15 segundos.
3. Arranque el motor.

Conduzca el vehículo. Si se enciende y permanece encendida, consulte a su concesionario.

Activación y desactivación de los sistemas

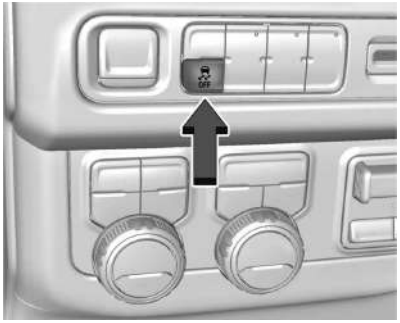

El botón para TCS y StabiliTrak/ESC está en el tablero de instrumentos a la izquierda del volante.

Atención
No frene o acelere repetidamente de forma enérgica cuando el TCS está apagado. Podría dañarse el tren de transmisión del vehículo.

Para desactivar solamente el TCS, pulse y suelte . Aparece la luz de control de tracción apagado en el cuadro de instrumentos. Aparecerá el mensaje pertinente en la DIC. Para volver a encender el TCS, pulse y suelte el botón . Se apagará la luz de control de tracción desactivado en el cuadro de instrumentos.

Si el TCS está limitando el giro de las ruedas cuando está pulsado, el sistema no se apagará hasta que las ruedas dejen de patinar.

Para desactivar tanto TCS y como StabiliTrak/ESC, presione sin soltar hasta que la luz de control de tracción desactivado y la luz del StabiliTrak desactivado se enciendan y permanezcan encendidas en el cuadro de instrumentos, luego suéltelo. Se mostrará el mensaje pertinente en el DIC.

Para volver a encender el TCS y el StabiliTrak/ESC, pulse y suelte . La luz de control de tracción desactivado y la luz del StabiliTrak desactivado del cuadro de instrumentos se apagan.

Para vehículos sin suspensión neumática en las cuatro esquinas, StabiliTrak/ESC se encenderá automáticamente si el vehículo excede 56 km/h (35 mph). El control de la tracción permanecerá desactivado.

Para vehículos con suspensión neumática en las cuatro esquinas, StabiliTrak/ESC se encenderá automáticamente si el vehículo excede 32 km/h (20 mph).

El vehículo cuenta con las funciones de control de balanceo del remolque (TSC) y de asistencia de arranque en pendiente (HSA). Consulte *Control de oscilación del remolque (TSC)* ⇨ *322* o *Asistencia para arranque en pendiente (HSA)* ⇨ *255*.

El agregado de accesorios puede afectar al rendimiento del vehículo. Vea *Accesorios y modificaciones del vehículo* ⇨ *327*.

Control de descenso en pendientes (HDC)

Si está equipado, el control de descenso en pendiente (HDC) establece y mantiene la velocidad del vehículo cuando se baja por una pendiente pronunciada con una marcha

hacia adelante o hacia atrás. El interruptor de HDC está sobre el tablero de instrumentos, a la izquierda del volante.

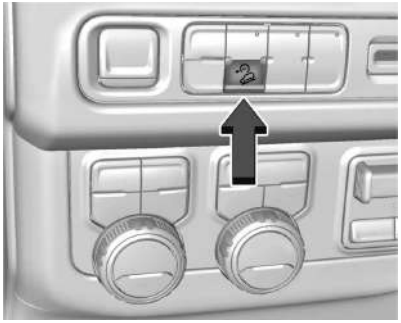

Pulse para habilitar o deshabilitar el HDC. La velocidad del vehículo debe ser inferior a los 60 km/h (37 mph).

Cuando está habilitado, la luz del HDC se muestra en el cuadro de instrumentos.

Si la luz del HDC destella, indica que el sistema está aplicando activamente los frenos para mantener la velocidad del vehículo. El HDC puede mantener la velocidad del vehículo entre 1 y 30 km/h (1 y 19 mph) en pendientes con una inclinación igual o mayor al 5%.

Si se va a utilizar el HDC por más de tres minutos o en pendientes con una inclinación superior al 25%, se debería cambiar la caja de transferencia a tracción en las cuatro ruedas baja (4 ↓) para reducir la posibilidad de que se recalienten los frenos.

Es normal escuchar un ruido proveniente del módulo de control de frenos hidráulicos cuando el HDC está activo.

Cuando se activa el HDC, la velocidad inicial del HDC se establece a la velocidad de desplazamiento actual. Se puede aumentar o disminuir pulsando +RES o SET- en el volante o presionando el pedal del acelerador o del freno. Esta velocidad ajustada pasa a ser la nueva velocidad fijada.

El HDC permanecerá habilitado entre 30 y 60 km/h (19 y 37 mph); sin embargo, no se puede establecer o mantener la velocidad del vehículo en este rango. El HDC se deshabilitará automáticamente si la velocidad del vehículo supera los 80 km/h (50 mph) o si está por encima de los 60 km/h (37 mph) por más de 30 segundos.

Se debe pulsar nuevamente para rehabilitar el HDC. El HDC puede deshabilitarse luego de un periodo extendido de uso. Si esto ocurre, el HDC necesitará de un tiempo para enfriarse. La cantidad de tiempo que el HDC permanece activo depende de las condiciones del camino, la inclinación, la velocidad establecida, la carga del vehículo y la temperatura exterior.

Cuando está habilitado, si la velocidad del vehículo es superior a los 30 km/h (19 mph) e inferior a los 60 km/h (37 mph), se mostrará un mensaje en el DIC.

Control de modo conductor

El Control del modo del conductor (DMC) permite al conductor ajustar la experiencia de manejo general para adaptarse mejor a sus preferencias mediante el ajuste de varios subsistemas simultáneamente. La disponibilidad del Modo de conducción y los subsistemas del vehículo afectados dependen del nivel de equipamiento del vehículo, la región y las características opcionales.

El Modo normal es el modo por defecto cada vez que se arranca el vehículo. Se muestra un indicador único y persistente en el cuadro de instrumentos para cada modo.

Dependiendo del nivel de equipamiento, pueden estar disponibles los modos Normal, Deportivo, Nieve/Hielo, Todo terreno, Remolque/Acarreo y Terrain.

Para activar cada modo, gire la perilla Mode (Modo) en el cuadro de instrumentos a la izquierda del volante.

Para activar el Modo Terrain, pulse el botón de modo Terrain ubicado al lado de la perilla de modo.

Modo Normal : Utilice este modo para la conducción normal en ciudad o autopista para proporcionar un andar uniforme. Esta configuración proporciona equilibrio entre comodidad y manejo. Este es el modo estándar/predeterminado. No hay un indicador persistente en el grupo de instrumentos para este modo.

Modo Sport (Deportivo) : Utilice este modo cuando las condiciones del terreno o sus preferencias personales exijan una respuesta más controlada. En Modo deportivo, el vehículo efectúa automáticamente la reducción de marcha. En este modo, el vehículo también monitorea los comportamientos de conducción y habilita automáticamente las funciones de cambios de marcha para lograr mejor rendimiento cuando se detecta una conducción enérgica. Estas funciones mantienen marchas de transmisión más bajas para aumentar el frenado por motor disponible y para mejorar la respuesta de la aceleración. El vehículo reanuda el funcionamiento normal después de un período breve cuando no se detecta una conducción enérgica. La dirección cambia para proporcionar un control preciso.

Modo Snow/Ice (Nieve/Hielo) : Utilice este modo para mejorar la aceleración del vehículo en carreteras cubiertas de nieve y hielo. Cuando está activo, el Modo nieve/hielo ajusta la aceleración para optimizar la tracción en superficies resbaladizas. Esto puede arriesgar la aceleración en el asfalto seco. Esta función no está diseñada para usarse cuando el vehículo esté atascado en arena, barro, hielo, nieve o gravilla. Si el vehículo se atasca, consulte *Si el vehículo está atascado* ⇨ *232*.

Modo Off-Road (Todo terreno) : Use este modo para la conducción todo terreno recreativa. Se debe utilizar el Modo todo terreno para mejorar la conducción a velocidades moderadas, sobre césped, grava, tierra, caminos sin pavimentar o caminos cubiertos de nieve. El pedal del acelerador está ajustado para uso fuera de carretera. Este modo modifica el mapeo de pedales, la altura de manejo y el funcionamiento del sistema de control de tracción (TCS). Para obtener más información sobre conducción todo terreno, consulte *Conducción todoterreno* ⇨ *225*.

Modo Tow/Haul (Remolque/Acarreo) : Use este modo cuando acarree cargas pesadas para proporcionar un mayor rendimiento y un mayor control del vehículo. El Modo remolque/acarreo ajusta el patrón de cambios de la transmisión, la dirección y el funcionamiento del control electrónico de estabilidad (ESC).

Si se apaga el vehículo estando en Modo remolque/acarreo y luego se vuelve a arrancar menos de cuatro horas después, permanece activo. De lo contrario, el vehículo arrancará en el Modo Normal.

Para más información, consulte *Equipo de remolque* ⇨ *312* o *Remolcado del vehículo* ⇨ *394*.

Si está equipado, seleccione Terrain Mode (Modo todoterreno) pulsando el botón que está debajo del botón 4 ↑ de la caja de transferencia.

Modo Terrain : Utilice este modo al viajar en caminos muy irregulares a velocidades muy bajas, como caminos de dos vías o caminos muy surcados. Este modo también se puede utilizar para sacar un bote del agua en un remolque. Cuando está en el Modo Terrain (Terreno), el vehículo hace los cambios automáticamente, pero mantiene una marcha inferior por más tiempo para maximizar el par del motor. Este modo tiene un mapa de pedal único y un patrón de cambios de transmisión para un mejor control a velocidades más bajas y en terrenos irregulares. Este modo modifica el mapeo de los pedales, el patrón de cambios de la transmisión, la altura de manejo y el diferencial de deslizamiento limitado electrónico (eLSD).

Cuando el vehículo se detiene en una pendiente ascendente, la retención automática del vehículo se activa hasta que el conductor presiona el pedal del acelerador. Arranque/Paro y control de velocidad crucero están deshabilitados en Modo Terrain.

Se activará el Frenado activo durante la elevación de acelerador. Esta función aplica automáticamente frenado ligero para simular el frenado pesado de motor de tracción baja en las cuatro ruedas. También aplica un leve frenado en D (Conducción) hasta que el vehículo quede en velocidades de marcha en vacío. En L1 y L2, el frenado ligero generalmente detendrá el vehículo. El frenado activo durante la elevación del acelerador también reduce el frenado del remolque.

El Modo Terrain sale automáticamente al Modo normal si las temperaturas de los frenos aumentan demasiado, el freno de estacionamiento electrónico deja de funcionar o el vehículo no puede realizar el frenado o retención del vehículo.

Para obtener más información sobre conducción todo terreno, consulte *Conducción todoterreno* ⇨ *225* y *Pendientes y carreteras de montaña* ⇨ *230*.

Selección de conducción con el modo Terrain (Terreno)	Comportamiento esperado del vehículo	Terreno ideal
Marcha (L3-Lx)	La leve desaceleración al soltar el acelerador y la moderada capacidad de modular la aceleración imitan el desempeño de 4 ↓ sin multiplicación de par.	Campos con hierbas, caminos de huellas leves, caminos surcados, colinas grandes onduladas
L2	La desaceleración moderada al soltar el acelerador y la moderada capacidad de modular la aceleración hacen que, en la mayoría de los casos, el vehículo se detenga.	Avance lento sobre rocas blandas, surcos pronunciados, pendientes cortas y más pronunciadas
L1	La desaceleración significativa al soltar el acelerador y la capacidad significativa de modular la aceleración hacen que, en la mayoría de los casos, el vehículo se detenga.	Avance lento sobre rocas en bajada

Características de la retención del vehículo

- Cuando se detiene el vehículo en una pendiente hacia arriba estando en una marcha hacia adelante o en una pendiente hacia abajo estando en marcha atrás, se acciona la retención del vehículo hasta que se presiona el pedal del acelerador.
- Cuando el vehículo está en una marcha hacia adelante en una pendiente en bajada, el mismo avanzará lentamente hacia abajo cuando se suelta el pedal del

freno sin presionar el del acelerador. El vehículo también avanzará lentamente en una superficie nivelada.

- Si se desabrocha el cinturón de seguridad del conductor y se abre la puerta del conductor mientras se está reteniendo al vehículo, se acciona el freno de estacionamiento eléctrico (EPB).
- El EPB se acciona si se retiene al vehículo por un tiempo prolongado.

El Modo Terrain (Terreno) solo se encuentra disponible en vehículos equipados con la caja de transferencia de una velocidad.

El Modo Terrain (Terreno) solo puede estar activo cuando:

- La velocidad del vehículo es inferior a 80 km/h (50 mph).
- La caja de transferencia está en 4 ↑.

Un uso frecuente de este modo puede causar un desgaste de los frenos debido al frenado ligero.

El vehículo sale automáticamente del modo si los frenos se calientan demasiado. El Modo Terrain (Todoterreno) se puede volver a activar luego de que se hayan enfriado los frenos.

Cuando se selecciona el Modo Terrain (Terreno):

- Se inhabilita el arranque/detenimiento automático del motor.
- Se muestra el indicador del Modo Terrain (Terreno) en el cuadro de instrumentos.

Control de Magnetic Ride

Este vehículo puede contar con un sistema de amortiguación semi activo llamado Control magnético de la marcha. Con esta función, se proporcionan una mejor marcha y un mejor manejo del vehículo en diferentes condiciones de pasajeros y carga.

Bloqueo del eje trasero

Los vehículos con un eje trasero bloqueable pueden brindar más tracción sobre nieve, hielo, arena o grava. Funciona como un eje estándar la mayor parte del tiempo, pero cuando la tracción es baja, esta función permite que la rueda trasera con más tracción sea la que mueve el vehículo.

Sistema de suspensión neumática de cuatro esquinas.

La función de Suspensión neumática en las cuatro esquinas brinda capacidad de nivelación de carga a tiempo completo junto con el beneficio de ajustar la altura de manejo para una mayor comodidad y capacidad.

⚠ Peligro

Para ayudar a evitar lesiones físicas o la muerte, asegúrese de que el área debajo del vehículo y dentro de las cavidades de las ruedas esté despejada al bajar el vehículo.

⚠ Peligro

Para ayudar a evitar lesiones físicas o la muerte, seleccione siempre la altura de manejo más baja para las condiciones de conducción actuales. Las alturas de conducción más altas elevan el centro de gravedad del vehículo, lo que aumenta la posibilidad de una volcadura al realizar maniobras extremas.

⚠ Peligro

Las cargas pesadas en el portaequipajes elevarán el centro de gravedad del vehículo, lo que aumentará la posibilidad

(Continuación)

Peligro (Continuación)

de una volcadura. Para evitar perder el control del vehículo, siempre seleccione la configuración de altura normal y evite altas velocidades, arranques bruscos, giros bruscos, frenado repentino o maniobras bruscas cuando transporta carga en el portaequipajes.

Cambiar la Altura de manejo

Presione el botón Altura de manejo para abrir el menú Altura de manejo en el tablero de instrumentos.

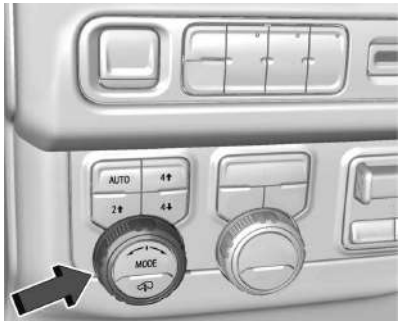

Gire la perilla hacia la izquierda o hacia la derecha para seleccionar la altura de manejo deseada en el menú. Para finalizar la selección, presione el botón de Altura de manejo nuevamente o espere tres segundos para que pause el menú. Las Alturas de manejo que no están disponibles para selección aparecerán atenuadas en el menú.

Descripciones de Altura de manejo

La Altura normal es la altura estándar del vehículo utilizada para la conducción diaria.

La Altura de entrada/salida es 50 mm (2 pulgadas) más baja que la Altura normal. Esta altura de manejo baja el vehículo para facilitar la entrada y salida del vehículo, además de proporcionar una altura más baja para cargar y descargar carga.

Esta altura de manejo se puede seleccionar en el Menú de Altura de manejo a cualquier velocidad del vehículo. Cuando se selecciona la altura de entrada/salida a velocidades más altas, el vehículo esperará para bajar hasta que disminuya la velocidad a menos de 12 km/h (7 mph).

El vehículo se elevará automáticamente a la Altura normal desde la Altura de entrada/salida cuando la velocidad aumente por encima de 8 km/h (5 mph). Si no se ha abierto ninguna puerta desde que bajó a la Altura de entrada/salida, el vehículo esperará para subir a la Altura normal hasta 30 km/h (19 mph). Esto da al conductor más flexibilidad al bajar a la Altura de entrada/salida para recoger y dejar pasajeros.

El conductor puede habilitar el Modo automático de entrada/salida para bajar automáticamente a la Altura de entrada/salida cuando el vehículo se cambia a P (ESTACIONADO). El Modo de entrada/salida automática se puede habilitar a través de la pantalla de infoentretenimiento en Configuración/Vehículo/Altura de manejo. Cuando el vehículo está más alto que la

Altura normal, se deshabilita el Modo automático de entrada/salida. Cuando el vehículo está en Modo de conductor de remolque/arrastre, en el Modo de conductor todo terreno, o detecta que un remolque está conectado, el Modo de entrada/salida automática está deshabilitado.

La Altura aumentada es 25 mm (1 pulgada) más alta que la Altura normal. Esta altura de manejo eleva el vehículo para uso fuera de carretera, permite velocidades más altas que la Altura máxima y solo está disponible con contenido opcional específico.

La altura aumentada se puede seleccionar en el Menú de altura de manejo mientras la velocidad del vehículo sea inferior a 80 km/h (50 mph). Si la velocidad del vehículo excede 80 km/h (50 mph), el vehículo bajará automáticamente a la Altura normal.

El Modo de conductor todo terreno y el Modo de conductor Terrain establecerán automáticamente una altura aumentada cuando la velocidad del vehículo sea inferior a 80 km/h (50 mph). Si la velocidad del vehículo excede 80 km/h (50 mph), el vehículo bajará a la Altura normal. La Altura normal se mantendrá hasta que la velocidad del vehículo se reduzca a menos de 16 km/h (10 mph) y luego el vehículo volverá a elevarse automáticamente a una Altura aumentada.

El vehículo bajará automáticamente de Altura aumentada a Altura normal para brindar estabilidad mejorada si se detectan maniobras agresivas.

La Altura máxima es 50 mm (2 pulgadas) más alta que la Altura normal. Esta altura de manejo eleva el vehículo para uso fuera de carretera y solo está disponible con contenido opcional específico.

Para elevar el vehículo a la Altura máxima, primero cambie la caja de transferencia a 4 ↓. Una vez que la caja de transferencia esté en 4 ↓ y la velocidad del vehículo sea inferior a 48 km/h (30 mph), seleccione Altura máxima en el Menú Altura de manejo. Si la velocidad del vehículo excede 48 km/h, el vehículo bajará automáticamente a la Altura aumentada.

El vehículo bajará automáticamente de altura máxima a altura normal para brindar estabilidad mejorada si se detectan maniobras agresivas.

La Altura aerodinámica es 20 mm (0.75 pulgadas) más baja que la Altura normal. Esta altura de manejo baja el vehículo a velocidades más altas para mejorar la aerodinámica.

El vehículo bajará a la Altura aerodinámica cuando la velocidad del vehículo exceda 105 km/h (65 mph) por un período de tiempo. El vehículo se elevará a la Altura normal cuando disminuya su velocidad a menos de 48 km/h (30 mph).

La Altura aerodinámica se deshabilita automáticamente cuando un remolque está conectado al vehículo o el Modo de conductor de remolque/arrastre está activo.

Modos de suspensión

La suspensión neumática tiene dos modos especiales ubicados en la pantalla de infoentretenimiento bajo Settings/Vehicle/Suspension (Ajustes/Vehículo/Suspensión). Cuando uno de ellos está activo, se enciende el siguiente ícono ámbar en el cuadro de instrumentos.

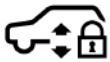

Vea *Luz de la suspensión neumática de cuatro esquinas.* ⇨ *137.*

Modo de servicio

El Modo de servicio deshabilitará todas las operaciones de suspensión neumática, incluyendo subir y bajar el vehículo y la operación del compresor de aire. Este modo es útil cuando se remolca el vehículo sobre una plataforma plana o cuando se realiza cualquier trabajo debajo del vehículo.

El Modo de servicio se habilita automáticamente cuando el vehículo se coloca en un malacate o cuando se utiliza un gato de piso para elevar una esquina. El Modo de servicio puede habilitarse temporalmente durante situaciones intensas de uso fuera de carretera para evitar dañar la actividad de la suspensión neumática. El Modo de servicio se deshabilita automáticamente cuando la velocidad del vehículo excede 16 km/h (10 mph).

Modo de alineación

El Modo de alineación optimizará la altura del vehículo para proporcionar la alineación de ruedas más precisa. Este modo debe habilitarse una vez que el vehículo se conduce a la estación de alineación.

Para habilitar el Modo de alineación, asegúrese de que el vehículo esté a Altura normal y cambie el vehículo a Neutral. El Modo de alineación se deshabilita automáticamente cuando la velocidad del vehículo excede 16 km/h (10 mph).

Operación de suspensión neumática con Puerta(s) o Cofre abierto(s)

La suspensión neumática suspenderá temporalmente todos los cambios de altura mientras el cofre o cualquier puerta estén abiertos.

Temperatura excesiva del sistema

Si la suspensión neumática tiene uso pesado, el sistema puede suspender temporalmente todos los cambios de altura para permitir el enfriamiento del compresor. Cuando esto ocurre y se solicita un cambio de altura, se mostrará el mensaje de 'Sistema de nivelación no disponible' en el grupo de instrumentos.

Suspensión bajada por estabilidad

En caso de pérdida del Control electrónico de estabilidad, la suspensión neumática bajará el vehículo a velocidades más altas para brindar mayor estabilidad. Esto irá acompañado de un mensaje de 'Vehículo bajando por estabilidad' en el grupo de instrumentos.

Carga excesiva del vehículo

Si la suspensión neumática detecta carga excesiva del vehículo, no se elevará por encima de la Altura normal.

Servicio a la Suspensión neumática

Si se muestra el mensaje 'Dar servicio al Sistema de nivelación' en el grupo de instrumentos, consulte a su distribuidor autorizado de inmediato.

Control de velocidad crucero

⚠ Peligro

El control de velocidad crucero puede ser peligroso en áreas donde no pueda conducir de manera segura a velocidades

(Continuación)

Peligro (Continuación)

constantes. No use el control de velocidad crucero en carreteras sinuosas o en lugares de mucho tráfico.

El control de velocidad crucero puede ser peligroso en carreteras resbaladizas. En dichos caminos, los cambios rápidos en la tracción del neumático pueden causar un deslizamiento excesivo de las ruedas y usted podría perder el control del vehículo. No use el control de velocidad crucero en caminos resbaladizos.

Si está equipado con control de velocidad crucero, el vehículo puede permanecer a una velocidad de cerca de 40 km/h (25 mph) o más sin tener que mantener el pie sobre el acelerador. El control de velocidad crucero no funciona a velocidades inferiores a aproximadamente 40 km/h (25 mph).

Si se usa el control de velocidad crucero y el sistema de control de la tracción (TCS) o el StabiliTrak/Control electrónico de estabilidad (ESC) comienza a limitar el patinado de las ruedas, el control de velocidad crucero se desactiva automáticamente. Vea *Control de tracción/Control electrónico de estabilidad* ⇨ *255*. Si surge una alerta por colisión cuando el control de velocidad crucero está activado, este último se desactiva. Vea *Sistema de alerta de colisión frontal (FCA)* ⇨ *288*. Cuando las condiciones del camino le permitan volver a usarlo de forma segura, puede volver a encender el control de velocidad crucero.

Si se desactiva el TCS o el sistema StabiliTrak/ESC, se desactivará el control de velocidad crucero.

Si se pisan los frenos, el control de velocidad crucero se desconecta.

: Pulse para activar y desactivar el control de velocidad crucero. Un indicador blanco se enciende o apaga en el cuadro de instrumentos.

+RES (+RESTABLECER) : Si existe una velocidad almacenada en la memoria, presione el control hacia arriba por un instante para volver a esa velocidad o manténgalo en esa posición para acelerar. Si el control de velocidad crucero ya está activo, haga esto para aumentar la velocidad del vehículo.

SET– (ESTABLECER–) : Presione el control hacia abajo por un instante para fijar la velocidad y activar el control de velocidad crucero. Si el control de velocidad crucero ya está activo, haga esto para disminuir la velocidad del vehículo.

: Pulse para desenclavar el control de velocidad crucero sin borrar de la memoria la velocidad establecida.

Establecer el control de velocidad crucero

Si está activado cuando el control no está en uso, podría presionarse por accidente SET– o +RES e iniciar el control de velocidad crucero cuando no lo desea. Mantenga desactivado cuando el control de velocidad crucero no está en uso.

1. Pulse para encender el control de crucero.
2. Suba a la velocidad deseada.

3. Pulse y suelte SET−.
4. Saque el pie del acelerador.

El indicador de control de velocidad crucero en al panel de instrumentos se iluminará en verde luego de ajustar el control a la velocidad deseada. Vea *Cuadro de instrumentos (Gama alta)* ⇨ *118* o *Cuadro de instrumentos (Nivel base)* ⇨ *116*.

Restablecimiento de una velocidad establecida

Si el control de velocidad crucero está ajustado a una velocidad deseada y luego se aplican los frenos o se pulsa ⊗, el control de velocidad crucero se desactiva sin borrar de la memoria la velocidad establecida.

Una vez que el vehículo alcanza los 40 km/h (25 mph) o más, pulse brevemente RES+ (RESTABLECER+) hacia arriba. El vehículo vuelve a la velocidad previamente ajustada.

Aumento de la velocidad mientras se usa el control de velocidad crucero

Realice una de las siguientes opciones:

- Mantenga pulsado +RES (RESTABLECER+) hasta que se alcance la velocidad deseada, luego suéltelo.
- Para incrementar la velocidad del vehículo en pequeños incrementos, pulse brevemente +RES hacia arriba. Cada vez que se presiona, el vehículo incrementa su velocidad en 1 km/h (1mph).

El velocímetro se puede ajustar para que indique en unidades imperiales o métricas. Vea *Cuadro de instrumentos (Gama alta)* ⇨ *118* o *Cuadro de instrumentos (Nivel base)* ⇨ *116*. El valor del incremento depende de las unidades en que se encuentre.

Reducción de la velocidad mientras se usa el control de velocidad crucero

Realice una de las siguientes opciones:

- Pulse y mantenga pulsado hacia abajo SET− hasta que se alcance la velocidad inferior deseada, luego suéltelo.
- Para desacelerar en pequeños incrementos, pulse brevemente SET− hacia abajo. Cada vez que se presiona, el vehículo disminuye su velocidad en 1 km/h (1 mph).

El velocímetro se puede ajustar para que indique en unidades imperiales o métricas. Vea *Cuadro de instrumentos (Gama alta)* ⇨ *118* o *Cuadro de instrumentos (Nivel base)* ⇨ *116*. El valor del incremento depende de las unidades en que se encuentre.

Adelantamiento a otro vehículo mientras se usa el control de velocidad crucero

Use el pedal del acelerador para incrementar la velocidad del vehículo. Cuando retira el pie del pedal, el vehículo desacelera hasta la velocidad crucero establecida previamente. Mientras presiona el pedal del acelerador o inmediatamente después de la liberación para anular el control de velocidad crucero, al pulsar por un instante SET− hará que el control de velocidad crucero se establezca a la velocidad actual del vehículo.

Uso del control de velocidad crucero en pendientes

El comportamiento óptimo del control de velocidad crucero en las pendientes depende de la velocidad y la carga del vehículo, y también de la inclinación de la pendiente. Cuando sube por pendientes pronunciadas, puede ser necesario presionar el pedal del acelerador para mantener la velocidad del vehículo.

Cuando conduce en bajada, el frenado de crucero ayuda a mantener la velocidad seleccionada por el conductor.

El frenado de crucero en pendiente se habilita cuando el vehículo está en marcha y el control de velocidad crucero está activado. No se encuentra habilitado en el modo de selección de rango. Ayuda a mantener la velocidad seleccionada por el conductor cuando conduce en pendientes hacia abajo, usando el motor y la transmisión para desacelerar el vehículo.

Para otras formas de control del descenso, consulte *Control de descenso en pendientes (HDC)* ⇨ *257*, *Transmisión automática* ⇨ *244*, y Modo remolque/acarreo, consulte *Control de modo conductor* ⇨ *258*.

Finalización del control de velocidad crucero

Hay cuatro formas de finalizar el control de velocidad crucero:

- Presione levemente el pedal del freno.
- Pulsar .
- Cambie la transmisión a N (Punto muerto).
- Para apagar el control de velocidad crucero, pulse .

Borrado de la velocidad de la memoria

La velocidad ajustada en el control de velocidad crucero se borra de la memoria al pulsar o al desconectar el encendido.

Control de velocidad crucero autoadaptable (Avanzado)

Si está equipado con el control de velocidad crucero adaptativo (ACC), el mismo le permite seleccionar la velocidad establecida del control de velocidad crucero y el espacio de seguimiento. Lea esta sección en su totalidad antes de usar este sistema. El ACC usa una cámara y sensor(es) de radar para detectar otros vehículos.

El espacio de seguimiento es el espacio de tiempo (o distancia) que existe entre su vehículo y un vehículo detectado justo delante suyo desplazándose en la misma dirección. Si no se detecta ningún vehículo en su camino, el ACC funciona como el control de velocidad crucero normal.

Si se detecta un vehículo en su trayecto, el ACC puede aplicar una aceleración o un frenado moderado limitado para mantener el espacio de seguimiento seleccionado. Para desactivar el ACC, presione el freno. Si el ACC está controlando la velocidad de su vehículo cuando se activa el sistema de control de tracción (TCS) o el StabiliTrak/sistema de control de estabilidad electrónico (ESC), el ACC puede desactivarse automáticamente. Vea *Control de tracción/Control electrónico de estabilidad* ⇨ *255*. Cuando las condiciones de la carretera permiten usar el ACC de manera segura, el mismo se puede volver a activar.

Si se deshabilita el TCS o el sistema de StabiliTrak/ESC, se desactivará el ACC y se evitará que se pueda activar.

El ACC puede reducir la necesidad de frenar y acelerar frecuentemente, especialmente cuando se usa en autopistas, autovías y rutas. Cuando se utiliza en otros caminos, puede que usted deba tomar el control del frenado y la aceleración más seguido.

El ACC automáticamente reduce la velocidad del vehículo mientras conduce por una curva y puede aumentar la velocidad al salir de la curva, pero no excederá la velocidad establecida.

⚠ Peligro

El ACC tiene una capacidad de frenado limitada y puede no desacelerar el vehículo lo suficientemente rápido para evitar una colisión con otro vehículo que esté siguiendo. Esto puede ocurrir cuando los vehículos delante suyo se detienen o

(Continuación)

Peligro (Continuación)

bajan de velocidad repentinamente, o un vehículo ingresa a su carril. Consulte también "Alerta al conductor" más adelante en esta sección. Se requiere siempre de prestar total atención mientras conduce y debe estar siempre preparado para actuar y aplicar los frenos. Vea *Conducción defensiva* ⇨ *222*.

⚠ Peligro

El ACC no detecta ni frena en caso de que haya niños, peatones, animales y otros objetos delante.

No use el ACC cuando:

- Esté en caminos sinuosos y montañosos o cuando los sensores están obstruidos por nieve, hielo o suciedad. El sistema puede no detectar un vehículo delante suyo. Mantenga todo el frente del vehículo limpio.
- La visibilidad es mala debido a lluvia, nieve, niebla, suciedad, residuos de insectos o polvo; cuando otros objetos extraños bloqueen la visión de la

(Continuación)

Peligro (Continuación)

cámara y/o el radar; o cuando el vehículo adelante o el tránsito opuesto provocan obstrucciones ambientales adicionales, tales como salpicaduras. El desempeño del ACC se ve limitado en estas condiciones.

- En caminos resbaladizos en donde un cambio rápido en la tracción de los neumáticos puede provocar un deslizamiento excesivo de las ruedas.

: Púlselo para encender o apagar el sistema. El indicador se vuelve blanco en el cuadro de instrumentos cuando el ACC está activado.

RES+ (RESTABLECER+) : Pulse brevemente para reanudar la velocidad establecida anterior o para aumentar la velocidad del vehículo si ya se activó el ACC. Para aumentar la velocidad en aproximadamente 1 km/h (1 mph), pulse brevemente RES+. Para aumentar la velocidad a la siguiente marca de 5 km/h (5 mph) superior en el velocímetro, mantenga pulsado RES+.

SET– (ESTABLECER–) : Pulse brevemente para establecer la velocidad y activar el ACC o para disminuir la velocidad del vehículo si ya se activó el ACC. Para disminuir la velocidad en aproximadamente 1 km/h (1 mph), pulse brevemente SET–. Para disminuir la velocidad a la siguiente marca de 5 km/h (5 mph) inferior en el velocímetro, mantenga pulsado SET–.

: Pulse para desactivar el ACC sin borrar la velocidad establecida seleccionada.

: Pulse para seleccionar una configuración del espacio de seguimiento para el ACC entre Far (Lejano), Medium (Mediano), o Near (Cercano).

El velocímetro se puede ajustar para que indique en unidades imperiales o métricas. Vea *Cuadro de instrumentos (Gama alta)* ⇨ *118* o *Cuadro de instrumentos (Nivel base)* ⇨ *116*. El valor del incremento depende de las unidades en que se encuentre.

Cambio entre ACC y el control de velocidad crucero normal

Para cambiar entre ACC y el control de velocidad crucero normal, mantenga pulsado . Se muestra un mensaje en la pantalla del centro de información para el conductor (DIC). Vea *Mensajes del vehículo* ⇨ *150*.

Indicador del ACC

Indicador del control de velocidad crucero normal

Cuando se activa el ACC, se enciende un indicador verde en el cuadro de instrumentos y se muestra el espacio de seguimiento. Cuando se activa el control de velocidad crucero normal, se enciende un indicador verde en el cuadro de instrumentos; el espacio de seguimiento no se muestra.

Cuando se enciende el vehículo, el modo del control de velocidad crucero se establece al último modo usado antes de haber apagado el vehículo.

⚠ Peligro

Revise siempre el indicador del control de velocidad crucero en el cuadro de instrumentos para determinar en qué modo se encuentra el control de velocidad crucero antes de usar esta función. Si el ACC no está activo, el vehículo no frenará automáticamente cuando haya otros vehículos, lo que puede provocar un choque si no aplica los frenos manualmente. Usted y las demás personas podrían resultar heridos de gravedad o incluso perder la vida.

Establecimiento del control de velocidad crucero adaptativo

Si está activado cuando el control no está en uso, podría pulsarse por accidente e iniciar el ACC cuando no lo desea. Mantenga desactivado cuando el control de velocidad crucero no está en uso.

Seleccione la velocidad deseada para el ACC. La misma es la velocidad a la que se desplazará el vehículo cuando no se detecte ningún vehículo en su camino.

Cuando el vehículo está en movimiento, el ACC no se podrá establecer a una velocidad inferior a 5 km/h (3 mph) aunque se puede reanudar. La velocidad establecida mínima permisible es de 25 km/h (15 mph).

Para establecer el ACC mientras el vehículo está en movimiento:

1. Pulsar .
2. Suba a la velocidad deseada.
3. Pulse y suelte SET–.
4. Saque el pie del pedal del acelerador.

Luego de establecer ACC, puede que éste aplique los frenos inmediatamente si se detecta un vehículo delante más cerca que el espacio de seguimiento seleccionado.

El ACC también se puede establecer mientras el vehículo está detenido si el ACC está activado y el pedal del freno está aplicado.

El indicador ACC se muestra en el cuadro de instrumentos y la Pantalla de visualización frontal (HUD), si está equipada. Cuando el ACC se enciende, el testigo se enciende en color blanco. Cuando el ACC está accionado, el indicador se enciende con luz verde.

Tenga en cuenta los límites de velocidad, las velocidades del tráfico alrededor suyo y las condiciones del clima cuando selecciona la velocidad establecida.

Restablecimiento de una velocidad establecida

Si el ACC está ajustado a una velocidad deseada y luego se aplican los frenos, el ACC se desactiva sin borrar de la memoria la velocidad establecida.

Para comenzar a usar el ACC nuevamente, pulse RES+ (RESTABLECER+) brevemente.

- Si el vehículo se mueve a más de 5 km/h (3 mph), vuelve a la velocidad establecida anteriormente.
- Si el vehículo está detenido con el pedal del freno presionado, pulse RES+ (RESTABLECER+) y suelte el pedal del freno. El ACC sostendrá el vehículo hasta que se pulse RES+ (RESTABLECER+) o se presione el pedal del acelerador.

Se mostrará un indicador verde del ACC y la velocidad establecida en el cuadro de instrumentos. El indicador de vehículo adelante puede destellar si había un vehículo por delante y se ha movido. Consulte "Acercamiento y seguimiento de un vehículo" más adelante en esta sección.

Una vez reanudado el ACC, la velocidad del vehículo aumentará hasta la velocidad establecida bajo las siguientes condiciones:

- No hay ningún vehículo adelante.
- El vehículo que está adelante está fuera del espacio de seguimiento seleccionado.
- La velocidad del vehículo no se está limitando debido a un giro pronunciado.

Aumento de la velocidad mientras el ACC está en una velocidad establecida

Si ya se activó el ACC, haga algo de lo siguiente:

- Use el acelerador para alcanzar la velocidad mayor. Pulse brevemente y suelte SET– y suelte el pedal del acelerador. Ahora el vehículo se desplazará a la velocidad mayor. Cuando se presionar el pedal del acelerador, el ACC no frena ya que de esta forma se anula la función. Cuando se anula temporalmente, el indicador del ACC se enciende en azul en el cuadro de instrumentos y en la pantalla de visualización frontal (HUD), si está equipado.
- Mantenga pulsado RES+ hasta que se muestre la velocidad deseada, luego suéltelo.
- Para incrementar la velocidad del vehículo en incrementos menores, pulse brevemente RES+. Cada vez que se presiona, el vehículo incrementa su velocidad en 1 km/h (1mph).
- Para aumentar la velocidad del vehículo en incrementos mayores, mantenga pulsado RES+. Mientras mantiene pulsado RES+, la velocidad del vehículo aumenta a la siguiente marca de 5 km/h (5 mph), y luego continúa incrementándose de a 5 km/h (5 mph) por vez.

La velocidad establecida también se puede aumentar cuando el vehículo está detenido.

- Si está detenido con el pedal del freno aplicado, pulse RES+ (RESTABLECER+) hasta que se muestre la velocidad establecida deseada.
- Si el ACC está manteniendo inmóvil al vehículo durante un detenimiento y hay otro vehículo justo delante suyo, al pulsar RES+ (RESTABLECER+) aumenta la velocidad establecida.
- Si pulsa RES+ cuando ya no haya un vehículo delante o el vehículo que estaba adelante se desvía y no se presiona el freno, se reanudará el ACC.

Cuando se determina que no hay vehículos delante o que el vehículo delante se encuentra a una distancia mayor al espacio de seguimiento seleccionado, la velocidad del vehículo aumenta a la velocidad establecida.

Reducción de la velocidad mientras el ACC está en una velocidad establecida

Si ya se activó el ACC, haga algo de lo siguiente:

- Use el freno para bajar a la velocidad deseada. Suelte el freno y pulse SET– (ESTABLECER–). El vehículo ahora se desplazará a la velocidad inferior.
- Mantenga pulsado SET– (ESTABLECER–) hasta que se alcance la velocidad inferior deseada, luego suéltelo.
- Para disminuir la velocidad del vehículo en incrementos menores, pulse brevemente SET– hacia abajo. Cada vez que se presiona, el vehículo disminuye su velocidad en aproximadamente 1 km/h o 1 mph.
- Para disminuir la velocidad del vehículo en decrementos mayores, mantenga pulsado SET–. Mientras mantiene pulsado SET–, la velocidad del vehículo disminuye a la siguiente marca de 5 km/h (5 mph), y luego continúa disminuyendo de a 5 km/h (5 mph) por vez.

La velocidad establecida también se puede disminuir cuando el vehículo está detenido.

- Si está detenido con el freno aplicado, pulse o mantenga pulsado SET– hasta que se muestre la velocidad establecida deseada.

Selección de la distancia de seguimiento

Cuando se detecta un vehículo delante que se desplaza a una velocidad inferior y que está dentro del espacio de seguimiento, el ACC ajusta la velocidad del vehículo e intenta mantener la distancia de seguimiento seleccionada.

Pulse en el volante de dirección para ajustar el espacio de seguimiento. Cada vez que se pulsa, el espacio cambia entre tres ajustes: Lejano, Mediano o Cercano.

Cuando se pulsa, aparece brevemente el ajuste de espacio de seguimiento actual en el cuadro de instrumentos y la pantalla HUD (si está equipado). El ajuste de espacio de seguimiento se mantendrá hasta que sea modificado.

Ajuste de espacio lejano

Ajuste de espacio mediano

Ajuste de espacio cercano

SI está equipado y hay un remolque conectado eléctricamente, la pantalla de ajuste de espacio será la siguiente:

Ajuste de espacio lejano con remolque

Ajuste de espacio mediano con remolque

Ajuste de espacio cercano con remolque

Ya que el espacio de seguimiento corresponde a un espacio de tiempo (Lejano, Mediano o Cercano), la distancia de seguimiento varía según la velocidad del vehículo. A mayor velocidad del vehículo, mayor será la distancia entre su vehículo y el vehículo detectado adelante. Tenga en cuenta las condiciones del tránsito y del tiempo cuando seleccione el espacio de seguimiento. El rango de espacios de seguimiento que se pueden seleccionar podría no ser adecuada para todos los conductores y todas las condiciones de conducción.

Al cambiar el ajuste del espacio de seguimiento se cambia automáticamente el tiempo (Lejano, Mediano o Cercano) necesario para que se active la función de

Alerta por colisión delantera (FCA). Vea *Sistema de alerta de colisión frontal (FCA)* ⇨ *288*.

Espacio de cortesía

Mantenga pulsado en el volante cuando el vehículo está en movimiento para aumentar temporalmente el espacio con respecto al vehículo que marcha adelante para permitir que se incorpore al tráfico.

Mantenga pulsado cuando está detenido para cancelar la reanudación automática del ACC (si la parada es breve) y permanecer inmóvil. Esto se puede usar para permitir que el tráfico se incorpore entre usted y el vehículo que marcha adelante. Pulse RES+ o el pedal del acelerador para reanudar el ACC.

El espacio de seguimiento volverá a la Selección original después de la retención.

Alerta al conductor

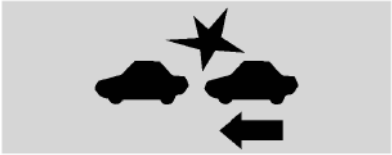

Con pantalla de visualización frontal

Sin pantalla de visualización frontal

Si se activa el ACC, puede ser necesaria la acción del conductor cuando el ACC no puede aplicar suficiente fuerza de frenado debido a una aproximación demasiado rápida al vehículo delantero.

Cuando ocurre esta condición, el símbolo de alerta de colisión parpadeará en el parabrisas. O bien se emiten ocho campanillas en el frente, o ambos lados del asiento con alerta de seguridad (si está equipado) emiten cinco pulsaciones. Consulte "Sistemas de detección/colisión" en *Personalización del vehículo* ⇨ *151*

Vea *Conducción defensiva* ⇨ *222*.

Acercamiento y seguimiento de un vehículo

El indicador de vehículo adelante está en el cuadro de instrumentos y en la HUD, si está equipado. Solo se muestra cuando se detecta un vehículo en su trayecto que se está desplazando en la misma dirección. Si no se muestra el símbolo, el ACC no responderá ni frenará cuando encuentre vehículos delante.

El ACC disminuye y ajusta la velocidad del vehículo automáticamente para seguir al vehículo detectado adelante, manteniendo el espacio de seguimiento seleccionado. La velocidad del vehículo aumenta o disminuye para seguir al vehículo detectado delante de su vehículo cuando ese vehículo se está desplazando a una velocidad inferior a la velocidad establecida en su vehículo. Puede aplicar un frenado limitado, si es necesario. Al momento en que se frena, se encienden las luces de freno. El freno automático

puede sentirse o puede sonar distinto a cuando se aplican los frenos manualmente. Esto es normal.

Rebasar un vehículo mientras se utiliza ACC

Si la velocidad establecida es suficientemente alta, y la señal direccional izquierda se utiliza para rebasar a un vehículo que vaya adelante en el siguiente espacio seleccionado, ACC puede ayudar acelerando gradualmente el vehículo antes del cambio de carril.

⚠ Peligro

Cuando se utiliza ACC para rebasar un vehículo o realizar un cambio de carril, se puede reducir la distancia de seguimiento al vehículo que se está rebasando. Puede ser que ACC no aplique suficiente aceleración o frenado cuando rebasa un vehículo o realiza un cambio de carril. Siempre esté listo para acelerar o frenar manualmente para completar la rebasada o el cambio de carril.

Objetos inmóviles o moviéndose a velocidad muy baja

⚠ Peligro

El ACC puede no detectar ni reaccionar ante vehículos detenidos o desplazándose lentamente delante suyo. Por ejemplo, el sistema puede no frenar por un vehículo que no haya detectado que está en movimiento. Esto puede ocurrir en casos de tráfico pesado donde los vehículos se detienen y avanzan constantemente o cuando aparezca un vehículo repentinamente debido a que el vehículo adelante ha cambiado de carril. Su vehículo puede no frenar y provocar un accidente. Tenga cuidado cuando usa el ACC. Se requiere siempre que preste total atención mientras conduce y debe estar siempre preparado para actuar y aplicar los frenos.

Objetos irregulares que afectan al ACC

Al ACC se le puede dificultar detectar los siguientes objetos:

- Vehículos con cargamento que se sobresalga por detrás.
- Vehículos con formas no estándar, como transportadores de vehículos, vehículos con un sidecar o carruajes tirados por caballos.
- Objetos que estén cerca del frente de su vehículo.

El ACC se desactiva automáticamente

El ACC se puede desactivar automáticamente y el conductor deberá aplicar los frenos manualmente para desacelerar el vehículo si:

- Los sensores están obstruidos.
- Se ha activado o inhabilitado el sistema de control de tracción (TCS) o el sistema StabiliTrak/ESC.
- Hay una falla en el sistema.
- El radar reporta erróneamente bloqueo cuando se conduce en un desierto o en un área remota en donde no haya otros vehículos u objetos al costado del camino. Puede mostrarse un mensaje en el DIC para indicar que el ACC no está disponible temporalmente.

El indicador del ACC se enciende en color blanco cuando el ACC deja de estar activo.

En algunos casos, cuando el ACC está temporalmente fuera de servicio, se puede usar el control de velocidad crucero normal. Consulte "Cambio entre ACC y el control de

velocidad crucero normal" más atrás en esta sección. Siempre tenga en cuenta las condiciones de conducción antes de usar cualquiera de los dos sistemas de control de velocidad crucero.

Notificación para reanudar el ACC

El ACC mantiene un espacio de seguimiento detrás de un vehículo detectado y baja la velocidad de su vehículo hasta parar detrás de ese vehículo.

Si el vehículo detenido delante suyo se ha marchado y el ACC no se reanudó, el indicador de vehículo adelante destellará para recordarle que compruebe el tráfico delante suyo antes de proceder. Además, el lado izquierdo y derecho del asiento con alerta de seguridad (si está equipado) pulsará tres veces, o sonarán tres campanillas. Consulte "Tipo de alerta" y "Notificador de partida del control crucero adaptable" en "Sistemas de detección/colisión" en *Personalización del vehículo* ⇨ *151*.

Cuando el vehículo delante suyo parte, pulse RES+ (RESTABLECER+) o el pedal del acelerador para reanudar el ACC. Si está detenido por más de dos minutos o si se abre la puerta del conductor o se desabrocha el cinturón de seguridad del conductor, el ACC aplica automáticamente el freno de estacionamiento electrónico (EPB) para mantener el vehículo detenido. Se enciende la luz de estado del EPB. Vea *Freno de estacionamiento eléctrico* ⇨ *253*.

Puede mostrarse un mensaje de advertencia en el DIC indicando que cambie a P (Estacionamiento) antes de salir del vehículo. Vea *Mensajes del vehículo* ⇨ *150*.

⚠ Peligro

Si el ACC ha detenido el vehículo, y si el ACC está desactivado, apagado o cancelado, el vehículo no se sostendrá cuando esté detenido. El vehículo puede desplazarse. Cuando el ACC está manteniendo inmóvil al vehículo en un detenimiento, esté siempre preparado para aplicar los frenos manualmente.

⚠ Peligro

Puede ser peligroso abandonar el vehículo sin colocar el cambio en P (Estacionamiento). No abandone el vehículo mientras está siendo sostenido

(Continuación)

Peligro (Continuación)

por el ACC. Coloque siempre la marcha P (Estacionamiento) y apague el motor antes de dejar el vehículo.

Anulación temporal del ACC

Si usa el pedal del acelerador mientras el ACC está activo, el indicador del ACC se enciende en azul en el cuadro de instrumentos para indicar que no ocurrirá un frenado del ACC. El ACC reanuda su funcionamiento cuando se suelta el pedal del acelerador.

⚠ Peligro

El ACC no aplicará los frenos automáticamente si tiene apoyado su pie sobre el pedal del acelerador. Puede chocar con el vehículo delante suyo.

Curvas en el camino

⚠ Peligro

En las curvas, el ACC puede no detectar un vehículo delante suyo en su mismo carril. Usted puede verse sorprendido si el

(Continuación)

Peligro (Continuación)

vehículo acelera a la velocidad establecida, especialmente cuando está siguiendo a un vehículo, al salir o al ingresar a rampas de entrada o salida. Podría perder el control del vehículo o colisionar. No use el ACC cuando conduce en una rampa de entrada o salida. Esté siempre preparado para usar los frenos si fuera necesario.

⚠ Peligro

En las curvas, el ACC puede reaccionar a un vehículo que se encuentra en otro carril, o puede no tener tiempo para reaccionar a un vehículo en su carril. Podría chocar con el vehículo delante suyo, o perder el control de su vehículo. Preste mayor atención en las curvas y esté preparado para usar los frenos de ser necesario. Seleccione una velocidad adecuada cuando conduce en curvas.

El ACC puede funcionar de forma diferente en una curva pronunciada. Puede reducir brevemente la velocidad del vehículo si la curva es muy pronunciada.

El ACC automáticamente reduce la velocidad del vehículo mientras conduce por una curva y puede aumentar la velocidad al salir de la curva, pero no excederá la velocidad establecida.

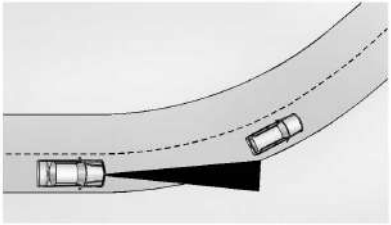

Cuando se está siguiendo a un vehículo y se ingresa a una curva, el ACC puede no detectar al vehículo adelante y puede acelerar a la velocidad establecida. Cuando esto ocurre, no aparece el indicador de vehículo adelante.

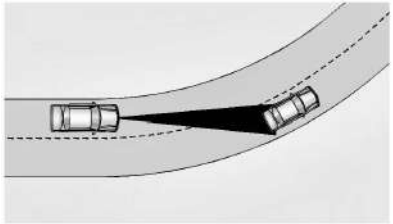

El ACC puede detectar un vehículo que no esté en su carril y aplicar los frenos.

El ACC ocasionalmente puede emitir una alerta y/o frenar en casos considerados innecesarios. Puede responder a vehículos en distintos carriles u otros objetos inmóviles al ingresar o salir de una curva. Este funcionamiento es normal. El vehículo no necesita un servicio.

Cambios de carril de otros vehículos

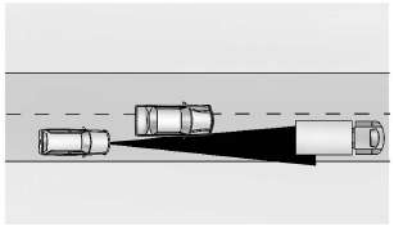

El ACC no detecta un vehículo delante suyo sino hasta que esté completamente en su carril. Puede ser necesario aplicar los frenos manualmente.

Objetos que no están directamente adelante de su vehículo

La detección de objetos delante de su vehículo puede no ser posible si:

- El vehículo u objeto adelante no está en su mismo carril.
- El vehículo adelante está a un costado, no está centrado o está hacia un lado del carril.

Conducción en carriles angostos

Los vehículos en carriles de tránsito adyacentes o los objetos en el borde del camino se podrían detectar erróneamente cuando están junto al camino.

No utilice el ACC en pendientes

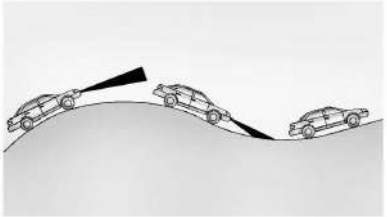

No utilice el ACC cuando conduce en pendientes pronunciadas puesto que el ACC puede no detectar un vehículo adelante.

Remoque con ACC

No se recomienda remolcar un acoplado con ACC usando un controlador de freno de posventa. Los controladores de freno de posventa podrían no integrarse correctamente con el sistema ACC.

Al remolcar un acoplado, pueden modificarse ciertas características tales como el espacio de seguimiento, las velocidades de aceleración y las velocidades de frenado a fin de proporcionar una mejor experiencia de remolque.

Si está equipado, cuando se remolca un acoplado, las características de marcha con ACC, tales como el espacio de seguimiento, las velocidades de aceleración y las velocidades de frenado pueden modificarse a fin de proporcionar una mejor experiencia de remolque.

No se debe utilizar el ACC cuando se remolca un acoplado con un controlador de freno del remolque de posventa. Los controladores de freno del remolque de posventa podrían no funcionar correctamente con el sistema ACC.

El ACC se puede utilizar para remolcar un acoplado cuando el acoplado conectado está dentro de los límites de tamaño y peso permisibles aprobados por GM. Vea *Remolque* ⇨ *308*.

Cuando se remolca un acoplado con ACC, es importante ajustar correctamente el rendimiento del freno del remolque. Consulte "Sistema integrado de control de los frenos del remolque" en *Equipo de remolque* ⇨ *312* para conocer el procedimiento de ajuste del rendimiento del freno del remolque.

Utilice el Modo remolque/acarreo cuando desciende cuestas de colinas o montañas empinadas, o cuando acarrea cargas pesadas. Vea *Control de modo conductor* ⇨ *258*.

Desactivado del ACC

Hay tres formas de desactivar el ACC:

- Presione levemente el pedal del freno.
- Pulsar .
- Pulsar .

Borrado de la velocidad de la memoria

La velocidad ajustada en el ACC se borra de la memoria al pulsar o al desconectar el encendido.

Condiciones climáticas que afectan al ACC

La operación del sistema puede resultar limitada cuando se usa bajo nieve, lluvia intensa o en condiciones de rociado de carretera.

Instalaciones de accesorios y modificaciones del vehículo

No instale o coloque ningún objeto alrededor del área del parabrisas donde se encuentra la cámara delantera que pueda obstruir la visión de la misma.

No instale objetos sobre el vehículo que sobresalgan y obstruyan la cámara delantera, como una canoa, un kayak u otros objetos que se puedan transportar en un sistema de portaequipajes. Vea *Sistema de portaequipajes del techo* ⇨ *103*.

No modifique el capó, los faros o las luces antiniebla, ya que esto podría limitar la capacidad de la cámara de detectar objetos.

Limpieza del sistema sensor

Puede que el sensor de la cámara en el parabrisas, detrás del espejo retrovisor, y los sensores del frente del vehículo se bloqueen con nieve, hielo, suciedad, barro o residuos. Este área se debe limpiar para que el ACC funcione correctamente.

Si el ACC no funciona, puede estar disponible el control de velocidad crucero normal. Consulte "Cambio entre ACC y el control de velocidad crucero normal" más atrás en esta sección. Siempre tenga en cuenta las condiciones de conducción antes de usar cualquiera de los dos sistemas de control de velocidad crucero.

Para obtener instrucciones de limpieza, consulte "Lavado del vehículo" en *Cuidado exterior* ⇨ *395*.

Sistemas de asistencia al conductor

Este vehículo puede contar con funciones que trabajan conjuntamente para evitar colisiones o reducir los daños causados por una colisión cuando conduce, retrocede o estaciona. Lea esta sección completa antes de utilizar estos sistemas.

⚠ Peligro

No se fíe de los sistemas de asistencia al conductor. Estos sistemas no reemplazan la necesidad de prestar atención y de conducir con seguridad. Puede no escuchar o sentir las alertas o advertencias proporcionadas por estos sistemas. La falta de cuidado adecuado cuando conduce puede resultar en heridas, la muerte o daños al vehículo. Vea *Conducción defensiva* ⇨ *222*.

Bajo muchas situaciones, estos sistemas no pueden:

- Detectar niños, peatones, ciclistas o animales.
- Detectar vehículos u objetos fuera del área monitoreada por el sistema.
- Funcionar en todas las velocidades de conducción.
- Advertirle o darle suficiente tiempo para evitar un accidente.

(Continuación)

Peligro (Continuación)

- Funcionar en una baja visibilidad o en condiciones climáticas malas.
- Funcionar si el sensor de detección no está limpio o si está cubierto por hielo, nieve, barro o suciedad.
- Funcionar si el sensor de detección está cubierto, como por una pegatina, un imán o una placa metálica.
- Funcionar si el área alrededor del sensor de detección está dañada o no reparada adecuadamente.

Se requiere siempre de prestar total atención mientras conduce y debe estar preparado para actuar y aplicar los frenos y/o maniobrar el vehículo para evitar accidentes.

Asiento con alerta de seguridad o audible

Algunas funciones de asistencia al conductor alertan a éste, por medio de campanillas, si hay obstáculos. Para cambiar el volumen de la campanilla de advertencia, consulte "Comodidad y conveniencia" en *Personalización del vehículo* ⇨ *151*.

Si está equipado con un asiento con alerta de seguridad, el cojín del asiento del conductor puede proporcionar una alerta por pulso vibratorio en vez de una campanilla. Para cambiar esto, consulte "Sistemas de detección/colisión" en *Personalización del vehículo* ⇨ *151*.

Limpieza

Según sean las opciones del vehículo, mantenga estas áreas del vehículo limpias para asegurar el mejor rendimiento de la función de asistencia al conductor. Los mensajes del Centro de información del conductor (DIC) pueden aparecer cuando los sistemas no están disponibles o están bloqueados.

- Paragolpes delantero y trasero y el área debajo de los paragolpes
- Rejilla delantera y faros
- Lente de cámara delantera en rejilla delantera o cerca del emblema delantero
- Paneles de lado delantero y lado posterior
- Exterior del parabrisas, delante del espejo retrovisor
- Lente de cámara lateral en la parte inferior de los retrovisores exteriores
- Paragolpes de las esquinas del lado posterior
- Cámara retrovisora arriba de la placa de la patente

Sistemas de asistencia para estacionar o ir marcha atrás

Si están equipados, la Cámara de visión trasera (RVC), el Asistente para estacionamiento trasero (RPA), el Asistente de estacionamiento delantero (FPA), la Visión envolvente, y la Alerta de tráfico cruzado trasero (RCTA) pueden ayudar al conductor a estacionar o a evitar objetos. Compruebe siempre alrededor del vehículo cuando estaciona o retrocede.

Cámara de visión trasera (RVC)

Cuando se efectúa el cambio a R (Marcha atrás), la RVC muestra una imagen del área detrás del vehículo en el infoentretenimiento. Se muestra la pantalla anterior cuando se sale de la posición R (Marcha atrás) después de un breve retardo. Para volver a la pantalla anterior más rápidamente, presione Inicio o Retroceso en el sistema del infoentretenimiento, cambie a P (Estacionado) o alcance una velocidad del vehículo de aproximadamente 12 km/h (8 mph) estando en D (Conducción). La cámara retrovisora está arriba de la placa patente.

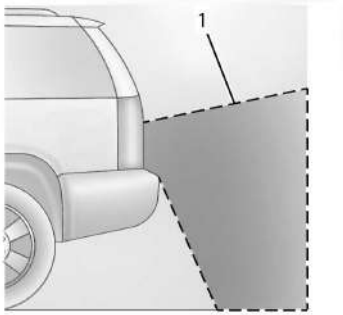

1. Vista mostrada por la cámara

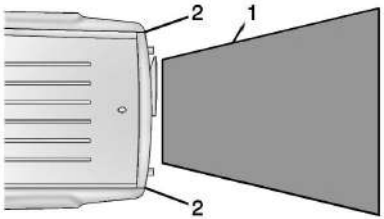

1. Vista mostrada por la cámara
2. Esquinas del paragolpes trasero

Las imágenes proyectadas pueden estar más lejos o más cerca que lo que parecen. El área mostrada es limitada y los objetos que están cerca de ambas esquinas del paragolpes o debajo de él no se muestran.

Puede mostrarse un triángulo de advertencia para poner de manifiesto que el RPA o RCTA ha detectado un objeto. Este triángulo cambia de ámbar a rojo y aumenta de tamaño cuanto más cerca está el objeto.

⚠ Peligro

Las cámaras no muestran niños, peatones, ciclistas, tráfico perpendicular, animales o cualquier otro objeto ubicado fuera del campo visual de la cámara, debajo del paragolpes o bajo el vehículo. Las distancias que se muestran pueden ser diferentes de las distancias reales. No conduzca ni estacione el vehículo usando solamente esas cámaras. Verifique siempre detrás y alrededor del vehículo antes de conducir. La falta del cuidado adecuado puede ocasionar lesiones, la muerte o daños al vehículo.

Sistema de vista circundante

Si está equipada, la visión circundante muestra una imagen del área alrededor del vehículo, junto con las vistas de la cámara delantera o trasera, en la pantalla del infoentretenimiento. La cámara delantera está en la parrilla o cerca del emblema delantero, las cámaras laterales están en la parte inferior de los espejos retrovisores exteriores y la cámara trasera está arriba de la placa patente.

Se puede acceder al sistema de vista circundante seleccionando CAMERA (CÁMARA) en la pantalla del infoentretenimiento o cuando se coloca la palanca de cambios en R (Marcha atrás). Para volver a la pantalla anterior más rápidamente, pulse cualquier botón en el sistema del infoentretenimiento, cambie a P (Estacionamiento) o alcance una velocidad del vehículo de unos 12 km/h (8 mph).

⚠ Peligro

Las cámaras de visión circundante tienen puntos ciegos y no muestran todos los objetos cerca de las esquinas del vehículo. Los espejos exteriores plegables que están

(Continuación)

Peligro (Continuación)

fuera de su posición pueden no mostrar la visión circundante correctamente. Compruebe siempre alrededor del vehículo cuando estaciona o retrocede.

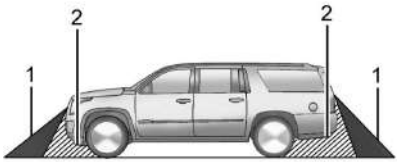

1. Vistas mostradas por las cámaras de visión circundante
2. Área no mostrada

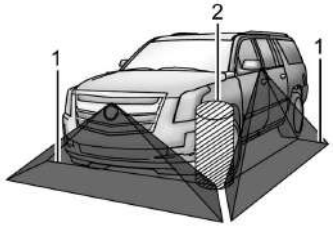

1. Vistas mostradas por las cámaras de visión circundante
2. Área no mostrada

Vistas de cámaras

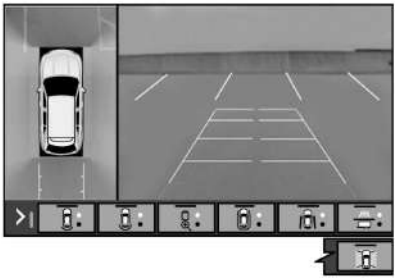

Toque los botones de las vistas de cámaras que están en la parte inferior de la pantalla del infoentretenimiento.

Vista delantera/trasera estándar : Muestra una imagen del área delante o detrás del vehículo. Toque Front/Rear Standard View (Vista delantera/trasera estándar) en la pantalla del infoentretenimiento cuando la vista de cámaras está activa. Si se toca el botón de forma reiterada, se alterna entre las vistas de cámara delantera y trasera.

Si está equipada, la cámara de visión delantera también se muestra cuando el sistema de asistencia para el estacionamiento detecta un objeto a menos de 30 cm (12 pulgadas).

Vista delantera/trasera en intersección : Muestra una vista del tráfico cruzado delantero o trasero que muestra objetos que estén directamente a la izquierda o a la derecha de la zona delante o detrás del vehículo. Toque Junction View (Vista de intersección) en la pantalla del infoentretenimiento cuando la vista de cámaras está activa. Si se toca el botón de forma reiterada, se alterna entre las vistas de cámara delantera y trasera.

Vista delantera/trasera aérea : Muestra una Vista elevada delantera o trasera del vehículo. Al tocar el botón se cambia entre las dos vistas.

Vista delantera/trasera tipo tazón : Muestra una vista del vehículo desde la parte delantera o trasera del mismo. Toque Bowl View (Vista tipo tazón) en la pantalla del infoentretenimiento cuando la vista de cámaras está activa. Si se toca el botón de forma reiterada, se alterna entre las vistas de cámara hacia adelante y hacia atrás.

El Asistente de estacionamiento y RCTA no están disponibles cuando la vista circular está activa.

Vista lateral delantera/trasera : Muestra una vista que muestra los objetos cercanos a los laterales delanteros o traseros del vehículo. Toque Side Forward/Rearward View (Vista lateral delantera/trasera) en la pantalla del infoentretenimiento cuando la vista de cámaras está activa. Si se toca el botón de forma reiterada, se alterna entre las vistas de cámara hacia adelante y hacia atrás. Los sobreimpresos del asistente de estacionamiento y del RCTA no se encuentran disponibles cuando la vista lateral trasera/delantera está activa.

Vista del enganche : Si está equipado, asiste al conectar a un remolque. Muestra una vista ampliada del enganche para ayudar a alinear la bola de enganche del vehículo con el acoplador del remolque. Al cambiar a P (Estacionamiento) estando en esta vista, se activa automáticamente el freno de estacionamiento eléctrico (EPB).

Líneas guía : Muestra las líneas guía disponibles. Las marcas horizontales representan la distancia desde el vehículo.

Vista desde arriba : Muestra una imagen del área que rodea al vehículo, junto con otras vistas en la pantalla de infoentretenimiento. Vista desde arriba puede habilitarse o deshabilitarse presionando el botón de Vista desde arriba varias veces.

Guía para enganche

Si está equipada, la función muestra una única línea guía centrada en la pantalla de la cámara para asistir en la alineación de la bola del enganche del vehículo con el acoplador del remolque. Seleccione el botón de línea guía para remolques, luego alinee la línea guía por sobre el acoplador del remolque. Maniobre constantemente el vehículo para mantener la línea guía centrada respecto del acoplador mientras retrocede. Los sobreimpresos del asistente de estacionamiento y RVC no se muestran cuando la línea guía para remolque está activa. La guía para enganche solo se encuentra disponible en la vista estándar.

Para revisar el remolque cuando está en una marcha de avance a una velocidad superior a los 12 km/h (8 mph), toque CAMERA (CÁMARA) en la pantalla del infoentretenimiento para ver la cámara

trasera. Toque X para salir de la vista. De lo contrario, se saldrá automáticamente luego de ocho segundos.

⚠ Peligro

Use la guía para enganche solo para ayudar a retroceder el vehículo hacia el enganche del remolque o, cuando está conduciendo a más de 12 km/h (8 mph), para revisar brevemente el estado de su remolque. No lo use para ningún otro propósito, como para tomar decisiones de cambio de carril. Antes de cambiar de carril, siempre mire los espejos y mire por sobre su hombro. Un uso inadecuado puede provocarle heridas graves a usted o a terceros.

Asistencia al estacionamiento

El vehículo puede estar equipado con el Asistente de estacionamiento trasero (RPA) y el Asistente de estacionamiento delantero (FPA). El sistema Asistente de estacionamiento puede brindar asistencia al conductor mientras retrocede y se estaciona. Asistente de estacionamiento utiliza sensores ultrasónicos en la defensa para medir la distancia entre el vehículo y los objetos.

El sistema calcula la distancia entre el vehículo y el objeto midiendo el tiempo que tardan las ondas ultrasónicas en regresar al rebotar en el objeto. El Asistente de estacionamiento trabaja únicamente a velocidades de hasta unos 11 Km/h (7 mph). Una luz indicadora iluminada en el sistema de estacionamiento está lista para operar. Los sensores en las defensas pueden detectar objetos hasta 1.8 m (6 pies) detrás y 1.25 m (4 pies) adelante del vehículo a una distancia de 25 cm (10) del suelo y por debajo del nivel de la defensa. Estas distancias de detección pueden ser más cortas en climas más calurosos o húmedos. Los sensores bloqueados no podrán detectar objetos y pueden también causar falsas detecciones. Mantenga los sensores limpios de lodo, suciedad, nieve, hielo y escarcha; y limpie los sensores después de un lavado a temperaturas bajo cero.

⚠ Peligro

El Sistema Asistente de estacionamiento no sustituye la conducción cuidadosa y atenta. El sistema de asistencia para estacionamiento no detecta niños, peatones, ciclistas, animales u objetos

(Continuación)

Peligro (Continuación)

ubicados por debajo del paragolpes o que están demasiado cerca o demasiado lejos del vehículo. No está disponible a velocidades mayores que 11 km/h (7 mph). Para evitar lesiones, muerte, o daños al vehículo, aún con Asistente de estacionamiento, siempre revise el área alrededor del vehículo y verifique todos los espejos antes de avanzar o retroceder.

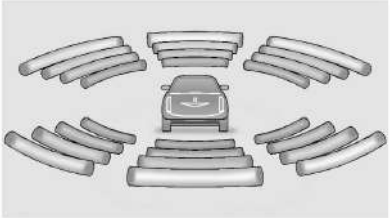

Cómo funciona el sistema

El tablero de instrumentos puede tener una pantalla del Asistente de estacionamiento con barras que muestran la distancia al objeto, dirección de conducción, e información sobre la ubicación del objeto para el sistema de Asistente de

estacionamiento. A medida que se acerca el objeto, se iluminan más barras y cambian de color amarillo a ámbar y rojo.

Cuando un objeto está muy cerca de la parte trasera del vehículo (<0.6m (2 pies)), sonarán cinco pitidos desde la parte trasera seguidos de un pitido continuo desde la parte trasera, o ambos lados del Asiento de alerta de seguridad emitirán cinco pulsos. Cuando un objeto está muy cerca del frente del vehículo (<0.3m (1 pie)), sonará un pitido continuo desde el frente, o ambos lados del Asiento de alerta de seguridad pulsarán cinco veces. Los bips de FPA son de un tono más alto que para RPA.

Alerta de tráfico de cruce trasero (RCTA)

Si está equipado, cuando el vehículo se cambia a R (Marcha atrás), el RCTA muestra un triángulo rojo de advertencia con una flecha que apunta hacia la izquierda o hacia la derecha para advertir sobre tráfico proveniente de la izquierda o de la derecha. El sistema detecta objetos que se acercan a hasta 20 m (65 pies) del lado izquierdo o derecho detrás del vehículo. Cuando se detecta un objeto, o bien suenan tres pitidos desde la izquierda o la derecha, o el asiento con alerta de seguridad emite tres pulsaciones a la derecha o la izquierda, según la dirección del objeto detectado.

Tenga cuidado al retroceder mientras remolca un acoplado, puesto que las zonas de detección del sistema RCTA que se extienden desde la parte trasera del vehículo no se prolongan más hacia atrás cuando se remolca un acoplado.

Activar o desactivar las funciones

El botón P ubicado en el menú de personalización se utiliza para activar o desactivar el Asistente de estacionamiento.

El asistente de estacionamiento delantero y trasero se puede desactivar, activar o activar con barra de remolque por medio de la personalización del vehículo. Consulte "Asistencia para estacionar" bajo *Personalización del vehículo* ⇨ *151*. Si se desactiva el asistente de estacionamiento por medio de la personalización del vehículo, el botón del asistente de estacionamiento queda deshabilitado. Para volver a activar el asistente de estacionamiento, seleccione On (Activado) en la personalización del vehículo. El ajuste de activado con barra de remolque permite que el asistente de estacionamiento funcione correctamente con un enganche para remolques. Desactive la asistencia de estacionamiento cuando remolque un acoplado.

Para encender o apagar los símbolos de RPA o las líneas guía, consulte Cámara trasera y Sistemas de detección/colisión en *Personalización del vehículo* ⇨ *151*. En algunos modelos, seleccione el botón de las líneas de guía en la pantalla del infoentretenimiento para activarlas o desactivarlas.

Frenado automático en reversa (RAB)

Advertencia de reversa y frenado automático en reversa (RAB)

Los vehículos con control de velocidad crucero adaptable (ACC), cuentan con el sistema de advertencia de reversa y el sistema de frenado automático en reversa (RAB). Estando en R (Reversa), las alertas de advertencia de reversa de objetos ubicados atrás a velocidades del vehículo superiores a 8 km/h (5 mph) y el RAB pueden producir automáticamente un frenado fuerte a velocidades entre 1 y 32 km/h (0,5 a 20 mph).

El sistema de advertencia de reversa puede producir un pitido desde la parte trasera cuando se detecta un objeto por primera vez. Cuando el sistema detecta una colisión potencial, se escucharán pitidos desde la parte trasera. Puede producirse también una breve y brusca aplicación de los frenos.

⚠ Peligro

El sistema de advertencia de reversa funciona solamente a velocidades superiores a 8 km/h (5 mph). No detecta niños, peatones, ciclistas, animales u objetos debajo del paragolpes o que están demasiado cerca o demasiado lejos del vehículo. En algunas situaciones, tales como a altas velocidades de reversa, puede no haber tiempo suficiente para que se produzca la aplicación breve y brusca del sistema de frenos del vehículo. Para evitar lesiones, muertes o daños al vehículo, aún con el sistema de advertencia de reversa, verifique siempre el área alrededor del vehículo y verifique todos los espejos antes de retroceder.

Cuando el vehículo está en R (Reversa), si el sistema detecta que el vehículo está retrocediendo demasiado rápido, para evitar una colisión con un objeto detectado detrás de su vehículo en su trayectoria, puede producir automáticamente un frenado fuerte a fin de contribuir a evitar o reducir el daño causado por una colisión en reversa.

⚠ Peligro

El RAB podría no evitar muchos tipos de colisiones en reversa. No espere que se aplique el frenado automático. Este sistema no está diseñado para que reemplace el frenado del conductor y solo funciona en R (Reversa) cuando se detecta un objeto directamente detrás del vehículo. Podría no frenar o detenerse a tiempo para evitar la colisión. No frenará debido a objetos cuando el vehículo se mueve a muy bajas velocidades. No detecta niños, peatones, ciclistas, animales u objetos debajo del paragolpes o que están demasiado cerca o demasiado lejos del vehículo. Para evitar lesiones, muertes o daños al vehículo, incluso con RAB, siempre verifique el área de alrededor del vehículo antes y durante el retroceso.

Al presionar el pedal del freno después de que el vehículo se detiene, se libera el RAB. Si el pedal del freno no se presiona a la brevedad después de la parada, podría aplicarse el freno de estacionamiento eléctrico (EPB). Cuando es seguro, presione firmemente el pedal del acelerador en cualquier momento para anular temporalmente el RAB.

⚠ Peligro

Podría haber casos en los que se produzca un frenado automático inesperado o no deseado. Si esto ocurre, ya sea presione el pedal del freno o presione firmemente el pedal del acelerador para liberar los frenos del sistema RAB. Antes de liberar los frenos, compruebe el RVC y verifique el área de alrededor del vehículo para asegurarse de que sea seguro proceder.

Alerta por peatón detrás

Bajo ciertas condiciones, esta función puede proporcionar alertas para un peatón dentro del rango del sistema directamente detrás del vehículo. Esta función solo trabaja en R (Reversa) a menos de 12 km/h (8 mph), y detecta peatones hasta a 8 m (26 pies)

durante la conducción diurna. Durante la conducción nocturna, el rendimiento de la función es muy limitado.

Indicador de alerta de peatón trasero

Cuando se detecta un peatón dentro del rango del sistema directamente detrás del vehículo, este símbolo parpadea en ámbar en la pantalla de infoentretenimiento, junto con dos pitidos desde la parte trasera, o si está equipado, dos pulsos desde ambos lados del asiento del conductor. Cuando se detecta un peatón cerca del vehículo, el símbolo parpadea en rojo en la pantalla de infoentretenimiento, junto con siete pitidos desde la parte trasera, o si está equipado, siete pulsos desde ambos lados del asiento del conductor.

⚠ Peligro

La Alerta de peatón trasero no frena automáticamente el vehículo. Tampoco proporciona una alerta a menos que detecte a un peatón, y puede no detectar a todos los peatones si:

- El peatón no está directamente detrás del vehículo, completamente visible para la Cámara de visión trasera (RVC), o de pie.
- El peatón es parte de un grupo.
- El peatón es niño(a).
- La visibilidad es deficiente, incluyendo condiciones nocturnas, niebla, lluvia o nieve.
- La RVC está bloqueada por tierra, nieve o hielo.
- La RVC, las luces traseras o las lámparas de retroceso no están limpias ni en condiciones adecuadas de trabajo.
- El vehículo no está en R (Reversa).

Para ayudar a evitar la muerte o lesiones, siempre verifique si hay peatones alrededor del vehículo antes de

(Continuación)

Peligro (Continuación)

retroceder. Esté preparado para actuar y aplicar los frenos. Vea *Conducción defensiva* ⇨ *222*. Mantenga la RVC, luces traseras y lámparas de retroceso limpias y en buen estado.

La Alerta de peatón trasero se puede establecer a Desactivada o Alerta Consulte "Detección de peatón trasero" en "Sistemas de detección/colisión" en *Personalización del vehículo* ⇨ *151*. Si está equipado, las alertas se pueden establecer para emitir pitidos o pulsos de asiento. Consulte "Tipo de alerta" en "Sistemas de detección/colisión" en *Personalización del vehículo* ⇨ *151*.

Sistema de alerta de cruce de tráfico trasero (RCTA)

Si está equipado, el Alerta de tráfico cruzado trasero (RCTA) muestra un triángulo rojo de advertencia con una flecha que apunta hacia la izquierda o hacia la derecha en la pantalla del infoentretenimiento para advertir sobre tráfico proveniente de la izquierda o de la derecha. El sistema detecta objetos que se acercan a hasta 20 m (65 pies) del lado izquierdo o derecho detrás del vehículo.

Cuando se detecta un objeto, o bien suenan tres pitidos desde la izquierda o la derecha, o el asiento con alerta de seguridad emite tres pulsaciones a la derecha o la izquierda, según la dirección del objeto detectado.

Conducción con un remolque

Tenga cuidado al retroceder cuando lleva un remolque. La función de RCTA se deshabilita automáticamente cuando se engancha un remolque al vehículo.

Activar o desactivar las funciones

La RCTA se puede activar o desactivar usando el sistema de infoentretenimiento. Consulte "Sistemas de detección/colisión" en *Personalización del vehículo* ⇨ *151*.

Sistemas de asistencia para conducir

Si están equipados, cuando conduce el vehículo en una marcha de avance, los sistemas de Alerta de colisión delantera (FCA), Frenado por peatón delantero (FPB), Asistente para conservación de carril (LKA), Alerta por zona lateral ciega (SBZA), Alerta por cambio de carril (LCA) y/o Frenado de emergencia automático (AEB) pueden ayudarle a evitar un accidente o a reducir los daños por un choque.

Sistema de alerta de colisión frontal (FCA)

Si está equipado, el sistema FCA puede ayudar a evitar o reducir los daños causados por choques frontales. Al acercarse muy rápidamente a un vehículo que está adelante, el FCA genera una alerta roja que destella en el parabrisas y emite campanillas rápidas o pulsaciones en el asiento del conductor. El FCA también enciende una alerta visual en color ámbar si se está siguiendo a otro vehículo demasiado de cerca.

FCA detecta vehículos dentro de una distancia de aproximadamente 60 m (197 pies) y funciona a velocidades superiores a 8 km/h (5 mph). Si el vehículo cuenta con el control de velocidad crucero adaptable (ACC), el mismo puede detectar vehículos a distancias de aproximadamente 110 m (360 pies) y funciona a cualquier velocidad. Vea *Control de velocidad crucero autoadaptable (Avanzado)* ⇨ *268*.

⚠ Peligro

El FCA es un sistema de alerta y no aplica los frenos. Al acercarse a excesiva velocidad a un vehículo que se desplaza más lentamente o está detenido delante nuestro, o cuando seguimos a un vehículo demasiado de cerca, FCA podría no generar una advertencia con el tiempo suficiente para ayudar a evitar un choque. Es también posible que no genere advertencia alguna. El FCA no advierte sobre peatones, animales, letreros, barandas, puentes, conos de señalización u otros objetos. Esté preparado para actuar y aplicar los frenos. Vea *Conducción defensiva* ⇨ *222*.

El FCA se puede deshabilitar ya sea con el control del FCA en el volante o, si está equipado, por medio de la personalización del vehículo. Consulte "Sistemas de detección/colisión" en *Personalización del vehículo* ⇨ *151*.

Detección del vehículo que va delante

Las advertencias de FCA no se producirán a menos que el sistema FCA detecte un vehículo delante. Cuando se detecta un vehículo, el indicador de vehículo delante aparecerá verde. Es posible que no se detecten vehículos en curvas, rampas de salida de autopistas o en pendientes, por la poca visibilidad; o si un vehículo adelante está obstruido parcialmente por peatones u otros objetos. El FCA no detectará otro vehículo adelante hasta que esté completamente dentro del carril de conducción.

⚠ Peligro

El FCA no genera una advertencia que ayude a evitar un choque a menos que detecte un vehículo. El FCA puede no detectar un vehículo delante si su sensor está obstruido por suciedad, nieve o

(Continuación)

Peligro (Continuación)

hielo, o si el parabrisas está averiado. También puede no detectar un vehículo en caminos sinuosos o en pendiente, o en condiciones que pueden limitar la visibilidad tales como niebla, llueve o nieve, o si los faros o el parabrisas no están limpios o en buen estado. Mantenga el limpiaparabrisas, los faros y los sensores del FCA limpios y en buen estado.

Alerta de colisión

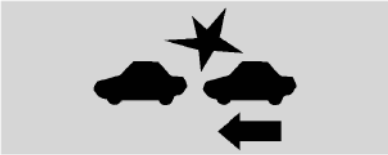

Con pantalla de visualización frontal

Sin pantalla de visualización frontal

Cuando su vehículo se acerca a otro vehículo detectado de forma demasiado rápida, la visualización del FCA en rojo destellará en el parabrisas. Además, se emiten ocho campanillas agudas rápidas en el frente o ambos lados del asiento con alerta de seguridad realizarán cinco pulsaciones. Cuando se produce este alerta de choque, el sistema de frenos podría prepararse para una frenada más rápida a cargo del conductor, y ello puede causar una desaceleración breve y suave. Siga aplicando el pedal de freno según sea necesario. Es posible que se desactive el control de velocidad crucero cuando se produce una alerta de choque.

Alerta de distancia de seguridad

El indicador de vehículo adelante se muestra en color ámbar cuando está siguiendo a un vehículo delante suyo demasiado cerca.

Selección del tiempo de alerta

El control de alerta de choque está en el volante de dirección. Presione / para establecer el espacio de tiempo del FCA entre Far (Lejano), Medium (Mediano), Near (Cercano) o, en algunos vehículos, Desactivado. La primera vez que se pulsa el botón, aparece el ajuste actual en el DIC. Cada pulsación adicional sobre el botón modifica este ajuste. El ajuste elegido seguirá vigente hasta que sea modificado, y afectará el tiempo tanto de las funciones Alerta de colisión como del Alerta de poca distancia. La temporización de ambos alertas variará en función de la velocidad del vehículo. Cuanto mayor la velocidad del vehículo, mayor la distancia a la cual se producirá el alerta. Tome en cuenta las condiciones del tránsito y del tiempo cuando seleccione la temporización del alerta. La gama de temporizaciones de alerta que se pueden seleccionar podría no ser adecuada para todos los conductores y todas las condiciones de conducción.

Si su vehículo está equipado con el Control de velocidad crucero adaptable (ACC), al cambiar la configuración del tiempo en el FCA se cambia automáticamente la configuración del espacio de seguimiento de ACC (Lejano, Mediano o Cercano).

Indicador de distancia de seguimiento

La distancia de seguimiento a un vehículo en movimiento delante suyo se indica a modo de tiempo de seguimiento en segundos, en el centro de información para el conductor (DIC). Vea *Centro de información del conductor (Nivel base)* ⇨ *140* o *Centro de información del conductor (Gama alta)* ⇨ *143*. El tiempo de seguimiento mínimo es de 0,5 segundos de distancia. Si no hay ningún vehículo adelante detectado o el vehículo precedente está fuera de alcance del sensor, se muestran guiones.

Alertas innecesarios

FCA puede generar alertas innecesarios por vehículos que giran, vehículos en otros carriles, objetos que no son vehículos o sombras. Estos alertas son parte del funcionamiento normal, y no indican que el vehículo necesite servicio.

Limpieza del sistema

Si el sistema de FCA parece no estar operando correctamente, lo siguiente puede corregir el problema:

- Limpie el parabrisas del lado de afuera, frente al espejo retrovisor.
- Limpie todo el frente del vehículo.
- Limpie los faros.

Para obtener instrucciones de limpieza, consulte "Lavado del vehículo" en *Cuidado exterior* ⇨ *395*.

El funcionamiento del sistema también puede resultar limitado cuando se usa bajo nieve, lluvia intensa o en condiciones en que la carretera está mojada y los neumáticos de los vehículos delante suyo pulverizan agua.

Frenado automático de emergencia (AEB)

Si está equipado, el sistema AEB podría ayudar a evitar un impacto delantero o a reducir los daños causados por el mismo. El AEB también incluye el asistente de frenado inteligente (IBA). Cuando el sistema detecta un vehículo delante suyo, que se está desplazando en la misma dirección que la suya, y con el cual usted puede estar por colisionar, el sistema puede proporcionar un

refuerzo del frenado o frenar automáticamente el vehículo. Esto puede ayudar a evitar una colisión, o reducir la severidad de la misma, cuando se conduce en una marcha de avance. Según la situación, el vehículo puede frenar automáticamente de forma moderada o rápida. Este frenado de emergencia automático solo puede ocurrir si se detecta un vehículo. Esto se muestra encendiendo el indicador de vehículo adelante del FCA. Vea *Sistema de alerta de colisión frontal (FCA)* ⇨ *288*.

El sistema funciona cuando se está conduciendo con una marcha de avance a una velocidad entre 8 km/h (5 mph) y 80 km/h (50 mph) o, en vehículos con control de velocidad crucero adaptativo (ACC), a una velocidad mayor a los 4 km/h (2 mph). Puede detectar vehículos hasta aproximadamente 60 metros (197 pies).

⚠ Peligro

El AEB es una función de emergencia de preparación para colisiones. No está diseñado para evitar accidentes. No cuente con el AEB para que frene su vehículo. El AEB no bajará la velocidad

(Continuación)

Peligro (Continuación)

por debajo del rango de velocidad de funcionamiento y solo responde a los vehículos detectados.

Es posible que el AEB:

- No detecte un vehículo adelante en caminos sinuosos o empinados.
- No detecte todos los vehículos, en especial vehículos con remolque, tractores, vehículos embarrados, etc.
- No detecte un vehículo cuando el clima limita la visibilidad, como en casos de niebla, lluvia o nieve.
- No detecte un vehículo adelante si está parcialmente obstruido por peatones u otros objetos.

Se requiere siempre de prestar total atención mientras conduce y debe estar preparado para actuar y aplicar los frenos y/o maniobrar el vehículo para evitar accidentes.

El AEB puede desacelerar el vehículo hasta detenerlo completamente para intentar evitar una colisión potencial. El vehículo solo se mantendrá detenido brevemente. Se liberará el AEB si se presiona firmemente el pedal del acelerador.

⚠ Peligro

El AEB puede frenar repentinamente el vehículo de forma automática en situaciones no esperadas o deseadas. Podría responder a un vehículo que esté girando delante suyo, una barandilla, una señal u otros objetos inmóviles. Para anular el AEB, presione firmemente el pedal del acelerador, si es seguro hacerlo.

Asistente inteligente de frenado (IBA)

El IBA puede activarse cuando se presiona rápidamente el pedal del freno proporcionando un refuerzo al frenado según la velocidad con que se acerque al vehículo adelante y la distancia entre ambos.

Es normal que se sientan pulsaciones menores en el pedal del freno o que el pedal se mueva durante este momento, y el pedal del freno se debe mantener aplicado mientras que sea necesario. El IBA se desactivará automáticamente solo cuando se suelte el pedal del freno.

⚠ Peligro

El IBA puede aumentar el frenado del vehículo en situaciones en que no es necesario. Puede bloquear el flujo del tráfico. Si esto ocurre, retire su pie del pedal del freno y luego aplique los frenos según sea necesario.

El AEB y el IBA se pueden deshabilitar por medio de la personalización del vehículo. Consulte "Sistemas de detección/colisión" en *Personalización del vehículo* ⇨ *151*.

⚠ Peligro

El uso del AEB o IBA mientras lleva un remolque puede provocar la pérdida del control de su vehículo y, por consiguiente, un accidente. Cambie el sistema a Alert (Alerta) o, si su vehículo cuenta con ACC, a Off (Desactivado), cuando lleva un remolque.

Puede mostrarse un mensaje informando que el sistema no está disponible si:

- La parte delantera del vehículo o el parabrisas no están limpios.
- Una lluvia intensa o nieve está interfiriendo con la detección de objetos.
- Hay un problema en el sistema StabiliTrak/Control electrónico de la estabilidad (ESC).

El sistema del AEB no necesita servicio.

Sistema de frenado para peatones delanteros (FPB)

Si está equipado, el sistema FPB puede ayudarle a evitar o reducir el daño causado por el atropello de peatones que estén delante del vehículo cuando está conduciendo con una marcha de avance.
El FPB muestra un indicador en color ámbar, 🚶, cuando se detecta a un peatón en las proximidades delante del vehículo. Cuando se acerca demasiado rápido a un peatón detectado, el FPB proporciona una alerta destellante en color rojo en el parabrisas y suena una campanilla rápida o emite pulsos en el asiento del conductor. El FPB puede proporcionar un refuerzo al freno o frenar automáticamente el vehículo. Este sistema incluye el asistente inteligente de frenado (IBA) y el sistema de frenado de emergencia automático (AEB) también puede responder a los peatones. Vea *Frenado automático de emergencia (AEB)* ⇨ *290*.

El sistema FPB puede detectar y alertar a los peatones cuando se está en una marcha de avance y en una velocidad entre 8 km/h (5 mph) y 80 (km/h) (50mph). Durante la conducción diurna, el sistema detecta a peatones a una distancia de hasta aproximadamente 40 metros (131 pies). Durante la conducción nocturna, el rendimiento del sistema es muy limitado.

⚠ Peligro

El FPB no proporciona una alerta ni frena automáticamente el vehículo, excepto si detecta a un peatón. El FPB puede no detectar a los peatones, incluyendo niños, en los siguientes casos:

- Cuando el peatón no está directamente adelante del vehículo, completamente visible, o de pie, o cuando forma parte de un grupo.
- Debido a una escasa visibilidad, incluyendo en condiciones nocturnas, niebla, lluvia o nieve.
- Si el sensor del FPB está obstruido por suciedad, nieve o hielo.
- Si los faros o el parabrisas no están limpios o en condiciones adecuadas.

(Continuación)

Peligro (Continuación)

Esté preparado para actuar y aplicar los frenos. Para mayor información, consulte *Conducción defensiva* ⇨ *222*. Mantenga el limpiaparabrisas, los faros y el sensor del FPB limpios y en buen estado.

El FPB se puede establecer en Off (Desactivado), Alert (Alerta), o Alert and Brake (Alerta y frenado) por medio de la personalización del vehículo. Consulte "Sistemas de detección/colisión" en *Personalización del vehículo* ⇨ *151*.

Detección de un peatón adelante

Las alertas y el frenado automático del FPB no se ejecutarán excepto que el sistema FPB detecte a un peatón. Cuando se detecta un peatón en las cercanías delante del vehículo, el indicador de peatón adelante se enciende en color ámbar.

Alerta por peatón adelante

Con pantalla de visualización frontal

Sin pantalla de visualización frontal

Cuando el vehículo se acerca demasiado rápido a un peatón que se encuentra adelante del vehículo, el alerta del FPB destella en rojo sobre el parabrisas. Se emiten ocho campanillas agudas rápidas en el frente o ambos lados del asiento con alerta de seguridad realizarán cinco pulsaciones. Cuando se produce esta alerta por peatón, el sistema de frenos podría prepararse para una frenada más rápida a cargo del conductor, y ello puede causar una desaceleración breve y suave. Siga aplicando el pedal de freno según sea necesario. Es posible que se desactive el control de velocidad crucero cuando se produce una alerta por peatón adelante.

Frenado automático

Si el FPB detecta que está a punto de impactar a un peatón que se encuentra justo adelante del vehículo, y los frenos no se han aplicado, el FPB puede frenar automáticamente de forma moderada o brusca. Esto puede evitar algunos atropellos a peatones a muy baja velocidad o reducir las lesiones en el peatón. El FPB puede frenar automáticamente cuando detecta a un peatón si está en una velocidad de entre 8 km/h (5 mph) y 80 km/h (50 mph). Los niveles de frenado automático pueden estar reducidos en ciertas ocasiones, como al conducir a velocidades más altas.

Si esto ocurre, el frenado automático puede activar el freno de estacionamiento electrónico (EPB) para mantener el vehículo quieto al detenerlo. Libere el EPB. También se pueden liberar el frenado automático y el EPB presionando firmemente el pedal del acelerador.

⚠ Peligro

El FPB puede alertar o frenar repentinamente el vehículo de forma automática en situaciones no esperadas o deseadas. Podría emitir una falsa alerta o frenar si detecta objetos con forma o tamaño similar a un peatón, incluyendo sombras. Esto es parte del funcionamiento normal, y no indican que el vehículo necesite servicio. Para anular el frenado automático, presione firmemente el pedal del acelerador, si es seguro hacerlo.

El sistema de frenado automático se puede desactivar mediante la personalización del vehículo. Consulte "Detección de peatón adelante" en "Sistemas de detección/colisión" en *Personalización del vehículo* ⇨ *151*.

⚠ Peligro

El uso del sistema de frenado por peatón adelante mientras lleva un remolque puede provocar la pérdida del control de su vehículo y, por consiguiente, un

(Continuación)

Peligro (Continuación)

accidente. Establezca el sistema en la opción Alert (Alerta) u Off (Desactivado) cuando lleva un remolque.

Limpieza del sistema

Si el FPB parece no funcionar correctamente, el problema puede corregirse limpiando el exterior del parabrisas delante del espejo retrovisor.

Alerta de zona lateral ciega (SBZA)

Si está equipado, el sistema SBZA es una ayuda para cambiar de carril para los conductores evitando los choques con vehículos en movimiento que circulan en la zona ciega lateral o de puntos ciegos. Cuando el vehículo avanza, el indicador del espejo izquierdo o derecho se iluminará si se detecta un vehículo en movimiento en esa zona ciega. Si se activa el indicador de giro y se detecta un vehículo del mismo lado, el sistema destellará a modo de una advertencia adicional para que no cambie de carril. Ya que este sistema es parte del sistema de alerta por cambio de carril (LCA), lea toda la sección del LCA antes de usar esta función.

Alerta de cambio de carril (LCA)

Si está equipado, el sistema de Alerta de cambio de carril (LCA) es una ayuda de cambio de carril que puede asistir al conductor a evitar colisiones por cambios de carril cuando hay vehículos desplazándose en la áreas de zona ciega lateral, o punto ciego, o con vehículos que se acercan rápidamente a estas áreas desde atrás. Cuando se detecta un vehículo en la zona ciega, la pantalla de advertencia de LCA se iluminará en el espejo lateral correspondiente y parpadeará si la señal direccional está encendida. El sistema de Alerta de zona ciega lateral (SBZA) se incluye como parte del sistema LCA.

⚠ Peligro

El sistema LCA no alerta al conductor sobre vehículos fuera de las zonas de detección del sistema, peatones, ciclistas o animales. Puede no proporcionar alertas cuando se cambia de carril bajo todas las condiciones de conducción. La falta de

(Continuación)

Peligro (Continuación)

cuidado adecuado cuando se cambia de carril puede resultar en heridas, la muerte o daños al vehículo. Antes de realizar un cambio de carril, siempre verifique los espejos, mire sobre su hombro y use las luces indicadoras de giro.

Zonas de detección del LCA

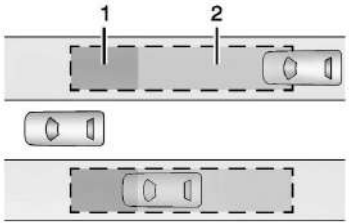

1. Zona de detección del SBZA
2. Zona de detección del LCA

Al arrastrar un remolque, la función LCA está desactivada. Cuando no se está arrastrando un remolque, el sensor del LCA cubre una zona de aproximadamente un carril a ambos lados del vehículo o 3.5 m (11 pies). La altura de la zona es de aproximadamente 0,5 m (1,5 pies) y de 2 m (6 pies) con respecto al suelo. El conductor también recibe una advertencia si un vehículo se aproxima rápidamente a esta zona hasta aproximadamente 70 m (230 pies) detrás del vehículo.

Área extendida de zona ciega lateral (ESBZA)

Si está equipado, el sistema ESBZA es una ayuda para cambiar de carril para los conductores evitando choques con vehículos en movimiento que circulan en áreas de zona ciega lateral, o punto ciego. El área extendida de la zona ciega lateral agrega el área de la zona ciega a lo largo del costado de un remolque que el vehículo portador está jalando.

Cuando el vehículo avanza, el indicador del espejo izquierdo o derecho se iluminará si se detecta un vehículo en movimiento en dicha zona ciega extendida. Si se activa el indicador de giro y se detecta un vehículo del mismo lado, el sistema destellará a modo de una advertencia adicional para que no cambie de carril. Ya que este sistema es parte del sistema de Alerta por cambio de carril, lea toda la sección de la Alerta por cambio de carril antes de usar esta función.

⚠ Peligro

El sistema ESBZA no alerta al conductor sobre vehículos fuera de las zonas de detección del sistema, peatones, ciclistas o animales. Puede no proporcionar alertas cuando se cambia de carril bajo todas las condiciones de conducción. La falta de cuidado adecuado cuando se cambia de carril puede resultar en heridas, la muerte o daños al vehículo. Antes de realizar un cambio de carril, siempre verifique los espejos, mire sobre su hombro y use las luces indicadoras de giro.

Zonas de detección de ESBZA

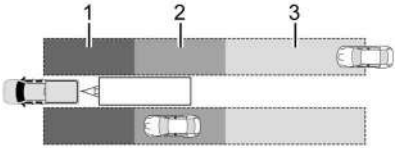

1. Zona de detección del SBZA
2. Zona de detección de ESBZA
3. Zona de detección del LCA

El área de advertencia del alerta de la zona lateral ciega (SBZA) abarca aproximadamente 5 m (16 pies) desde la mitad del vehículo hacia atrás. El área de advertencia de Alerta de zona ciega lateral extendida (ESBZA) comienza aproximadamente a 3 m (10 pies) hasta el borde posterior del vehículo y vuelve a subir a 21 m (69 pies) detrás del vehículo. La longitud máxima del remolque es 12 m (39 pies).

Cómo funciona el sistema

El símbolo de LCA/ESBZA se ilumina en los espejos laterales cuando el sistema detecta un vehículo en movimiento en el carril de al lado que está en la zona ciega lateral extendida. Esto indica que puede ser peligroso cambiar de carril. Antes de realizar un cambio de carril, compruebe el indicador de SBZA, verifique los espejos, mire sobre su hombro y use las luces indicadoras de giro.

Indicador del espejo lateral izquierdo

Indicador del espejo lateral derecho

Cuando arranca el vehículo, los indicadores del LCA/ESBZA de ambos espejos exteriores se encenderán brevemente para indicar que el sistema está funcionando. Cuando el vehículo avanza, el indicador del espejo izquierdo o derecho se iluminará si se detecta un vehículo en movimiento en esa zona ciega. Si se activa la luz indicadora de giro en la misma dirección que el vehículo detectado, este indicador parpadeará como una advertencia extra de no cambiar de carril.

Las imágenes del LCA/ESBZA pueden no aparecer cuando se rebasa rápidamente a otro vehículo, o cuando rebasa un vehículo detenido. El LCA/ESBZA puede no alertar respecto a objetos fijados al vehículo, como una bicicleta, u objetos que se extienden más allá de cualquiera de los lados del vehículo o remolque. Éste es el funcionamiento normal del sistema; el vehículo no necesita servicio.

La LCA/ESBZA se puede desactivar mediante la personalización del vehículo. Consulte "Sistemas de detección/colisión" en *Personalización del vehículo* ⇨ *151*. Si el conductor inhabilita el sistema SBZA, los indicadores ESBZA de los espejos no se encenderán.

Cuando el sistema parece no funcionar de manera adecuada

Las pantallas LCA/ESBZA pueden no encenderse al rebasar rápidamente a un vehículo o al rebasar un vehículo detenido. Las zonas de detección del LCA/ESBZA que se extienden detrás del costado del vehículo no se desplazan más atrás cuando se lleva un remolque. Tenga precaución al cambiar de carril cuando lleva un remolque. El sistema del LCA/ESBZA puede alertar acerca de objetos sujetados al vehículo, como un remolque, una bicicleta o un objeto que se extiende hacia afuera de los costados del vehículo o remolque. Éste es el funcionamiento normal del sistema; el vehículo no necesita servicio.

El sistema LCA/ESBZA puede no alertar siempre al conductor sobre los vehículos presentes en la zona lateral ciega, especialmente cuando la humedad es elevada. El sistema no necesita servicio.
El sistema se puede iluminar debido a rieles de protección, señalizaciones, árboles, arbustos y otros objetos fijos. Éste es el funcionamiento normal del sistema; el vehículo no necesita servicio.

El sistema del LCA/ESBZA puede no funcionar cuando los sensores de LCA//ESBZA de las esquinas izquierda o derecha de la defensa trasera están cubiertos con tierra, suciedad, nieve, hielo o lodo, y durante las lluvias fuertes. Para obtener instrucciones de limpieza, consulte "Lavado del vehículo" en *Cuidado exterior* ⇨ *395*.
Si en el DIC aparece el mensaje de sistema inhabilitado después de limpiar ambos lados del vehículo en dirección a las esquinas traseras, consulte a su distribuidor.

Si en el DIC aparece el mensaje de sistema inhabilitado después de limpiar ambos lados del vehículo en dirección a las esquinas traseras, consulte a su distribuidor

Si el indicador del LCA/ESBZA no se ilumina cuando hay vehículos en la zona ciega y el sistema está limpio, el sistema puede necesitar servicio. Lleve el vehículo a su concesionario.

Cuando el ESBZA está desactivado por cualquier razón que no sea porque lo apaga el conductor, la opción de Alerta de zona lateral ciega extendida activada no estará disponible en el menú de personalización.

Conducción con un acoplado

Aunque este sistema está destinado a ayudar a los conductores a evitar accidentes de cambio de carril, no reemplaza la visión del conductor y, por tanto, debe considerarse una ayuda para cambio de carril. Incluso con el sistema ESBZA, el conductor debe verificar cuidadosamente si hay objetos fuera de la zona de reporte (por ejemplo, un vehículo que se acerca rápidamente) o un vehículo a lo largo del costado del remolque antes de cambiar de carril.

Tenga precaución al cambiar de carril cuando lleva un remolque.

Asistencia para mantener el carril (LKA)

Si está equipado, el LKA puede ayudar a evitar los choques debidos a un abandono no intencional del carril. El sistema usa una cámara para detectar las demarcaciones de los carriles. El LKA puede estar listo para asistir a velocidades entre 50 km/h (31 mph) y 180 km/h (112 mph). El LKA puede asistir girando levemente el volante si el vehículo se aproxima a una demarcación de carril detectada. También puede proporcionar un alerta de la advertencia por salida de carril (LDW) si el vehículo cruza una demarcación de carril detectada. Este sistema no está pensado para mantener al vehículo centrado en el carril. El LKA no asistirá ni alertará si la luz de giro está activada en la dirección en que se está saliendo del carril, o si detecta que usted está acelerando, frenando o maniobrando de forma activa. El LKA se puede anular girando el volante de forma manual. Si el sistema detecta que usted está maniobrando intencionalmente a otro carril, la LDW no se ejecuta. No espere que se ejecute la LDW cuando usted cambie intencionalmente de carril.

⚠ Peligro

El sistema del LKA no maniobra al vehículo constantemente. Puede no mantener al vehículo en el carril o emitir una alerta por salida del carril (LDW), incluso si se ha detectado una demarcación de carril.

Puede que los sistemas del LKA y LDW:

- No proporcionen una alerta o una asistencia de movimiento del volante suficiente para evitar salir del carril o evitar un accidente.

(Continuación)

Peligro (Continuación)

- No detectar demarcaciones de carril con mal tiempo o escasa visibilidad. Esto puede ocurrir si el parabrisas o los faros están obstruidos por suciedad, nieve o hielo; si no están en buen estado; o si el sol brilla directamente sobre la cámara.
- Detectar bordes de carretera.
- Detectar carriles en caminos sinuosos o en pendiente.

Si el LKA solo detecta demarcaciones de carril de un lado de la carretera, solo le asistirá o proporcionará una alerta del LKW cuando se acerque al carril del lado del cual ha detectado la marca de carril. Incluso con los sistemas del LKA y LDW, usted debe dirigir el vehículo. Mantenga siempre la atención centrada en la carretera y el vehículo en la posición correcta dentro del carril, ya que de lo contrario podrían producirse daños al vehículo, lesiones o la muerte. Mantenga el limpiaparabrisas, los faros y los sensores de cámara siempre limpios y en buen estado. No use el LKA en

(Continuación)

Peligro (Continuación)

condiciones climatológicas adversas o en caminos con demarcaciones de carril poco claras, tales como en zonas de construcción.

⚠ Peligro

El uso del LKA en caminos resbaladizos puede provocar la pérdida de control del vehículo y, por consiguiente, un accidente. Desactive el sistema.

⚠ Peligro

El LKA no alerta al conductor si el remolque que está acarreando cruza a un carril adyacente. Podrían producirse heridas de gravedad o daño a propiedades si el remolque se moviera hacia otro carril. Controle siempre la posición del remolque que esté llevando para asegurarse de que esté dentro del mismo carril que el vehículo remolcador.

Cómo funciona el sistema

El LKA usa una cámara sensorial que se encuentra instalada en el parabrisas, delante del espejo retrovisor, para detectar las demarcaciones de los carriles. Puede proporcionar una leve asistencia en la dirección si detecta que se está saliendo del carril de forma involuntaria. También puede proporcionar un alerta audible o una pulsación en el asiento del conductor que indican que se ha cruzado una demarcación de carril.

Para activar o desactivar el LKA, pulse a la izquierda del volante. Si está equipado, la luz testigo del botón se enciende cuando el LKA está activado y se apaga cuando el LKA está deshabilitado. En algunos vehículos, se requiere una pulsación prolongada de más de tres segundos para desactivar el LKA.

Cuando está activado, se enciende en blanco, si está equipado, lo que indica que el sistema no está listo para asistir. se enciende en verde si el LKA está listo para asistir. El LKA puede asistir girando suavemente el volante si el vehículo se aproxima a una demarcación de carril detectada. se enciende en color ámbar cuando está asistiendo. También puede

proporcionar una alerta de la advertencia por salida de carril (LDW) destellando en color ámbar si el vehículo cruza una demarcación de carril detectada. Adicionalmente, se pueden emitir tres campanillas, o el asiento del conductor puede emitir tres pulsaciones, a la izquierda o la derecha, según la dirección en que se está saliendo del carril.

Tomar el control del volante

El sistema del LKA no maniobra al vehículo constantemente. Si el LKA no detecta una maniobra activa del conductor, se puede emitir una alerta y una campanilla. Maniobre el vehículo para desestimarla. El LKA podría quedar fuera de servicio temporalmente luego de que se emitan repetidamente alertas para que tome el control del volante.

Cuando el sistema parece no funcionar de manera adecuada

El funcionamiento del sistema puede ser afectado por:

- Vehículos cercanos adelante.
- Cambio súbito de iluminación, como al pasar por un túnel.
- Carreteras peraltadas.
- Carreteras con demarcaciones de carril en mal estado, como en las carreteras de dos carriles.

Si el sistema del LKA no funciona correctamente con las demarcaciones de carril claramente visibles, puede ser útil limpiar el limpiaparabrisas.

Se puede mostrar un mensaje de notificación de obstrucción de la cámara si la misma está obstruida. Algunos sistemas de asistencia para el conductor pueden funcionar con un rendimiento reducido o directamente no funcionar. Se puede mostrar un mensaje informando que el LKA o el LDW no están disponibles si los sistemas están temporalmente fuera de servicio. Este mensaje se puede deber a que la cámara está obstruida. El sistema del LKA no necesita servicio. Limpie la parte externa del parabrisas detrás del espejo retrovisor.

Los alertas de LDW y/o la asistencia del LKA se pueden producir por marcas en el asfalto, sombras, grietas en el camino, marcas de carril provisorias o de construcción, u otras imperfecciones de la carretera. Éste es el funcionamiento normal del sistema; el vehículo no necesita servicio. Desactive el LKA si continúan estas condiciones.

Combustible

Combustible Top Tier

GM recomienda utilizar gasolina detergente TOP TIER para mantener el motor limpio, reducir los depósitos en el motor y mantener un rendimiento óptimo del vehículo. Busque el logotipo TOP TIER Logo o consulte en www.toptiergas.com una lista de los revendedores de gasolina detergente TOP TIER y los países que corresponden.

Combustible recomendado (Motor 5.3L)

Use el combustible recomendado para el mantenimiento correcto del vehículo.

Use gasolina sin plomo con un octanaje indicado de 91 RON o superior y con etanol hasta 10% en volumen. De lo contrario, se escuchará un ruido de golpeteo audible. Si se escucha un golpeteo fuerte mientras está usando nafta con un octanaje de 91 RON o superior, el motor necesita servicio.

Combustible recomendado (Motor 6.2L)

Se recomienda una gasolina sin plomo con un octanaje indicado de 95 RON o superior y con etanol hasta 10% en volumen. Si no está disponible, la gasolina sin plomo con octanaje 91 RON se puede usar, pero ocasionará un rendimiento y una maniobrabilidad reducidos. Una vez disponible, se debe continuar utilizando gasolina 95 RON o superior. Si se escucha un golpeteo fuerte cuando se está usando gasolina sin plomo 95 RON o superior, el motor necesita servicio.

Combustibles prohibidos

Atención

No use combustibles con cualquiera de las siguientes condiciones; de hacerlo, puede dañar el vehículo e invalidar la garantía:

- Combustible con cualquier cantidad de metanol, metilal, ferroceno y anilina. Estos combustibles puede corroer las partes metálicas del sistema de combustible y dañar las partes de plástico o de goma.

(Continuación)

Atención (Continuación)

- Un combustible que contiene metales, tales como el tricarbonilo metilciclopentadienil de manganeso (MMT), que puede dañar el sistema de control de emisiones y las bujías.
- Combustible con un octanaje inferior al recomendado. El uso de este tipo de combustible reducirá el rendimiento y el ahorro del combustible, y puede reducir la vida útil del catalizador de emisiones.

Aditivos para el combustible

Se recomienda firmemente la gasolina detergente TOP TIER para el uso en su vehículo. Si en su país no hay gasolina detergente TOP TIER, agregue gasolina ACDelco Fuel System Treatment Plus al tanque de gasolina del vehículo en cada cambio de aceite o cada 15.000 km (9.000 millas), el primero que se produzca. La gasolina detergente TOP TIER y la gasolina ACDelco Fuel System Treatment Plus ayudarán a mantener limpio el tanque de combustible de su vehículo, con óptimo rendimiento. Si no puede obtener el ACDelco

Fuel System Treatment Plus - Gasoline, consulte al concesionario acerca del aditivo aprobado por GM disponible en su país.

Llenar el tanque

La flecha en el medidor de combustible indica de qué lado del vehículo se encuentra la puerta de carga de combustible. Vea *Indicador de combustible* ⇨ *122*.

⚠ Peligro

Los vapores del combustible se queman violentamente y pueden causar lesiones e incluso la muerte.

Siga estas pautas para ayudar a evitar herirse o herir a terceros:

- Lea y siga todas las instrucciones que se encuentren en el islote del surtidor de combustible.
- Apague el motor cuando recarga combustible.
- Mantenga el combustible alejado de llamas, chispas y otros materiales incandescentes.
- No deje el surtidor desatendido.

(Continuación)

Peligro (Continuación)

- Evite el uso de dispositivos electrónicos mientras recarga combustible.
- No vuelva a entrar en el vehículo mientras se está bombeando el combustible.
- Mantenga a los niños alejados del surtidor de combustible y nunca permita que lo usen.
- Antes de tocar la boquilla de recarga, toque algún objeto metálico para descargar la electricidad estática de su cuerpo.
- Si se inserta la boquilla de recarga demasiado rápido, puede salir combustible atomizado. Esta atomización puede ocurrir si el tanque está casi lleno, y es más probable en clima cálido. Inserte la boquilla de recarga lentamente y espere a que pare cualquier ruido de soplido antes de comenzar a hacer fluir el combustible.

Para abrir la tapa de combustible, empuje y suelte del borde central trasero de la tapa. La tapa de carga de combustible se desbloquea cuando se desbloquean las puertas del vehículo. Vea *Uso del sistema de acceso remoto sin llave (RKE)* ⇨ *8*.

El sistema de recarga sin tapa no cuenta con una tapa para el tubo de recarga. Inserte y trabe lenta y completamente la boquilla de llenado.

⚠ Peligro

El llenar de más el tanque de combustible por más de tres clics de una boquilla estándar puede causar:

(Continuación)

Peligro (Continuación)

- Problemas con el rendimiento del vehículo, incluyendo que se detenga el motor y daños al sistema de combustible.
- Derrames de combustible.
- Incendios potenciales por combustible.

Tenga cuidado de no derramar combustible. Espere cinco segundos luego de haber terminado de cargar combustible antes de extraer la boquilla. Limpie el combustible de las superficies pintadas lo antes posible. Vea *Cuidado exterior* ⇨ *395*.

⚠ Peligro

Si se inicia un incendio mientras está cargando combustible, no retire la boquilla. Corte el suministro de combustible cerrando el surtidor o notificando al empleado de la estación de servicio. Aléjese del área inmediatamente.

Agregar combustible al tanque con el bidón de gasolina portátil

Si el vehículo se queda sin combustible y debe ser recargado con un bidón portátil:

1. Ubique el adaptador del embudo sin tapa.
2. Inserte y enganche el embudo en el sistema de combustible sin tapa.

⚠ Peligro

Si intenta recargar combustible sin usar el adaptador para embudos, puede provocar un derrame de combustible y dañar el sistema de combustible sin tapa. Esto puede provocar un incendio y usted u otras personas pueden resultar con quemaduras graves y el vehículo se puede dañar.

3. Retire el adaptador del embudo y límpielo y vuelva a colocarlo en su lugar de almacenamiento.

Llenado de un recipiente portátil de combustible

⚠ Peligro

Nunca llene un recipiente portátil de combustible mientras está en el vehículo. La descarga de electricidad estática del recipiente podría inflamar el vapor del combustible. Usted u otras personas pueden sufrir graves quemaduras y puede dañarse el vehículo. Para evitar causar lesiones a usted mismo y a terceros:

- Cargue combustible solo en recipientes aprobados.
- No llene un recipiente mientras el mismo está dentro del vehículo, en el baúl del mismo, en la caja de una pickup o en cualquier superficie que no sea el suelo.
- Antes de accionar la boquilla, póngala en contacto con el interior de la abertura de llenado. Mantenga contacto hasta que se complete el llenado.

(Continuación)

Peligro (Continuación)

- Mantenga el combustible alejado de llamas, chispas y otros materiales incandescentes.
- Evite usar dispositivos electrónicos mientras bombea combustible.

Remolque

Información general acerca del remolque

Use únicamente equipos de remolque que hayan sido diseñados para el vehículo. Comuníquese con su concesionario o el concesionario de equipos de remolque para obtener asistencia cuando prepare el vehículo para remolcar un acoplado. Lea la sección completa antes de remolcar un acoplado.

Para remolcar un vehículo fuera de servicio, vea *Remolcado del vehículo* ⇨ *394*.

Características de conducción y consejos para el remolque

⚠ Peligro

Usted puede perder el control cuando lleva un remolque si no usa el equipamiento correcto o no conduce el vehículo correctamente. Por ejemplo, si el remolque es demasiado pesado o si sus frenos son inadecuados para la carga, el vehículo puede no detenerse como se espera. Usted y las demás personas podrían sufrir heridas graves. También puede dañarse el vehículo y las reparaciones no están cubiertas por la garantía del mismo. Remolque un acoplado solo si ha seguido todos los pasos de esta sección. Consulte al concesionario para recibir asesoramiento e información acerca del remolque de un acoplado con el vehículo.

Conducción con un acoplado

Remolcar es distinto de simplemente conducir solo el vehículo. Remolcar implica modificar el manejo, la aceleración, el frenado, la durabilidad y la economía de combustible. Para remolcar en forma correcta y segura se necesita el equipo adecuado, el cual se debe usar correctamente.

La información que sigue tiene muchas sugerencias y reglas de seguridad para el remolque que han sido comprobadas a lo largo del tiempo. Muchas de ellas son importantes para su seguridad y para la de sus acompañantes. Lea atentamente esta sección antes de remolcar un acoplado.

Cuando remolque un acoplado:

- Aprenda las y cumpla todas las leyes nacionales y municipales que se aplican al remolque de acoplados. Estos requisitos varían de país a país.
- Las leyes nacionales pueden exigir el uso de retrovisores laterales extendidos. Aún si no es obligatorio, deberá instalar retrovisores laterales extendidos si su visibilidad se ve limitada o restringida mientras remolcaba.
- No remolque un acoplado durante los primeros 800 km (500 millas) de uso del vehículo, para evitar daños al motor, el eje u otras piezas.
- Se recomienda realizar el primer cambio de aceite antes de llevar un remolque pesado.

- Durante los primeros 800 km (500 millas) de remolque de un acoplado, no conduzca a más de 80 km/h (50 mph) y no arranque con el acelerador a fondo.
- Los vehículos pueden remolcar en D (Avance). El modo de remolque/acarreo se recomienda para los acoplados más pesados. Vea *Control de modo conductor* ⇨ *258*. Si la transmisión baja de marcha con excesiva frecuencia, se puede elegir una marcha más baja usando el modo manual. Vea *Modo manual* ⇨ *247*.

Si están equipadas, las siguientes funciones de asistencia para el conductor se deberían desactivar cuando se lleva un remolque:

- Asistente de estacionamiento
- Asistente de estacionamiento automático (APA)
- Frenado automático en marcha atrás (RAB)

Si está equipado, las siguientes características de asistencia al conductor se deben activar como alerta o desactivar al remolcar un acoplado, salvo que esté equipado con Super Cruise:

- Frenado de emergencia automático (AEB)
- Frenado por peatones adelante (FPB)

Si está equipado con el alerta por cambio de carril (LCA), las zonas de detección del LCA que se extienden detrás del costado del vehículo no se desplazan más atrás cuando se lleva un remolque. Tenga precaución al cambiar de carril cuando lleva un remolque.

Si está equipado con el sistema de alerta de tráfico cruzado trasero (RCTA), tenga cuidado al retroceder mientras remolca un acoplado, puesto que las zonas de detección del sistema RCTA que se extienden desde la parte trasera del vehículo no se prolongan más hacia atrás cuando se remolca un acoplado.

⚠ Peligro

Cuando lleve un remolque, los gases del escape pueden acumularse en la parte trasera del vehículo y entrar al mismo si el portón trasero, el baúl/compuerta trasera o la ventana de más atrás están abiertas.

Cuando lleve un remolque:

- No conduzca con el portón trasero, el baúl/compuerta trasera o la ventanilla de más atrás abiertas.

(Continuación)

Peligro (Continuación)

- Abra completamente las salidas de aire en o debajo del tablero de instrumentos.
- Ajuste también el sistema de climatización a un modo que solo ingrese aire exterior. Consulte "Sistemas de climatización" en el Índice.

Para más información acerca del monóxido de carbono, consulte *Sistema de escape del motor* ⇨ *243*.

El remolque de un acoplado requiere experiencia. La combinación del vehículo más el remolque es más larga y no responde tan bien como el vehículo por sí solo. Acostúmbrese a conducir y frenar la combinación conduciendo por un tramo de camino nivelado antes de conducir por caminos públicos.

La estructura del acoplado, los neumáticos y los frenos deben ser todos adecuados para transportar la carga deseada. Un equipo acoplado no adecuado puede hacer que la combinación se comporte de manera inesperada o no segura. Antes de conducir, inspeccione todas las piezas y accesorios del

enganche, las cadenas de seguridad, los conectores eléctricos, las lámparas, los neumáticos y los espejos del acoplado. Vea *Equipo de remolque* ⇨ *312*. Si el acoplado tiene frenos eléctricos, arranque la combinación moviendo y luego aplicando manualmente el controlador de frenos del acoplado, para comprobar que los frenos del acoplado funcionen. Durante el viaje, compruebe cada tanto que la carga y el acoplado están bien fijados, y que funcionan las luces y los frenos del acoplado.

Remolque con sistema de control de estabilidad

Durante el remolque, es posible que se oiga el sistema de control de estabilidad.
El sistema reacciona al movimiento del vehículo causado por el acoplado, principalmente al doblar en las curvas. Esto es normal cuando se remolcan acoplados pesados.

Distancia de seguimiento

Manténgase, como mínimo, al doble de la distancia con respecto al vehículo que le precede que la que mantendría conduciendo el vehículo sin el acoplado. Así puede contribuir a evitar frenadas bruscas y giros repentinos.

Adelantamiento a otros vehículos

Es necesaria una mayor distancia de adelantamiento cuando se remolca un acoplado. La combinación del vehículo más el remolque no acelerará tan rápidamente y es mucho más larga que con el vehículo solamente. Es necesario adelantarse una distancia mucho mayor con respecto al vehículo que se ha pasado antes de volver al carril. Pase en caminos nivelados. De ser posible, evite pasar en colinas.

Marcha atrás

Sostenga la parte inferior del volante con una mano. Para mover el acoplado a la izquierda, mueva esa mano a la izquierda. Para mover el acoplado a la derecha, mueva esa mano a la derecha. Retroceda siempre lentamente y, si es posible, haga que alguien le guíe.

Giros

Atención
Para evitar daños a su vehículo, gire más lentamente y haga curvas más amplias cuando lleva un remolque. Si hace giros muy cerrados puede provocar que el remolque toque al vehículo.

Cuando esté remolcando tome las curvas más abiertas que de costumbre, para que el acoplado no pase sobre las banquinas, los cordones, o golpee carteles en la carretera, árboles u otros objetos. Haga siempre señales de giro con bastante antelación. No gire o frene súbitamente.

Conducción en pendientes

Reduzca la velocidad y cambie a una marcha más baja antes de comenzar a bajar una pendiente descendente larga o pronunciada. Si no se rebaja el cambio, los frenos pueden recalentarse y reducir la eficiencia del frenado.

El vehículo puede remolcar en D (Avance). Cambie la transmisión a una marcha más baja si la transmisión realiza cambios demasiado frecuentes bajo cargas pesadas y/o situaciones de pendientes.

Cuando se remolca a gran altitud, el refrigerante del motor hervirá a temperaturas más bajas que a menor altitud. Si el motor se apaga inmediatamente después de remolcar en pendientes ascendentes pronunciadas en altura, el vehículo puede presentar signos similares al recalentamiento del motor. Para evitarlo, deje el motor en marcha,

preferentemente en terreno nivelado con el cambio en P (Estacionamiento) unos minutos antes de apagar el motor. Si se enciende la luz de recalentamiento, consulte *Recalentamiento del motor* ⇨ *342*.

Estacionamiento en pendientes

⚠ Peligro

Para evitar graves lesiones o la muerte, siempre estacione su vehículo y el remolque en una superficie nivelada, cuando sea posible.

Cuando estacione el vehículo y el acoplado en una colina:

1. Presione el pedal del freno, pero no haga el cambio a P (Estacionamiento) todavía. Gire las ruedas hacia el cordón de la vereda si el vehículo está mirando hacia abajo, o hacia el lado del tráfico si está mirando hacia arriba.
2. Haga que alguien coloque cuñas en las ruedas del remolque.
3. Con las cuñas de las ruedas en su lugar, suelte lentamente el pedal de freno para permitir que las cuñas absorban la carga del remolque.
4. Vuelva a aplicar el pedal del freno. Luego aplique el freno de estacionamiento y coloque el cambio en P (Estacionamiento).
5. Suelte el pedal del freno.

Al partir después de estacionar en una pendiente

1. Aplique y mantenga presionado el pedal del freno.
   - Arranque el motor.
   - Cambie a una marcha.
   - Libere el freno de estacionamiento.
2. Suelte el pedal del freno.
3. Conduzca lentamente hasta que el acoplado se libere de los calzos.
4. Deténgase y haga que alguien recoja y guarde los calzos.

Colocación y quitado de un bote del agua

Retroceso del remolque hacia el agua

⚠ Peligro

- Haga que todos los pasajeros salgan del vehículo antes de retroceder a la parte inclinada de la rampa. Abra las

(Continuación)

Peligro (Continuación)

ventanas del conductor y del acompañante antes de retroceder hacia la rampa. Esto proporcionará una vía de escape en el improbable caso de que el vehículo se deslice hacia adentro del agua.

- Si la superficie de descarga del bote está resbaladiza, haga que el conductor permanezca en el vehículo con el pedal del freno presionado mientras se descarga el bote. El área de descarga de botes puede estar especialmente resbaladiza durante la marea baja, cuando parte de la rampa haya estado anteriormente sumergida durante la marea alta. No retroceda hacia la rampa para descargar el bote si no está seguro de que el vehículo pueda mantener la tracción.
- No mueva el vehículo si hay alguien en el trayecto del remolque. Algunas partes del remolque pueden estar debajo del agua y pueden no quedar visibles para las personas que están asistiendo en la descarga del bote.

Desconecte el cableado hacia el remolque antes de retroceder al agua para evitar daños a los circuitos eléctricos del remolque. Vuelva a conectar el cableado del remolque luego de retirarlo del agua. Si el remolque cuenta con frenos eléctricos que pueden funcionar cuando este está sumergido, puede ser de ayuda dejar el enchufe eléctrico del remolque conectado para mantener la operatividad de los frenos del remolque cuando el mismo está sobre la rampa para botes.

Para retroceder el remolque al agua:

1. Si está equipado, coloque el vehículo en tracción en las cuatro ruedas alta.
2. Retroceda lentamente por la rampa para botes hasta que el bote quede flotando, no más de lo necesario.
3. Mantenga presionado el pedal del freno, pero no haga el cambio a P (Estacionamiento) todavía.
4. Haga que alguien coloque cuñas en las ruedas delanteras del vehículo.
5. Suelte lentamente el pedal del freno para permitir que las cuñas absorban la carga del remolque.
6. Vuelva a aplicar el pedal del freno. Luego aplique el freno de estacionamiento y coloque el cambio en P (Estacionamiento).
7. Suelte el pedal del freno.

Extracción del remolque del agua

1. Mantenga presionado el pedal del freno.
2. Arranque el motor y coloque una marcha.
3. Libere el freno de estacionamiento.
4. Suelte el pedal del freno.
5. Conduzca lentamente hasta que las ruedas se liberen de las cuñas.
6. Deténgase y haga que alguien recoja y guarde los calzos.
7. Tire lentamente del remolque para retirarlo del agua.
8. Una vez que el vehículo y el remolque se hayan sacado de la parte inclinada de la rampa para botes, se puede quitar la tracción en las cuatro ruedas alta en el vehículo. Cambie al modo de conducción que sea adecuado para las condiciones del camino.

Atención

Si los neumáticos del vehículo comienzan a patinar y el vehículo comienza a deslizarse hacia el agua, quite el pie del pedal del acelerador y presione el pedal del freno. Solicite ayuda para retirar el vehículo de la rampa.

Mantenimiento cuando se lleva un remolque

El vehículo necesita servicio con mayor frecuencia cuando se utiliza para remolcar acoplados. Vea *Mantenimiento programado* ⇨ *406*. Es especialmente importante revisar el aceite del motor, el lubricante de ejes, las correas, el sistema de refrigeración y los sistemas de freno antes de cada viaje y durante el mismo.

Compruebe periódicamente que todos los pernos y tuercas del enganche del acoplado estén bien apretados.

Refrigeración del motor cuando lleva un remolque

El sistema de refrigeración puede recalentarse temporalmente durante condiciones de funcionamiento exigentes. Vea *Recalentamiento del motor* ⇨ *342*.

Remolque

Atención

Arrastrar un acoplado incorrectamente puede averiar el vehículo y terminar en reparaciones costosas que no están cubiertas por la garantía del vehículo. Para llevar un acoplado correctamente, siga las instrucciones de esta sección y consulte a su concesionario para recibir información importante sobre cómo remolcar un acoplado con el vehículo.

Remolcar es distinto de simplemente conducir solo el vehículo. Remolcar implica modificar el manejo, la aceleración, el frenado, la durabilidad y la economía de combustible. Para remolcar en forma correcta y segura se necesita el equipo adecuado, el cual se debe usar correctamente.

La información que sigue tiene muchas sugerencias y reglas de seguridad para el remolque que han sido comprobadas a lo largo del tiempo. Muchas de ellas son importantes para su seguridad y para la de sus acompañantes. Lea atentamente esta sección antes de remolcar un acoplado.

Peso del remolque

⚠ Peligro

Jamás supere la capacidad de remolque de su vehículo.

Para remolcar de forma segura, se deben controlar el peso, la velocidad, la altitud, las pendientes de los caminos, la temperatura exterior y con qué frecuencia se utiliza el vehículo para remolcar un acoplado.

Capacidades de peso del acoplado

Cuando se lleva un remolque, el peso combinado del vehículo, los contenidos en el vehículo, el remolque y los contenidos en el remolque deben ser menores a todas las clasificaciones de peso máximo del vehículo, incluyendo:

- Peso bruto combinado
- Peso bruto del vehículo
- Peso máximo del remolque
- GAWR-RR: Clasificación del peso bruto sobre el eje - trasero
- Clasificación del peso máximo de la lanza de remolque

Consulte "Enganche de distribución de peso y ajustes" en *Equipo de remolque* ⇨ *312* para determinar si se requieren barras balanceadoras para obtener la máxima clasificación de peso del acoplado.

Consulte "Frenos del remolque" en *Equipo de remolque* ⇨ *312* para determinar si se requieren frenos basándose en el peso de su remolque.

La única manera de asegurar que el peso no supera ninguno de estos valores nominales es pesar la combinación del vehículo que remolca y el acoplado, completamente cargado para el viaje, obteniendo los pesos individuales para cada uno de estos elementos.

⚠ Peligro

Tanto usted como otros podrían sufrir graves lesiones o la muerte si el acoplado es demasiado pesado, o los frenos del acoplado no son adecuados para la carga. El vehículo puede sufrir averías y las reparaciones no están cubiertas por la garantía del mismo.

(Continuación)

Peligro (Continuación)

Solo remolque un acoplado si ha seguido todos los pasos de esta sección. Consulte al concesionario para recibir asesoramiento e información acerca del remolque de un acoplado.

Peso bruto combinado

El peso bruto combinado es el peso total admisible del vehículo y el acoplado completamente cargados, incluidos combustible, pasajeros, carga, equipos y accesorios. No supere el peso bruto combinado admisible para su vehículo.

Para revisar que el peso del vehículo y el remolque estén dentro de la GCWR del vehículo, siga estos pasos:

1. Comience con el "peso en vacío".
2. Agregue el peso del remolque cargado y listo para el viaje.
3. Agregue el peso de todos los pasajeros.
4. Agregue el peso de toda la carga en el vehículo.
5. Agregue el peso de los instrumentos de enganche tales como la barra de tracción, la bola, las barras de compensación de carga o las barras estabilizadoras.
6. Agregue el peso de todos los accesorios o equipamiento de posventa que se hayan agregado al vehículo.

El peso resultante no debe exceder el valor de la GCWR.

El peso bruto combinado también se puede confirmar pesando la camioneta y el remolque en una báscula pública. La camioneta y el remolque deberían estar ya cargados para el viaje con los pasajeros y la carga.

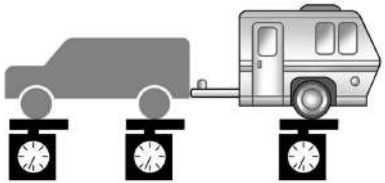

Peso bruto del vehículo

Vea más información sobre la máxima capacidad de carga del vehículo en *Límites de carga del vehículo* ⇨ *233*. Cuando se calcula el peso bruto del vehículo con un acoplado enganchado, se debe incluir el peso de la lanza del acoplado como parte del peso que acarrea el vehículo.

Peso máximo del remolque

El peso máximo del acoplado se calcula suponiendo que el vehículo remolcador lleva un conductor, un acompañante en el asiento delantero y todo el equipo necesario para remolcar. Este valor representa el remolque más pesado que puede llevar el vehículo, pero puede ser necesario reducir el peso del remolque para que se mantenga dentro de la GCWR, la GVWR, la carga máxima de la lanza de remolque o la GAWR-RR del vehículo.

Use la Guía de clasificación de remolque (my.gmc.com) para determinar cuánto puede pesar el remolque, basándose en el modelo y las opciones del vehículo.

Los pesos enumerados son pertinentes a los remolques convencionales, salvo que se indique lo contrario.

El peso del remolque, incluyendo tanto el remolque como toda la carga en el mismo, no puede exceder la clasificación del peso máximo de remolque del vehículo. El peso de remolque permitido se puede ver reducido por el peso de las opciones del vehículo, los accesorios, los pasajeros o la carga en el vehículo remolcador. Para determinar la clasificación del peso máximo de remolque:

1. Encuentre la clasificación del peso bruto combinado del vehículo.
2. Reste lo siguiente:
   - Peso en vacío del vehículo
   - El peso del conductor y los acompañantes
   - El peso de la carga en el vehículo remolcador
   - El peso del equipamiento de enganche, incluyendo la barra de tracción y las barras compensadoras
   - El peso de los accesorios agregados al vehículo

Un enganche para remolque sobre el paragolpes con escalón solo puede soportar un peso total de hasta 2.271 kg (5.000 lb). Si se agrega una bola de enganche de remolques al paragolpes con escalón, revise la clasificación de la bola de enganche para asegurarse de que sea superior al peso total del remolque.

Clasificación del peso máximo de la lanza de remolque

El peso máximo de la lanza de remolque es el peso permisible de la lanza de remolque que puede soportar el vehículo usando un enganche de remolque convencional. Puede ser necesario reducir el peso general del remolque para que quede dentro de la clasificación del peso máximo de la lanza de remolque y, al mismo tiempo, mantener el balance correcto de la carga del remolque.

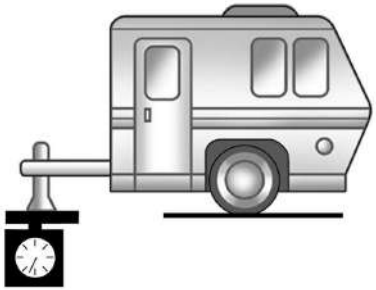

No exceda el peso máximo de la lanza de remolque de 567 kg (1.250 lbs) con un enganche de remolque convencional.

El peso de la lanza de remolque contribuye al peso bruto del vehículo (GVW). El GVW incluye el peso en vacío de su vehículo, los pasajeros, la carga, el equipamiento y el peso de la lanza de remolque. Las opciones del vehículo, pasajeros, carga y equipos reducen el peso máximo admisible de la lanza que puede llevar el vehículo, lo cual también reduce el peso máximo permisible del acoplado.

Balance de la carga del remolque

Se debe mantener el correcto equilibrio de la carga del acoplado para asegurar su estabilidad. Un equilibrio incorrecto de la carga es la principal causa de oscilación del acoplado.

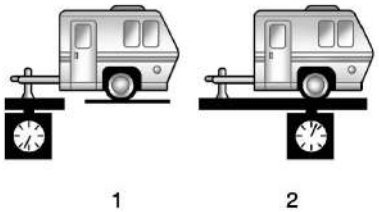

El peso de la lanza de remolque (1) debe estar entre el 10% y el 15% del peso total del remolque cargado (2). Algunos tipos específicos de acoplado, tales como los acoplados de botes, quedan fuera de este intervalo. Consulte siempre en el manual del propietario del acoplado el peso recomendado de la lanza del acoplado para cada acoplado. Jamás supere las cargas máximas para el vehículo, enganche y remolque.

El porcentaje del balance de la carga del remolque se calcula así: peso (1) dividido por el peso (2) multiplicado por 100.

Luego de cargar el remolque, pese por separado el remolque y luego la lanza de remolque y calcule el porcentaje del balance de la carga del remolque para ver si los pesos y la distribución son adecuados para su vehículo. Si el remolque es demasiado pesado, puede ser posible transferir parte de la carga al vehículo. Si la lanza de remolque es demasiado pesada o no pesa lo suficiente, puede ser posible reacomodar la carga dentro del remolque.

No supere el peso máximo de la lanza permitido para el vehículo. Use la extensión de enganche más corta que ubique la bola de enganche lo más cerca del vehículo. Esto ayudará a reducir el efecto del peso de la lanza de remolque sobre el enganche del remolque y el eje trasero.

Si se usa un portaequipajes en el alojamiento para enganche del acoplado, elija un portaequipajes que ubique la carga lo más cerca posible del vehículo. Asegúrese de que el peso total, incluido el portaequipaje, no sea mayor que la mitad del peso máximo de la lanza permitido para el vehículo, o 227 kg (500 lbs), el menor de los dos.

Clasificación del peso bruto del eje trasero (GAWR-RR)

La GAWR-RR es el peso total que puede soportar el eje trasero del vehículo. No supere la GAWR-RR del vehículo para un viaje cuando sume el peso del vehículo remolcador y el remolque completamente cargados, incluyendo el peso de la lanza de remolque. Si usa un enganche de distribución del peso, no supere la GAWR-RR antes de colocar las barras de resorte de distribución de peso.

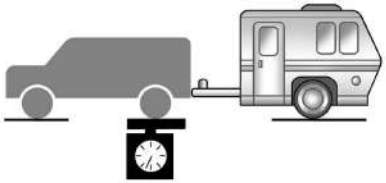

Solicite a su concesionario información o asistencia sobre remolcado.

Equipo de remolque

Ganchos de remolque

⚠ Peligro

A fin de evitar lesiones graves o daños a la propiedad, siga siempre las instrucciones del fabricante del enganche cuando fije su dispositivo de barra de tracción/acoplamiento en el receptor del enganche del vehículo.

Asegúrese de que el dispositivo de barra de tracción/acoplamiento quede fijado con un pasador retén de bloqueo u otro medio tal que la rotación del pasador o mecanismo de bloqueo no cause que el pasador se salga o se afloje durante el uso. Si no se fija correctamente el dispositivo de barra de tracción/acoplamiento al receptor, puede producirse la separación del enganche/receptor durante el remolque.

Enganche convencional

Hay un enganche convencional sujetado con pernos al cuadro o a la estructura o al transversal del vehículo remolcador, y generalmente se clasifica con la Clase 2, 3 o 4.

Use siempre los equipos de enganche correctos para su vehículo. Vientos laterales, camiones de gran tamaño que pasan a su lado y caminos irregulares pueden afectar al acoplado y al enganche.

Un equipamiento de enganche adecuado para su vehículo ayuda a mantener el control de la combinación del vehículo con el remolque. Muchos remolques se pueden remolcar usando un enganche de peso que tenga un acoplador enganchado a la bola de remolque, o un anillo de remolque enganchado a un gancho tipo muela. Otros remolques pueden necesitar de un enganche de distribución del peso que use barras de resorte para distribuir el peso de la lanza de remolque entre los ejes del vehículo y del remolque. Consulte "Capacidad del peso máximo de la lanza de remolque" en *Remolque* ⇨ *308* para conocer los pesos límite para los diversos tipos de enganches.

Evite realizar giros cerrados cuando usa un enganche sobre paragolpes con escalón para así evitar daños. Realice giros más abiertos para evitar el contacto entre su remolque y su paragolpes.

Cubierta del enganche

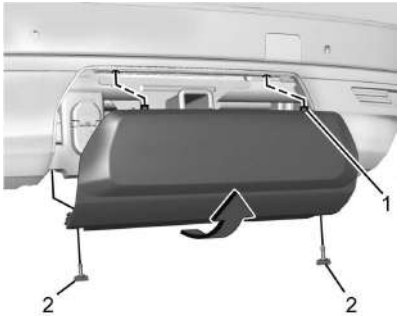

Para quitar la cubierta del enganche, si está equipada:

1. Quite las dos fijaciones de las lengüetas inferiores (2).
2. Tire del borde inferior de la cubierta hasta que quede en un ángulo de aproximadamente 45 grados.
3. Tire de la cubierta hacia arriba para desenganchar las fijaciones superiores (1).

Para volver a montar la cubierta del enganche:

1. Mantenga la cubierta a un ángulo de 45 grados respecto del vehículo y presione las lengüetas superiores dentro de las ranuras del paragolpes.
2. Empuje la parte inferior de la cubierta hacia adelante hasta que las lengüetas inferiores se alineen con las ranuras inferiores.
3. Coloque a presión en su lugar la cubierta del enganche empujando hacia adelante las esquinas superiores (1).
4. Vuelva a colocar las dos fijaciones de las lengüetas inferiores (2).

Analice la posibilidad de utilizar controles mecánicos de la oscilación con cualquier acoplado. Consulte a un profesional del remolque acerca de controles de oscilación, o las recomendaciones e instrucciones del fabricante del acoplado.

Enganche de distribución del peso y ajuste

Un enganche de distribución del peso puede ser útil con algunos remolques. Use las siguientes directrices para determinar si debería usar un enganche de distribución del peso.

Peso del remolque	Uso del enganche de distribución del peso	Distribución del enganche
Hasta 2.720 kg (6.000 lbs)	No se requiere	50%
Más de 2.720 kg (6.000 lbs)	Requerido	50%

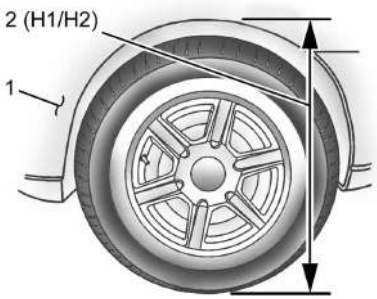

1. Frente del vehículo
2. Distancia de la carrocería al suelo H1/H2

Remolque

1. Ubique la camioneta de forma que el remolque quede listo para conectarse (Mantenga el remolque separado).
2. Mida la altura desde la parte superior de la apertura de la rueda delantera en el guardabarros hasta el suelo (H1).
3. Sujete el vehículo al remolque, no coloque barras de distribución de peso en este momento.
4. Mida la altura desde la parte superior de la apertura de la rueda delantera en el guardabarros hasta el suelo (H2).
5. Instale y ajuste la tensión en las barras de distribución de peso siguiendo las recomendaciones del fabricante de manera que la altura del guardabarros delantero sea aproximadamente H2-[(H2-H1)/2] (la media entre las dos alturas de manejo medidas).
6. Revise visualmente el remolque y el enganche de distribución del peso para asegurarse de que se hayan cumplido con las recomendaciones del fabricante.

Medición	Ejemplo de altura 1500 (mm)
H1	1000
H2	1050
H2−H1	50
(H2−H1)/2	25
H2- [(H2-H1)/2]	1025

Remolcar con el Sistema de suspensión neumática de cuatro esquinas

1. Ajuste la suspensión neumática del vehículo a la "Altura normal de separación del suelo".
2. Ubique la camioneta de forma que el remolque quede listo para conectarse (Mantenga el remolque separado).
3. Habilite el 'Modo de servicio' de la suspensión neumática en la pantalla de infoentretenimiento central en Configuración/Vehículo/Suspensión.
4. Mida la altura desde la parte superior de la apertura de la rueda delantera en el guardabarros hasta el suelo (H1).
5. Sujete el vehículo al remolque, no coloque barras de distribución de peso en este momento.
6. Mida la altura desde la parte superior de la apertura de la rueda delantera en el guardabarros hasta el suelo (H2).
7. Instale y ajuste la tensión en las barras de distribución de peso siguiendo las recomendaciones del fabricante de manera que la altura del guardabarros delantero sea aproximadamente H2-[(H2-H1)/3] (1/3 entre las dos alturas de manejo medidas, debajo de la altura de manejo secundaria {H2}).
8. Desactive el "Modo de servicio" de la suspensión neumática.
9. La suspensión neumática ajustará automáticamente la altura de manejo siguiendo el paso 8.
10. Revise visualmente el remolque y el enganche de distribución del peso para asegurarse de que se hayan cumplido con las recomendaciones del fabricante.

Medición	Ejemplo de altura 1500 (mm)
H1	1 000
H2	1 060
H2−H1	60
(H2−H1)/3	20
H1+[(H2−H1)/3]	1 020

Neumáticos

- No remolque un acoplado si el vehículo está rodando con una rueda auxiliar compacta.
- Los neumáticos deben estar correctamente inflados para poder soportar la carga al remolcar un acoplado. Consulte en *Neumáticos* ⇨ *364* las instrucciones sobre el inflado correcto de los neumáticos.

Cadenas de seguridad

Fije siempre cadenas entre el vehículo y el acoplado, fijando las cadenas a los agujeros en la plataforma de enganche del acoplado. Las instrucciones sobre cadenas de seguridad pueden ser provistas por el fabricante del enganche o por el fabricante del acoplado.

Si el remolque que se lleva pesa hasta 2.271 kg (5.000 lbs) con un paragolpes con escalón instalado en fábrica, las cadenas de seguridad se pueden amarrar a los puntos de amarre en el paragolpes; de lo contrario, las cadenas de seguridad se deben amarrar a los orificios en el enganche del remolque.

Cruce las cadenas de seguridad debajo de la lanza del acoplado para contribuir a evitar que la lanza entre en contacto con la carretera si se separa del gancho de remolque. Siempre deje solamente la holgura suficiente para que la combinación pueda girar. Nunca permita que las cadenas de seguridad se arrastren sobre el suelo.

Frenos del remolque

Los remolques cargados de más de 900 kg (2.000 lbs) deben estar equipados con sistemas de frenos y con frenos en cada eje. Se recomiendan los equipos de frenado de acoplado que cumplan con los requisitos de la asociación de normas del Canadá (CSA) según CAN3-D313 o su equivalente.

Las normativas locales o estatales pueden exigir que los remolques tengan su propio sistema de frenos si el peso con carga del remolque supera un cierto peso mínimo, el cual puede variar entre estado y estado. Lea y siga las instrucciones de los frenos del acoplado, de modo que se instalen, ajusten y mantengan correctamente. Jamás intente conectarse al sistema de frenos hidráulicos de su vehículo. Si lo hace, puede que no

funcionen tanto los frenos antibloqueo del vehículo como los frenos del remolque, lo cual podría provocar un accidente.

Arnés de cables del remolque

El conector de siete pines para remolques está colocado en el paragolpes. Este conector se puede enchufar a un conector de remolques universal resistente de siete pines, el cual puede conseguir por medio de su concesionario.

Use solamente un conector de siete cables redondo con terminales de hoja plana que cumpla con las especificaciones SAE J2863 para obtener una conectividad eléctrica adecuada.

El arnés de siete cables contiene los siguientes circuitos del remolque:

- Amarillo/Gris: Luz de giro/luz de freno izquierda
- Verde/Violeta: Luz de giro/luz de freno derecha
- Gris/Marrón: Luces traseras
- Blanco: Tierra
- Blanco/verde: Luces de reversa
- Rojo/verde: alimentación de la batería
- Azul oscuro: Frenos del remolque

Para ayudar a cargar una batería remota (no del vehículo), cambie el modo de manejo a Remolque/Arrastre. Si el remolque es demasiado liviano para el Modo Tow/Haul (Remolque/Acarreo), encienda los faros para ayudar a cargar la batería.

Provisiones del cableado del control de frenos eléctricos

Estos cables se incluyen con el vehículo como parte del paquete de cableado para remolques. Estas provisiones son para un controlador de frenos eléctricos.

El arnés debe ser instalado por su concesionario o un centro de servicio calificado.

Consulte el manual del propietario del controlador de posventa de freno eléctrico para acoplado para determinar los códigos de color del controlador de freno eléctrico del acoplado. Los colores de los cables en el controlador del freno pueden ser distintos de los del vehículo.

Luces del acoplado

Al comenzar cada viaje verifique siempre el buen estado de todas las luces del acoplado, y periódicamente en viajes más largos.

Mensajes de conexión y luces del remolque

Cuando el remolque está conectado y funcionando correctamente, no aparece ningún mensaje de conexión o luces del remolque en el centro de información del conductor (DIC). En cambio, si el vehículo detecta un problema con la conexión o las luces del remolque, puede ver el o los siguientes mensajes en el DIC.

- TRAILER DISCONNECTED CHECK CONNECTION (Remolque desconectado, revise la conexión) aparece cuando un remolque conectado se desconecta. Aparece inmediatamente cuando el vehículo está en contacto o en el siguiente arranque si el remolque se desconectó mientras el vehículo estaba apagado. Revise la conexión del remolque según sea apropiado.

Luces indicadoras de giro cuando se remolca un acoplado

Cuando estén correctamente conectadas, las señales de giro del remolque se deberían encender para indicar que el vehículo está girando, cambiando de carril o deteniéndose. Cuando se remolca un acoplado se encenderán las flechas en el cuadro de

instrumentos, aún si el acoplado no está correctamente conectado o las lamparitas están quemadas.

Modo Tow/Haul (Remolque/acarreo)

Respecto a instrucciones sobre como entrar en el modo de remolque/acarreo, consulte *Control de modo conductor* ⇨ *258*.

Remolque/acarreo es útil cuando se está arrastrando un acoplado pesado o una carga grande o pesada

El modo de remolque/acarreo está diseñado para máxima eficacia cuando el peso combinado del vehículo y el acoplado es al menos 75% del peso bruto combinado máximo del vehículo. Consulte "Peso máximo del remolque" en *Remolque* ⇨ *308*.

El Modo Tow/Haul (Remolque/acarreo) es de máxima utilidad cuando se lleva un remolque pesado o una carga grande o pesada:

- por terreno ondulado
- en tráfico de parar y arrancar
- en playas de estacionamiento abarrotadas

Si se opera el vehículo en el Modo Tow/Haul (Remolque/acarreo) cuando se llevan cargas livianas o cuando no se está remolcando, no se provocan daños; sin embargo, no se recomienda y puede tener como consecuencia desagradables características de conducción provenientes del motor y de la transmisión y una reducción en el rendimiento del combustible.

Sistema integrado de control de los frenos del remolque

Puede que el vehículo cuente con el sistema integrado de control de los frenos del remolque (ITBC) para ser usado con remolques con frenos eléctricos o con la mayoría de los sistemas de freno de remolques eléctricos sobre hidráulicos. Estas instrucciones son válidas para ambos tipos de frenos eléctricos de remolques.

Este símbolo está en el panel de control del freno del remolque en los vehículos con el sistema ITBC. La transferencia de energía a los frenos del remolque es proporcional a la fuerza con la que se frena el vehículo. Esta disponibilidad de transferencia de energía a los frenos del remolque se puede ajustar a una gran variedad de situaciones de remolcado.

El sistema ITBC está integrado con los sistemas de frenos, frenos antibloqueo y StabiliTrak/Control electrónico de estabilidad (ESC) del vehículo. En condiciones de remolcado que activen los sistemas del StabiliTrak/ESC o los frenos antibloqueo del vehículo, la electricidad que se envía a los frenos del remolque se ajusta automáticamente para minimizar el bloqueo de las ruedas del remolque. Esto no significa que el remolque tenga StabiliTrak/ESC.

Si los sistemas del StabiliTrak/ESC, los frenos antibloqueo o los frenos del vehículo no funcionan correctamente, puede que el sistema ITBC no funcione en toda su capacidad o que directamente no funcione. Asegúrese de que estos sistemas estén completamente operativos para lograr que el sistema ITBC funcione correctamente.

El sistema ITBC recibe energía por medio del sistema eléctrico del vehículo. Al desconectar el encendido también se desconecta el sistema ITBC. El sistema ITBC solo queda completamente operativo cuando el encendido está en ON/RUN (ENCENDIDO/MARCHA).

⚠ Peligro

Si se conecta un remolque que cuenta con un sistema de frenos neumáticos puede provocar una reducción o una pérdida total del frenado del remolque, incluyendo una mayor distancia de frenado o una inestabilidad del remolque, lo que podría resultar en lesiones graves, la muerte o daños a la propiedad. Solo use el sistema de ITBC con sistemas de frenos de remolque eléctricos o eléctricos sobre hidráulicos.

Panel de control de los frenos del remolque

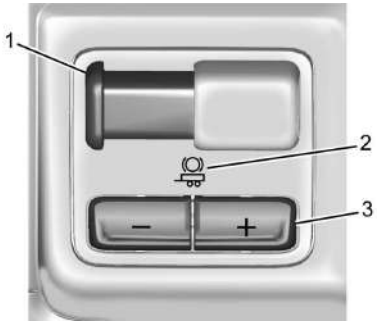

1. Palanca de aplicación manual de los frenos del remolque
2. Símbolo de remolque
3. Botones de ajuste del rendimiento de los frenos del remolque

El panel de control del ITBC se encuentra en el tablero de instrumentos, a la izquierda de la columna de dirección. El panel de control permite ajustar la cantidad de transferencia de energía, lo que resulta en lo que se conoce como rendimiento de los frenos del remolque, que tienen disponibles los frenos del remolque y permite la aplicación manual de los frenos del remolque. Use el panel de control del ITBC y la página de visualización de los frenos del remolque en el DIC para ajustar y mostrar la corriente enviada a los frenos del remolque.

Página de visualización de los frenos del remolque en el DIC

La página de visualización del ITBC indica:

- Los ajustes del rendimiento de los frenos del remolque
- Transferencia de energía a los frenos del remolque
- Conexión del remolque
- Estado de funcionamiento del sistema.

Para visualizar:

- Desplácese por las páginas de menú del DIC
- Pulse el botón (+) o (–) en Trailer Gain (Rendimiento de los frenos del remolque)
- Active la palanca de aplicación manual de los frenos del remolque

RENDIMIENTO DE LOS FRENOS DEL REMOLQUE:

Pulse un botón de Trailer Gain (Rendimiento de los frenos del remolque) para recuperar el ajuste de rendimiento actual. Cada vez que se pulsan y se sueltan los botones del rendimiento se cambia el ajuste del rendimiento de los frenos del remolque. Pulse Trailer Gain (Rendimiento de los frenos del remolque) (+) o (–) para ajustar. Mantenga pulsado para ajustar de forma constante el rendimiento de los frenos del remolque. Para desactivar la transferencia de energía al remolque, ajuste el rendimiento de los frenos del remolque en 0,0. Este ajuste se puede establecer entre 0,0 y 10,0 con un remolque conectado o desconectado.

TRANSFERENCIA DE ENERGÍA AL REMOLQUE: Esto se muestra siempre que haya conectado un remolque con frenos eléctricos. La transferencia a los frenos del remolque se basa en la fuerza con la que se frena al vehículo y está relacionada al ajuste del

rendimiento de los frenos del remolque. La transferencia se muestra entre 0 y 100% para cada ajuste del rendimiento.

La transferencia de energía al remolque indicará "- - - - - -" en la página de visualización de los frenos del remolque cuando ocurra lo siguiente:

- No hay un remolque conectado.
- El remolque conectado no cuenta con frenos eléctricos, no se muestra un mensaje en el DIC.
- Se desconectó un remolque que tiene frenos eléctricos, se muestra el mensaje CHECK TRAILER WIRING (COMPRUEBE EL CABLEADO DEL REMOLQUE) en el DIC
- Hay una falla en el cableado a los frenos del remolque, se muestra el mensaje CHECK TRAILER WIRING (COMPRUEBE EL CABLEADO DEL REMOLQUE) en el DIC
- El sistema ITBC no está funcionando debido a una falla, se muestra el mensaje SERVICE TRAILER BRAKE SYSTEM (REALICE SERVICIO AL SISTEMA DE FRENOS DEL REMOLQUE) en el DIC

Palanca de aplicación manual de los frenos del remolque

Deslice esta palanca hacia la derecha para aplicar los frenos eléctricos del remolque de forma independiente a los frenos del vehículo. Use esta palanca para ajustar el rendimiento de los frenos del remolque para obtener una transferencia de energía adecuada a los frenos del remolque. Esta palanca también se puede usar en cualquier momento para requerir un frenado adicional del remolque. Las luces de freno del remolque y del vehículo se encienden cuando los frenos del vehículo o los frenos manuales del remolque se aplican y están correctamente conectados.

Procedimiento de ajuste del rendimiento de los frenos del remolque

El rendimiento de los frenos del remolque se debe establecer para una condición de remolcado específica y se debe volver a ajustar cada vez que cambie la carga del vehículo, la carga del remolque o las condiciones de la superficie del camino.

⚠ Peligro

Si se ajusta demasiado rendimiento o un rendimiento insuficiente a los frenos del remolque, los mismos pueden no detener al vehículo y al remolque como deberían hacerlo, lo que puede provocar un accidente. Siga siempre las instrucciones para ajustar el rendimiento de los frenos del remolque al rendimiento de frenado del remolque adecuado.

Para ajustar el rendimiento de los frenos del remolque para cada condición de remolcado:

1. Conduzca el vehículo con el remolque acoplado sobre una superficie de camino nivelada que sea representativa de la condición de remolque y que esté libre de tránsito a una velocidad entre 32 y 40 km/h (20 y 25 mph) y accione completamente la palanca de aplicación manual de los frenos del remolque.

Nota

Si se ajusta el rendimiento de los frenos del remolque a velocidades inferiores al rango de 32 o 40 km/h (20 o 25 mph), puede dar como resultado un ajuste incorrecto del rendimiento.

2. Ajuste el rendimiento del freno del remolque usando los botones de ajuste del Trailer Gain (Rendimiento del freno del remolque) al punto inmediatamente inferior al que se bloquean las ruedas del remolque, lo cual se puede detectar al escuchar un chirrido en las ruedas o ver humo en los neumáticos al momento en que se bloquean.

Nota

El bloqueo de las ruedas del remolque puede no ocurrir si la carga del mismo es muy pesada. En este caso, ajuste el rendimiento del freno del remolque a la configuración más alta posible de acuerdo a la condición de remolcado.

3. Vuelva a ajustar el rendimiento del freno del remolque siempre que cargue el vehículo, el remolque o que cambien las condiciones de superficie del camino, o si nota que se bloquean las ruedas del remolque cuando se lo remolca.

Otros mensajes del DIC relativos al control de frenos integrado (ITBC)

TRAILER CONNECTED (REMOLQUE CONECTADO): Este mensaje se muestra brevemente cuando se conecta por primera vez al vehículo un remolque con frenos eléctricos. Este mensaje desaparece automáticamente luego de unos 10 segundos. Este mensaje se puede aceptar y cerrar antes de que desaparezca automáticamente.

CHECK TRAILER WIRING (REVISE EL CABLEADO DEL REMOLQUE): Este mensaje se muestra si:

- El sistema del ITBC determina inicialmente que hay una conexión a un remolque con frenos eléctricos y luego se desconecta del vehículo el arnés de cables del remolque.

  Si ocurre la desconexión mientras el vehículo está detenido, este mensaje desaparece automáticamente en unos 30 segundos. Este mensaje también desaparece si se lo acepta o si se vuelve a conectar el arnés de cableado del remolque.

  Si la desconexión ocurre con el vehículo en movimiento, este mensaje permanecerá mostrándose hasta que se desconecte el encendido. Este mensaje también desaparece si se lo acepta o si se vuelve a conectar el arnés de cableado del remolque.
- Hay una falla eléctrica en el cableado a los frenos del remolque. Este mensaje permanece mostrándose siempre que haya una falla eléctrica en el cableado del remolque. Este mensaje también desaparece si se lo acepta.

Para determinar si la falla eléctrica se encuentra en el lado del vehículo o en el lado del remolque de la conexión del arnés de cableado:

1. Desconecte del vehículo el arnés de cableado del remolque.
2. Desactive el encendido.
3. Espere 10 segundos, luego gire el encendido nuevamente a RUN (MARCHA).
4. Si el mensaje CHECK TRAILER WIRING (REVISE EL CABLEADO DEL REMOLQUE) vuelve a aparecer, la falla eléctrica se encuentra del lado del vehículo.

   Si el mensaje CHECK TRAILER WIRING (REVISE EL CABLEADO DEL REMOLQUE) solo aparece al conectar el arnés de cableado al vehículo, la falla eléctrica está del lado del remolque.

SERVICE TRAILER BRAKE SYSTEM (REALICE UN SERVICIO AL SISTEMA DE FRENOS DEL REMOLQUE): Este mensaje se muestra cuando hay un problema con el sistema del ITBC. Si este mensaje se continúa mostrando

luego de varios ciclos de encendido, hay un problema con el sistema ITBC. Haga que el vehículo reciba servicio.

Si los mensajes CHECK TRAILER WIRING (REVISE EL CABLEADO DEL REMOLQUE) o SERVICE TRAILER BRAKE SYSTEM (REALICE UN SERVICIO AL SISTEMA DE FRENOS DEL REMOLQUE) se muestran durante la conducción, el sistema del ITBC puede no estar funcionando completamente o puede que no funcione en absoluto. Cuando las condiciones del tránsito lo permitan, retire cuidadosamente el vehículo a un lado del camino y desconecte el encendido. Revise la conexión del cableado al remolque y vuelva a conectar el encendido. Si cualquiera de estos mensajes continúa mostrándose, o bien el vehículo o bien el remolque requieren de un servicio.

Un concesionario de GM podría diagnosticar y reparar los problemas del remolque. Sin embargo, estos trabajos de diagnóstico o de reparación no están cubiertos por la garantía del vehículo. Contacte al vendedor del remolque para obtener asistencia con las reparaciones del remolque y para obtener información sobre la garantía del mismo.

Control de oscilación del remolque (TSC)

Los vehículos con StabiliTrak/control electrónico de la estabilidad (ESC)tienen una función de control de oscilación de acoplado (TSC). La oscilación del acoplado es un movimiento indeseado de lado a lado del acoplado mientras se remolca. Si el vehículo está remolcando un acoplado y el TSC detecta que aumenta la oscilación, se aplican selectivamente los frenos del vehículo en cada rueda a fin de ayudar a reducir la oscilación excesiva del acoplado. Si está equipado con el sistema de control integrado de frenos de remolque (ITBC), y el remolque tiene un sistema de frenos eléctrico, StabiliTrak también puede aplicar los frenos del remolque.

Si el TSC está habilitado, la luz de advertencia del sistema de control de tracción (TCS)/StabiliTrak destellará en el cuadro de instrumentos. Reduzca la velocidad del vehículo levantando gradualmente el pie del acelerador. Si el remolque continúa balanceándose, el StabiliTrak puede reducir el par del motor para ayudar a reducir la velocidad del vehículo. El TSC no funcionará si el StabiliTrak está desactivado. Vea *Control de tracción/Control electrónico de estabilidad* ⇨ *255*.

⚠ Peligro

La oscilación del acoplado puede causar un choque y lesiones graves o la muerte, aún si el vehículo está equipado con TSC.

Si el acoplado comienza a oscilar, reduzca la velocidad del vehículo levantando gradualmente el pie del acelerador. Luego

(Continuación)

Peligro (Continuación)

pare a un costado del camino para revisar el acoplado y el vehículo, y así ayudar a corregir las posibles causas: acoplado mal cargado o sobrecargado, carga no amarrada, configuración incorrecta del enganche del acoplado, neumáticos incorrectos del vehículo o del acoplado, o incorrectamente inflados. Consulte *Equipo de remolque* ⇨ *312* para conocer las especificaciones y recomendaciones del remolque y de instalación del gancho de remolque.

Dispositivos de control electrónico del balanceo del remolque del mercado de posventa

Algunos remolques pueden venir equipados con un dispositivo electrónico diseñado para reducir o controlar el balanceo del remolque. Los fabricantes de equipos de posventa también ofrecen dispositivos similares que se conectan al cableado entre el remolque y el vehículo. Estos dispositivos pueden interferir con los sistemas de freno del remolque del vehículo o con otros sistemas, incluyendo los sistemas antibalanceo integrados, si están equipados. Podrían aparecer mensajes relacionados a las conexiones del remolque o a los frenos del mismo en el DIC. Se desconocen los efectos que estos dispositivos de posventa sobre la maniobrabilidad del vehículo o el rendimiento de los frenos del remolque.

⚠ Peligro

El uso de dispositivos electrónicos de posventa para el control de oscilación de remolques puede resultar en una reducción del rendimiento de los frenos del remolque, pérdida de frenado del remolque u otras fallas, y puede provocar un accidente. Usted u otras personas podrían resultar heridas de gravedad o incluso perder la vida. Antes de usar alguno de estos dispositivos:

- Pregúntele al fabricante del dispositivo o del remolque si se ha sido probado meticulosamente la compatibilidad del dispositivo con la marca, el modelo y el año de su vehículo y con cualquier equipamiento opcional que tenga instalado en su vehículo.

(Continuación)

Peligro (Continuación)

- Antes de conducir, compruebe que los frenos del remolque estén funcionando correctamente, si están equipados. Conduzca el vehículo a unos 32-40 km/h (20-25 mph) con el remolque enganchado en una superficie de camino nivelada que esté libre de tráfico, y aplique completamente la palanca de aplicación manual del freno del remolque. También compruebe que las luces de frenos y demás luces del remolque funcionen correctamente.
- Si en algún momento los frenos del remolque no funcionan correctamente, o si un mensaje del DIC indica de un problema con las conexiones del remolque o con los frenos del remolque, retire cuidadosamente el vehículo a un lateral del camino cuando las condiciones del tráfico lo permitan.

Neumáticos del acoplado

Los neumáticos especiales para acoplado (ST) difieren de los neumáticos para vehículo. Los neumáticos para acoplados están diseñados con flancos rígidos para ayudar a impedir las

oscilaciones y soportar cargas pesadas. Estas características pueden dificultar la determinación de si las presiones de inflado de los neumáticos del acoplado son bajas con solo mirarlos.

Compruebe siempre las presiones de los neumáticos del acoplado antes de cada viaje, cuando los neumáticos están fríos. La baja presión de los neumáticos del acoplado es una causa principal de los reventones de neumático de acoplado.

Los neumáticos de acoplado se deterioran con el tiempo. En el flanco del neumático de acoplado se indican la semana y el año de fabricación del neumático. Muchos fabricantes de neumáticos para acoplado recomiendan remplazarlos cuando tienen más de seis años.

La sobrecarga es otra causa importante de reventones de neumático de acoplado. Jamás cargue el acoplado con más peso del que están diseñados para soportar los neumáticos. La carga permitida se indica en el flanco del neumático del acoplado.

Antes de conducir, averigüe siempre la máxima velocidad permitida para los neumáticos del acoplado. Puede que sea significativamente inferior a la velocidad permitida para los neumáticos del vehículo. La velocidad permitida puede estar indicada en el flanco del neumático del acoplado. Si no se indica la velocidad permitida, la velocidad máxima predeterminada de los neumáticos para acoplado es de 105 km/h (65 mph).

Conversiones y agregados

Equipos eléctricos agregados

⚠ Peligro

El conector de datos (DLC) se usa para reparar el vehículo y para la inspección de emisiones/prueba de mantenimiento. Vea *Indicador de averías (MIL) (Luz indicadora de necesidad de revisión del motor)* ⇨ *130*. Un dispositivo conectado al DLC —como un dispositivo de seguimiento de flota o de control del comportamiento de un conductor del mercado posventa— puede llegar a interferir con los sistemas del vehículo. Esto podría afectar el funcionamiento del vehículo y causar un accidente. Dicho dispositivo también podría acceder a información almacenada en los sistemas del vehículo.

Atención

Algunos equipos eléctricos pueden dañar el vehículo o causar que los componentes no funcionen, problemas que no cubre la garantía del vehículo. Verifique siempre con su concesionario antes de agregar equipos eléctricos.

⚠ Peligro

Ciertos equipos de radio móviles, como amplificadores y antenas utilizados para la comunicación de dos vías, pueden interferir con algunos sistemas de vehículos. Asegúrese siempre de que este equipo se suministre con una conexión a tierra local adecuada. Siga todas las instrucciones que vienen con el equipo y consulte a su distribuidor GM para obtener instrucciones adicionales de instalación de radio móvil.

Los equipos agregados pueden agotar la batería de 12 voltios del vehículo, incluso aunque el vehículo no esté en funcionamiento.

Chevrolet/GMC Tahoe/Suburban/Yukon/Yukon XL/Denali Owner Manual
(GMNA-Localizing-MidEast-15555989) - 2022 - SourcePDF - 8/2/21

El vehículo cuenta con un sistema de airbags. Antes de intentar agregar cualquier equipo eléctrico al vehículo, consulte *Servicio de un vehículo equipado con airbag* ⇨ *76* y *Agregar equipos a un vehículo equipado con airbag* ⇨ *77*.

Cuidado del vehículo

Información general
Información general 327
Accesorios y modificaciones del vehículo 327

Comprobaciones en el vehículo
Operaciones de mantenimiento realizadas por el propio usuario 327
Capó 328
Vista del compartimento del motor ... 330
Aceite del motor 333
Sistema de vida útil del aceite del motor 335
Líquido de la transmisión automática. 336
Sistema de cálculo de vida útil del filtro de aire del motor 336
Filtro/depurador de aire del motor 337
Sistema de refrigeración 338
Recalentamiento del motor 342
Ventilador del motor 343
Líquido de lavado 343
Frenos 344
Sistema de vida útil de las pastillas de freno 345
Líquido de frenos 346
Batería 347
Tracción en las cuatro ruedas 348
Eje delantero 348
Eje trasero 349
Verificación del mecanismo del freno de estacionamiento y P (Estacionamiento) 349
Sustitución de las escobillas de los limpiaparabrisas 349
Reemplazo de cristales 350
Sustitución del parabrisas 350
Amortiguador(es) a gas 351

Orientación de los faros
Direccionamiento de los faros 352

Sustitución de las lámparas
Sustitución de las lámparas 352
Iluminación de LED 352
Luces traseras, luces de giro, luces de freno y luces de marcha atrás (Solo Chevrolet) 352

Sistema eléctrico
Sobrecarga del sistema eléctrico 353
Fusibles y disyuntores 355
Caja de fusibles del compartimento del motor 356
Caja de fusibles del tablero de instrumentos 360
Caja de fusibles del compartimiento trasero 362

Ruedas y neumáticos
Neumáticos 364
Neumáticos para todas las estaciones 365
Neumáticos para invierno 365
Neumáticos de perfil bajo 366
Neumáticos todo terreno 366
Presión de los neumáticos 366
Presión de los neumáticos para operación a alta velocidad 367
Sistema monitor de presión de los neumáticos 368
Funcionamiento del monitor de presión de los neumáticos 369
Revisión de los neumáticos 372
Rotación de neumáticos 373
Cuando llega el momento de cambiar por neumáticos nuevos 374
Compra de neumáticos nuevos 375
Neumáticos y ruedas de tamaño diferente 376
Alineación de ruedas y balanceo de neumáticos 376
Sustitución de ruedas 377
Cadenas para neumáticos 377
Si se desinfla un neumático 378
Cambio de neumáticos 379
Rueda de auxilio normal 390

Arranque con cables
Arranque con cables 391

Remolcado del vehículo
Remolcado del vehículo 394

Cuidado del aspecto
Cuidado exterior 395
Cuidado interior 400
Cubrealfombras 404

Información general

Para solicitar servicio y repuestos, visite a su concesionario. Allí encontrará piezas originales y personal de servicio capacitado y con apoyo.

Accesorios y modificaciones del vehículo

Si agrega accesorios no provistos por el concesionario o realiza modificaciones al vehículo, puede afectar su funcionamiento, incluidos los airbags, el frenado, la estabilidad, los sistemas de emisiones, la aerodinámica, la durabilidad y los sistemas electrónicos como el antibloqueo de frenos, el control de tracción y el control de estabilidad. Estos accesorios o modificaciones pueden incluso causar fallas o daños no cubiertos por la garantía del vehículo.

La garantía del vehículo no cubre los daños en los componentes de la suspensión causados por una modificación de la altura del vehículo fuera de la configuración de fábrica.

Los daños a los componentes del vehículo resultantes de modificaciones o la instalación o uso de piezas no certificadas por GM, incluidas las modificaciones al módulo de control o el software, no están cubiertas por los términos de la garantía del vehículo y pueden afectar la cobertura de garantía restante de las piezas afectadas.

Los accesorios GM están diseñados para complementar y funcionar con los demás sistemas del vehículo. Consulte a su concesionario para equipar el vehículo con accesorios GM originales instalados por un técnico del mismo.

Consulte también *Agregar equipos a un vehículo equipado con airbag* ⇨ *77*.

Comprobaciones en el vehículo

Operaciones de mantenimiento realizadas por el propio usuario

⚠ Peligro

Puede ser peligroso trabajar en su vehículo si no cuenta con el conocimiento, el manual de servicio, herramientas o piezas adecuados. Siga siempre los procedimientos del manual

(Continuación)

Peligro (Continuación)

del propietario y consulte el manual de servicio de su vehículo antes de realizar cualquier trabajo de servicio.

Si realiza algún trabajo de servicio usted mismo, use el manual de servicio apropiado. Le instruye mucho más que este manual acerca de cómo hacer el servicio del vehículo.

Este vehículo tiene un sistema de airbags. Antes de intentar realizar el servicio usted mismo, consulte *Servicio de un vehículo equipado con airbag* ⇨ *76*.

Lleve un registro con todos los recibos de repuestos y anote el kilometraje y la fecha de todos los trabajos de servicio realizados.

Atención

Incluso cantidades pequeñas de contaminación pueden causar daño a los sistemas del vehículo. No permita que los contaminantes entren en contacto con los líquidos, las tapas de depósitos o las varillas medidoras de nivel.

Capó

⚠ Peligro

En vehículos con arranque/detenimiento automático del motor, apague el vehículo antes de abrir el capó. Si el vehículo está encendido, el motor arrancará cuando se abra el capó. Usted u otras personas pueden sufrir lesiones.

⚠ Peligro

Los componentes que están debajo del capó pueden calentarse cuando funciona el motor. Para evitar el riesgo de quemarse la piel sin protección, nunca toque estos componentes hasta que se hayan enfriado y use siempre un guante o toalla para evitar el contacto directo con la piel.

Quite la nieve del capó antes de abrirlo.

Para abrir el capó.

1. Tire de la palanca de liberación del capó con el símbolo 🚗. Está ubicada en la parte inferior izquierda del tablero de instrumentos.

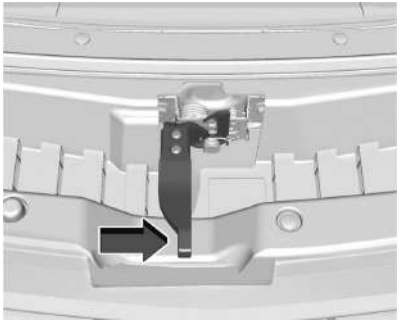

2. Vaya a la parte delantera del vehículo y localice la palanca de liberación secundaria debajo de la parte delantera central del capó. Empuje la palanca de liberación secundaria del capó hacia la derecha para liberarlo.
3. Después de levantar parcialmente el capó, el sistema de puntales de gas lo levantará automáticamente y lo mantendrá en la posición de apertura total.

Para cerrar el capó:

1. Antes de cerrar el capó, asegúrese de que todos los tapones de llenado estén colocados correctamente y que se retiraron todas las herramientas.

2. Jale el cofre hacia abajo hasta que el sistema de puntales de gas deje de sostenerlo.
3. Deje caer el capó. Asegúrese de que el capó esté totalmente trabado. Repita este proceso con fuerza adicional si es necesario.

⚠ Peligro

No circule con el vehículo si el capó no está trabado totalmente. El capó podría abrirse por completo, bloquear su visión y causar un choque. Usted u otras personas pueden sufrir lesiones. Siempre cierre totalmente el capó antes de conducir.

Si el capó no está totalmente cerrado y el vehículo está en movimiento, el centro de información para el conductor (DIC) mostrará un mensaje. Detenga y apague el vehículo, compruebe que el capó no tenga obstrucciones y ciérrelo nuevamente. Verifique si el mensaje sigue apareciendo en el DIC.

Vista del compartimento del motor

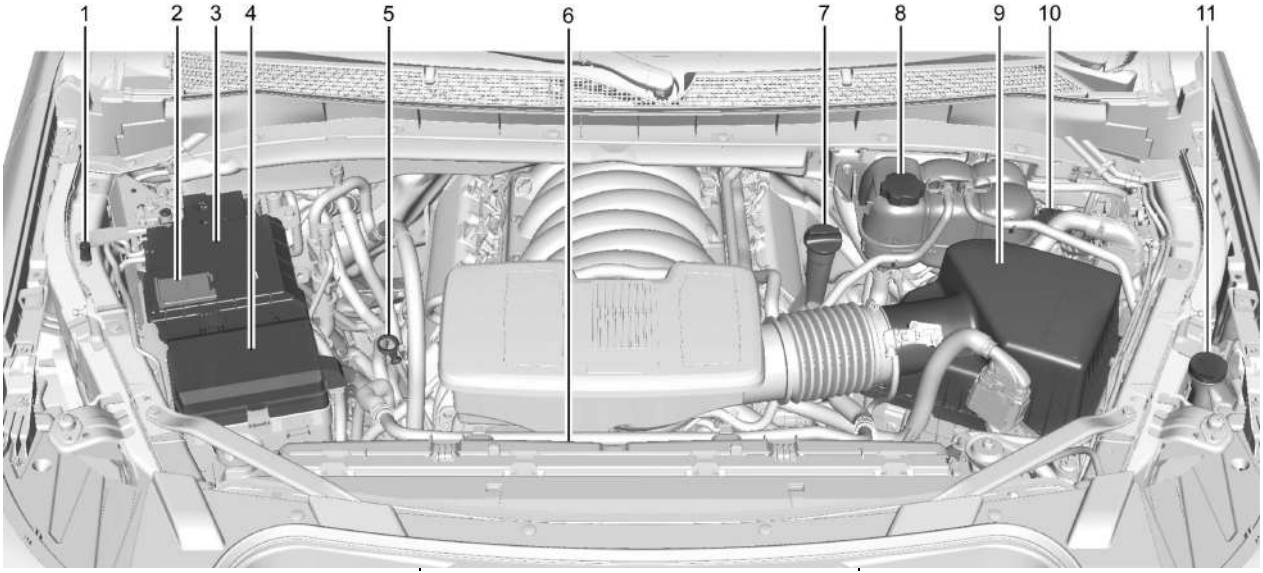

Motor 5.3L V8

1. Ubicación del negativo (–) remoto.

   Consulte *Arranque con cables* ⇨ *391*.
2. Terminal positivo (+) (bajo la tapa).

   Consulte *Arranque con cables* ⇨ *391*.
3. *Batería* ⇨ *347*.
4. *Caja de fusibles del compartimento del motor* ⇨ *356*.
5. Varilla de medición de aceite del motor. Consulte "Verificación del aceite del motor" en *Aceite del motor* ⇨ *333*.
6. Ventiladores de refrigeración del motor (fuera de la vista).

   Consulte *Sistema de refrigeración* ⇨ *338*.
7. Tapón de llenado de aceite del motor. Consulte "Cuándo agregar aceite del motor" en *Aceite del motor* ⇨ *333*.
8. Tanque de expansión de refrigerante y tapón de presión.

   Consulte *Sistema de refrigeración* ⇨ *338*.
9. *Filtro/depurador de aire del motor* ⇨ *337*.
10. Depósito de líquido de frenos.

    Consulte *Líquido de frenos* ⇨ *346*.
11. Depósito de líquido del lavaparabrisas. Consulte "Agregado de líquido del lavaparabrisas" en *Líquido de lavado* ⇨ *343*.

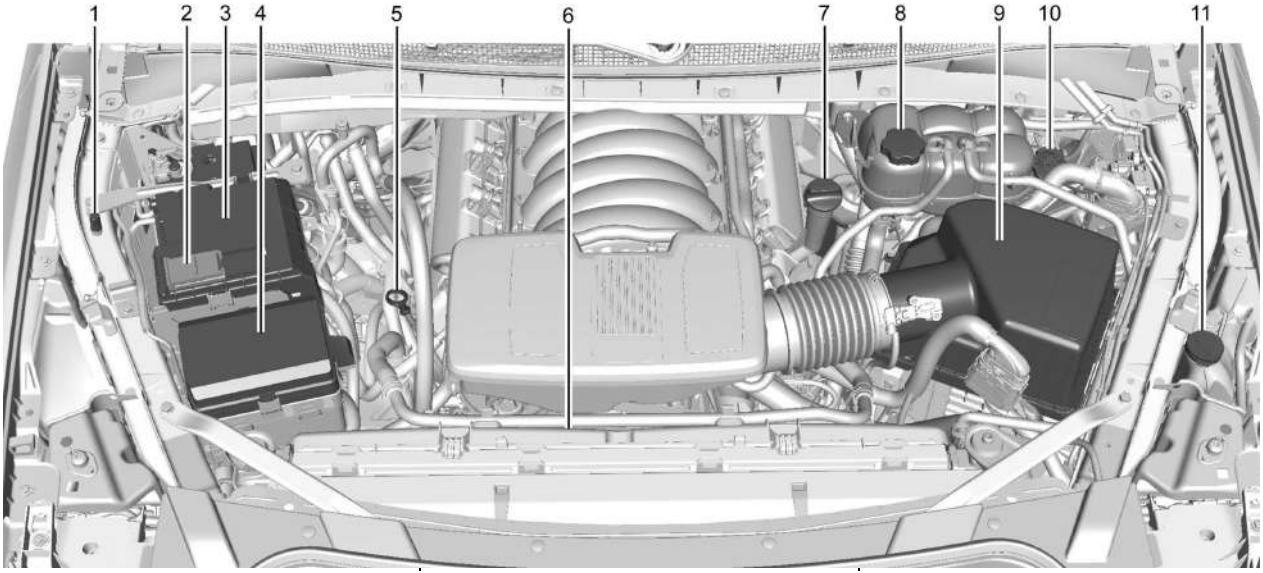

Motor 6.2L V8

1. Ubicación del negativo (–) remoto.
   Consulte *Arranque con cables* ⇨ *391*.
2. Terminal positivo (+) (bajo la tapa).
   Consulte *Arranque con cables* ⇨ *391*.
3. *Batería* ⇨ *347*.
4. *Caja de fusibles del compartimento del motor* ⇨ *356*.
5. Varilla de medición de aceite del motor. Consulte "Verificación del aceite del motor" en *Aceite del motor* ⇨ *333*.
6. Ventiladores de refrigeración del motor (fuera de la vista).
   Consulte *Sistema de refrigeración* ⇨ *338*.
7. Tapón de llenado de aceite del motor. Consulte "Cuándo agregar aceite del motor" en *Aceite del motor* ⇨ *333*.

8. Tanque de expansión de refrigerante y tapón de presión.

   Consulte *Sistema de refrigeración* ⇨ *338*.
9. *Filtro/depurador de aire del motor* ⇨ *337*.
10. Depósito de líquido de frenos.

    Consulte *Líquido de frenos* ⇨ *346*.
11. Depósito de líquido del lavaparabrisas. Consulte "Agregado de líquido del lavaparabrisas" en *Líquido de lavado* ⇨ *343*.

Aceite del motor

Para asegurar el funcionamiento correcto y una larga vida útil del motor, debe prestar especial atención al aceite del motor.
Si sigue estos pasos sencillos pero importantes, contribuirá a proteger su inversión:

- Use aceite del motor aprobado de la especificación y grado de viscosidad correctos. Consulte "Selección del aceite correcto del motor" en esta sección.
- Compruebe regularmente el nivel de aceite del motor y mantenga el nivel correcto. Consulte "Verificación del aceite del motor" y "Cuándo agregar aceite del motor" en esta sección.
- Cambie el aceite del motor en el momento apropiado.

  Consulte *Sistema de vida útil del aceite del motor* ⇨ *335*.
- Deseche siempre el aceite del motor de manera correcta. Consulte "Qué hacer con el aceite usado" en esta sección.

Verificación del aceite del motor

Compruebe regularmente el nivel del aceite del motor, cada 650 km (400 mi), especialmente antes de un viaje largo. La manija de la varilla de medición del aceite del motor es un aro. Consulte la ubicación en *Vista del compartimento del motor* ⇨ *330*.

⚠ Peligro

La manija de la varilla de medición del aceite del motor puede estar caliente y provocarle una quemadura. Tome la varilla de medición con una toalla o un guante.

Si aparece un mensaje de poco aceite en el Centro de información del conductor (DIC), compruebe el nivel de aceite.

Siga estas instrucciones:

- Para obtener una lectura exacta, estacione el vehículo en suelo plano. Compruebe el nivel de aceite del motor luego de que haya estado apagado como mínimo dos horas. Comprobar el nivel de aceite del motor en pendientes pronunciadas o demasiado pronto luego de apagar el motor puede causar lecturas incorrectas. La exactitud mejora al comprobar un motor en frío antes de arrancarlo. Remueva la varilla de medición y compruebe el nivel.
- Si no es capaz de esperar dos horas, el motor debe estar apagado como mínimo 15 minutos si está caliente, o 30 minutos como mínimo si el motor no está caliente. Tire de la varilla de medición, límpiela con una toalla de papel o un trapo limpios y luego empújela dentro de regreso, hasta el fondo. Extraiga nuevamente la varilla manteniendo la punta hacia abajo y lea el nivel.

Cuándo agregar aceite del motor

Si el aceite está por debajo del área con rayas cruzadas en la punta de la varilla de medición y el motor ha estado apagado como mínimo 15 minutos, agregue 1 L (1 qt) del aceite recomendado y luego vuelva a comprobar el nivel. Consulte "Selección del aceite correcto para el motor" más adelante en esta sección para ver la explicación acerca de la clase de aceite a usar. Para conocer la capacidad del cárter de aceite del motor, consulte *Capacidades y especificaciones* ⇨ *418*.

Atención

No agregue demasiado aceite. Los niveles de aceite superiores o inferiores al rango de funcionamiento aceptable mostrado en la varilla medidora son dañinos para el motor. Si el nivel de aceite está por arriba del rango de funcionamiento (es

(Continuación)

Atención (Continuación)

decir, el motor tiene tanto aceite que el nivel sube por encima del área con cruces que muestra el rango de funcionamiento normal), puede dañarse el motor. Drene el exceso de aceite o limite la marcha del vehículo y solicite a un profesional de servicio que drene el exceso de aceite.

Consulte la ubicación del tapón de llenado de aceite del motor en *Vista del compartimento del motor* ⇨ *330*.

Agregue suficiente aceite para ubicar el nivel en el rango de funcionamiento correcto. Cuando termine, introduzca nuevamente la varilla medidora hasta el fondo.

Selección del aceite correcto del motor

La selección del aceite correcto del motor depende de la especificación y el grado de viscosidad correctos.

Consulte *Líquidos y lubricantes recomendados* ⇨ *413*.

Especificación

Use aceites de motor totalmente sintéticos que cumplan con las especificaciones de dexos1. Los aceites de motor que han sido aprobados por GM como aceites que cumplen con las especificaciones de dexos1 vienen identificados con el logotipo de aprobación dexos1.

Atención

Si no se usa el aceite del motor recomendado o uno equivalente, pueden producirse daños en el motor no cubiertos por la garantía del vehículo.

Grado de viscosidad

Use aceite para motor de grado de viscosidad SAE 0W-20.

Cuando seleccione un aceite del grado de viscosidad apropiado, se recomienda elegir un aceite de la especificación correcta. Consulte "Especificación" más atrás en esta sección.

Aditivos del aceite del motor/Lavados con aceite de motor

No agregue ningún aditivo al aceite. Los aceites recomendados que cumplen con la especificación de dexos1 es todo lo que se necesita para un buen rendimiento y para proteger el motor.

No se recomienda realizar lavados del sistema de aceite, puesto que pueden causar daños al motor no cubiertos por la garantía del vehículo.

Qué hacer con el aceite usado

El aceite del motor usado contiene ciertos elementos que pueden ser insalubres para su piel y pueden incluso causar cáncer. No permita que su piel quede impregnada con aceite del motor mucho tiempo. Lave su piel y sus uñas con agua y jabón o un buen limpiamanos. Lave o deseche correctamente las ropas o trapos que contienen aceite del motor usado. Consulte las advertencias del fabricante acerca del uso y desecho de productos de aceite.

El aceite usado puede ser una amenaza para el medio ambiente. Si cambia el aceite usted mismo, asegúrese de drenar todo el aceite del filtro antes de desecharlo. Nunca deseche el aceite tirándolo a la basura o derramándolo en el suelo, las alcantarillas o los cursos o depósitos de agua. Recíclelo llevándolo a un sitio donde recojan aceite usado.

Sistema de vida útil del aceite del motor

Cuándo cambiar el aceite del motor

Este vehículo tiene un sistema de computadora que indica cuándo cambiar el aceite del motor y el filtro. Esto se basa en una combinación de factores que incluyen las revoluciones del motor, la temperatura del motor y los kilómetros recorridos. En función de las condiciones de conducción, el kilometraje al que se indica el cambio de aceite puede variar considerablemente. Para que el sistema de vida útil del aceite funcione correctamente, se debe poner a cero cada vez que se cambia el aceite.

En algunos vehículos, cuando el sistema ha calculado que se ha reducido la vida útil del aceite, aparece un mensaje CAMBIAR PRONTO EL ACEITE DE MOTOR para indicar que es necesario un cambio de aceite. Cambie el aceite tan pronto sea posible dentro de los próximos 1.000 km (600 millas). Es posible que, si se conduce en las mejores condiciones, el sistema de vida útil del aceite pueda indicar que no es necesario cambiar al aceite por hasta un año. El aceite del motor y el filtro se deben cambiar como mínimo una vez por año y, en ese momento, se debe poner a cero el sistema. En los vehículos sin el mensaje CAMBIAR PRONTO EL ACEITE DE MOTOR, es necesario un cambio de aceite cuando el porcentaje de VIDA ACEITE RESTANTE se acerca al 0%. Su concesionario tiene personal de servicio capacitado que realizará esta tarea y pondrá a cero el sistema. También es importante verificar regularmente el aceite a lo largo del intervalo entre cambios de aceite y mantenerlo al nivel correcto.

Si el sistema se pone a cero accidentalmente, el aceite debe cambiarse a los 5.000 km (3.000 millas) del último cambio de aceite. Recuerde poner a cero el sistema de vida útil del aceite toda vez que cambie el aceite.

Cómo poner a cero el sistema de vida útil del aceite del motor

Ponga a cero el sistema toda vez que cambie el aceite del motor, de modo que el sistema pueda calcular el próximo cambio de aceite. Siempre restablezca la vida útil del aceite a 100% después de cada cambio de

aceite. No se restablece por sí sola. Para restablecer el sistema de vida útil del aceite del motor

1. Visualice el porcentaje de vida útil del aceite en el DIC. Consulte *Centro de información del conductor (Nivel base)* ⇨ *140* o *Centro de información del conductor (Gama alta)* ⇨ *143*.
2. Presione la rueda selectora del volante, o el vástago de restablecimiento a cero del cuentakilómetros parcial si el vehículo no tiene controles del DIC, durante varios segundos. Cuando aparezca el mensaje de confirmación, seleccione SÍ. La vida útil del aceite pasará a ser 100%.

El sistema de vida útil del aceite también se puede restablecer de la siguiente manera:

1. Visualice el porcentaje de vida útil del aceite en el DIC. Consulte *Centro de información del conductor (Nivel base)* ⇨ *140* o *Centro de información del conductor (Gama alta)* ⇨ *143*.
2. Presione a fondo lentamente el pedal del acelerador, tres veces, dentro de un lapso de cinco segundos.
3. Si la visualización cambia a 100%, el sistema se ha restablecido.

Si el vehículo tiene un mensaje CAMBIAR PRONTO EL ACEITE DE MOTOR y vuelve a aparecer cuando se arranca el vehículo y/o el porcentaje de vida útil del aceite está próximo a 0%, no se ha restablecido a cero el sistema de vida útil del aceite del motor. Repita el procedimiento.

Líquido de la transmisión automática.

Cuándo verificar y cambiar el líquido de la transmisión automática

Normalmente no es necesario comprobar el nivel de líquido de la transmisión. La única razón de pérdidas de líquido es una fuga de la transmisión o una transmisión recalentada. El vehículo no está equipado con una varilla medidora de nivel de líquido de la transmisión. Existe un procedimiento especial para verificar y cambiar el líquido de la transmisión en estos vehículos. Puesto que este procedimiento es difícil, debe realizarse en el concesionario. Para información adicional, contáctese con el concesionario.

Atención

El uso de un líquido de transmisión automática incorrecto puede causar daños al vehículo, y los daños pueden no ser cubiertos por la garantía del vehículo. Use siempre el líquido de transmisión automática indicado en *Líquidos y lubricantes recomendados* ⇨ *413*.

Cambie el líquido y el filtro en los intervalos de mantenimiento programados que aparecen en *Mantenimiento programado* ⇨ *406*. Asegúrese de usar el líquido de la transmisión que aparece en *Líquidos y lubricantes recomendados* ⇨ *413*.

Sistema de cálculo de vida útil del filtro de aire del motor

Si está equipada, esta función presenta la vida útil restante del filtro de aire y el mejor momento para cambiarlo. El momento de cambiar un filtro de aire del motor depende de las condiciones de conducción y ambientales.

Cuándo cambiar el filtro de aire del motor

Cuando el centro de información para el conductor (DIC) muestra un mensaje recomendando reemplazar el filtro de aire del motor en el próximo cambio de aceite, siga esa indicación.

Cuando el DIC muestra un mensaje recomendando reemplazar el filtro de aire del motor pronto, reemplace dicho filtro a la brevedad.

Después de cambiar el filtro de aire, se debe restablecer a cero el sistema.

Si el DIC muestra un mensaje recomendando verificar el sistema del filtro de aire del motor, consulte a su concesionario.

Cómo restablecer a cero el sistema de vida útil del filtro de aire del motor

Para restablecer:

1. Coloque la palanca de cambios en P (Estacionamiento).
2. Visualice la vida útil del filtro de aire en el DIC. Consulte *Centro de información del conductor (Nivel base)* ⇨ *140* o *Centro de información del conductor (Gama alta)* ⇨ *143*.
3. Presione la ruedecilla en el volante para moverse al área de visualización Restablecer/Desactivar. Seleccione Restablecer y luego presione la ruedecilla durante varios segundos.
4. Presione la perilla para confirmar y restablecer.

Filtro/depurador de aire del motor

El filtro/depurador de aire del motor está en el compartimiento del motor del lado del conductor.

Consulte *Vista del compartimento del motor* ⇨ *330*.

Cuándo inspeccionar el filtro/depurador de aire del motor

Si el vehículo no está equipado con el sistema de vida útil del filtro de aire del motor, consulte *Mantenimiento programado* ⇨ *406* para conocer los intervalos de inspección y reemplazo del filtro depurador de aire del motor.

Cómo inspeccionar y reemplazar el filtro/depurador de aire del motor

No encienda el motor ni mantenga el motor funcionando con la cubierta del filtro/depurador de aire del motor abierta. Antes de remover el filtro/depurador de aire del motor, verifique que la cubierta del filtro/depurador de aire del motor y los componentes cercanos estén limpios. No limpie el filtro/depurador de aire del motor ni sus componentes con agua ni aire comprimido.

Para inspeccionar o reemplazar el depurador/filtro del motor.

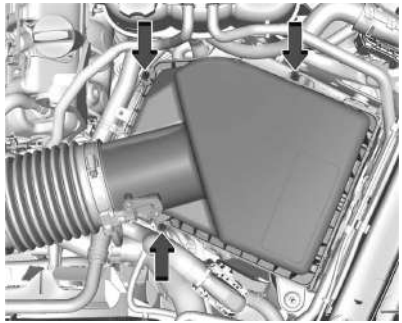

Se muestra el motor de 5.3L V8; el de 6.2L V8 es similar

1. Quite los tres tornillos, incline la tapa y deslícela hacia afuera del conjunto.

⚠ Peligro

Si es necesario reemplazar una pieza, la misma se debe reemplazar por una con el mismo número de pieza o por una equivalente. El uso de una pieza de repuesto que no tenga el mismo encaje, la misma forma y la misma función podría provocar lesiones personales o daños al vehículo.

2. Inspeccione o reemplace el depurador/filtro del motor.
3. Baje la tapa, deslícela hacia adentro del conjunto y fíjela con los tres tornillos.
4. Si está equipado, restablezca a cero el sistema de vida útil del filtro de aire del motor después de reemplazar el filtro de aire del motor.

   Consulte *Sistema de cálculo de vida útil del filtro de aire del motor* ⇨ *336*.

⚠ Peligro

Si hace funcionar el motor con el depurador/filtro de aire desmontado, puede quemarse o causar quemaduras a los demás. Preste atención cuando trabaje en el motor. No arranque el motor ni conduzca el vehículo con el depurador/filtro de aire desactivado, ya que podrían salir llamas si se produce un encendido prematuro en el motor.

Atención

Con el depurador/filtro de aire desmontado, la suciedad puede entrar fácilmente al motor y dañarlo. Siempre tenga colocado el depurador/filtro de aire al conducir.

Sistema de refrigeración

El sistema de refrigeración permite que el motor mantenga la temperatura de funcionamiento correcta.

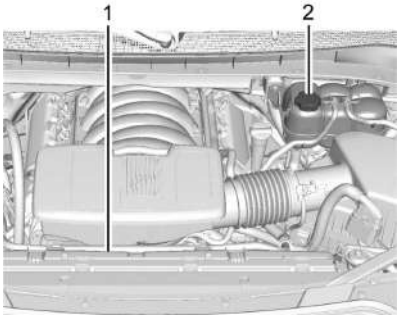

Motor 5.3L V8

1. Ventiladores eléctricos de refrigeración del motor (fuera de la vista).
2. Tanque de compensación del refrigerante y tapa a presión

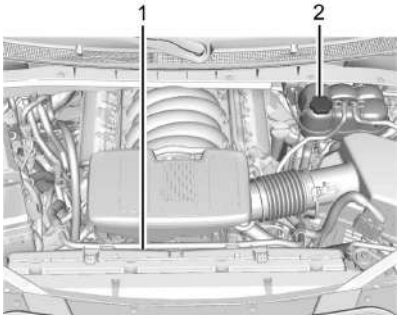

Motor 6.2L V8

1. Ventiladores eléctricos de refrigeración del motor (fuera de la vista).
2. Tanque de compensación del refrigerante y tapa a presión

⚠ Peligro

Un ventilador eléctrico debajo del capó puede arrancar incluso cuando el motor no está en funcionamiento y puede causar lastimaduras. Mantenga sus manos, ropa y herramientas lejos de cualquier ventilador eléctrico debajo del capó.

⚠ Peligro

No toque el calentador, el radiador, los tubos o las mangueras del aire acondicionado ni las demás piezas del motor. Pueden estar muy calientes y quemarle. No deje funcionar el motor si hay una fuga; todo el refrigerante podría filtrarse. Eso podría causar que el motor se prenda fuego y quemarle. Repare cualquier fuga antes de conducir el vehículo.

Refrigerante del motor

El sistema de refrigeración del vehículo se llena con refrigerante del motor DEX-COOL®. Este refrigerante está diseñado para quedar en el vehículo por 5 años o 240.000 km (150.000 millas), el primero en producirse.

Se explica a continuación el sistema de refrigeración y cómo verificar y agregar refrigerante cuando el nivel está bajo. Si existe un problema de recalentamiento del motor, consulte *Recalentamiento del motor* ⇨ *342*.

Qué usar

⚠ Peligro

El agua pura, u otros líquidos como el alcohol, pueden hervir antes que la mezcla refrigerante correcta. Con agua pura o con una mezcla incorrecta, el motor podría calentarse demasiado pero no aparecerá una advertencia de recalentamiento. El motor puede prenderse fuego y usted u otros podrían quemarse.

Use una mezcla 50/50 de agua potable limpia y refrigerante DEX-COOL. Esta mezcla:

- Proporciona protección contra el congelamiento hasta una temperatura exterior de -37 °C (-34 °F).
- Proporciona protección contra ebullición hasta una temperatura del motor de 129 °C (265 °F).
- Protege contra el óxido y la corrosión.
- No daña las piezas de aluminio.
- Ayuda a mantener la temperatura correcta del motor.

Atención

No use una mezcla de refrigerante DEX-COOL distinta a la que cumple la Norma GMW3420 de GM y agua potable limpia. Cualquier otra cosa puede causar daños al vehículo y al sistema de refrigeración del motor, los cuales no estarían cubiertos por la garantía del vehículo.

Nunca deseche el refrigerante del motor tirándolo a la basura o derramándolo en el suelo, las alcantarillas o los cursos o depósitos de agua. Solicite que cambie el refrigerante un centro de servicio autorizado, conocedor de los requisitos legales relativos al desecho de refrigerante usado. De esta forma contribuirá a la protección del medio ambiente y de su salud.

Verificación del refrigerante

El tanque de compensación del refrigerante está en el compartimiento del motor, del lado del conductor del vehículo.

Consulte *Vista del compartimento del motor* ⇨ *330*.

El vehículo debe estar sobre una superficie nivelada cuando se verifica el nivel de refrigerante.

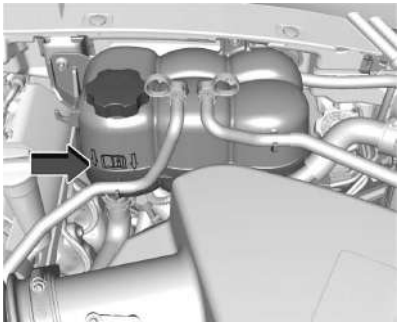

Se muestra el motor de 5.3L V8; el de 6.2L V8 es similar

Verifique si el refrigerante está visible en el tanque de expansión de refrigerante. Si el refrigerante dentro del depósito de compensación está hirviendo, espere hasta que se enfríe. El nivel de refrigerante debe estar en el nivel de la marca indicada o por encima de la misma. Si no lo está, es posible que haya una fuga en el sistema de refrigeración.

Si el refrigerante está visible pero el nivel del mismo no está en por encima de la marca indicada, consulte las secciones siguientes acerca de cómo agregar refrigerante al tanque de compensación del refrigerante.

Cómo agregar refrigerante al tanque de expansión

⚠ Peligro

Derramar refrigerante en piezas del motor calientes puede causarle quemaduras. El refrigerante contiene glicol etileno, que se quemará si las piezas del motor están suficientemente calientes.

⚠ Peligro

El agua pura, u otros líquidos como el alcohol, pueden hervir antes que la mezcla refrigerante correcta. Con agua pura o con una mezcla incorrecta, el motor podría calentarse demasiado pero no aparecerá una advertencia de

(Continuación)

Chevrolet/GMC Tahoe/Suburban/Yukon/Yukon XL/Denali Owner Manual
(GMNA-Localizing-MidEast-15555989) - 2022 - SourcePDF - 8/2/21

Peligro (Continuación)

recalentamiento. El motor puede prenderse fuego y usted u otros podrían quemarse.

⚠ Peligro

Los vapores y líquidos hirviendo del sistema de refrigeración caliente están bajo presión. Girar el tapón de presión, incluso un poco, puede causar que salgan a gran velocidad y quemarle. Nunca gire el tapón cuando el sistema de refrigeración, incluido el tapón de presión, está caliente. Espere que el sistema de refrigeración y el tapón de presión se enfríen.

Atención

No seguir el proceso específico de rellenado de refrigerante podría causar que el motor se recaliente y daños al sistema. Si el refrigerante no se ve en el tanque de compensación, consulte con su concesionario.

Si no se ve refrigerante en el tanque de compensación, agregue refrigerante.

1. Retire la tapa a presión del tanque de expansión de refrigerante cuando el sistema de refrigeración, incluida la tapa a presión del tanque de expansión de refrigerante y la manguera superior del radiador ya no estén calientes.

   Gire la tapa de presión lentamente, hacia la izquierda, una vuelta completa. Si se escucha un silbido, espere que cese. Un soplido significa que todavía queda presión en su interior.
2. Continúe girando lentamente la tapa a presión y sáquela.
3. Llene el tanque de compensación del refrigerante con la mezcla correcta, hasta la marca de llenado en frío.
4. Con la tapa de presión del tanque de compensación de refrigerante quitada, arranque el motor y hágalo funcionar hasta que el medidor de temperatura del refrigerante del motor indique aproximadamente 90 °C (195 °F).

   Para entonces, el nivel de refrigerante dentro del tanque de expansión puede haber bajado. Si el nivel es más bajo, agregue más de la mezcla correcta al tanque de compensación del refrigerante hasta que el nivel alcance la marca indicada.
5. Vuelva a colocar el tapón de presión, firmemente apretado.
6. Verifique el nivel de refrigerante luego de apagar el motor y de que el refrigerante se haya enfriado. Si fuera necesario, repita los pasos 1–6 del proceso de rellenado de refrigerante.

Atención

Si el tapón de presión no está bien apretado, pueden producirse pérdidas de refrigerante y daños del motor. Asegúrese de que el tapón esté colocado correctamente y apretado.

Recalentamiento del motor

Atención

No deje funcionar el motor si hay una fuga en el sistema de refrigeración del motor. Esto puede causar la pérdida de todo el refrigerante, y dañar el sistema y el vehículo. Haga reparar cualquier fuga inmediatamente.

El vehículo cuenta con varios indicadores que advierten acerca del recalentamiento del motor.

Hay un indicador de temperatura del refrigerante y una luz de advertencia de temperatura del refrigerante del motor en el grupo de instrumentos del vehículo. Consulte *Sensor de temperatura del refrigerante del motor* ⇨ *124* y *Indicador de advertencia de temperatura del refrigerante del motor* ⇨ *136*.

Además, hay mensajes MOTOR RECALENTADO PARE MOTOR, MOTOR RECALENTADO RALENTÍ MOTOR y ENGINE POWER IS REDUCED (POTENCIA DEL MOTOR REDUCIDA) en el centro de información para el conductor (DIC).

Si se toma la decisión de no levantar el capó cuando aparece esta advertencia, obtenga inmediatamente ayuda del servicio.

Si se toma la decisión de levantar el capó, asegúrese de que el vehículo esté estacionado sobre una superficie nivelada.

Compruebe que el/los ventilador(es) de refrigeración del motor esté(n) funcionando. Si el motor recalienta, el/los ventilador/es deberían estar funcionando. Si no es así, apague el motor. Haga que el vehículo reciba servicio.

Si sale vapor del compartimiento del motor

⚠ Peligro

Los vapores y líquidos hirviendo del sistema de refrigeración caliente están bajo presión. Girar el tapón de presión, incluso un poco, puede causar que salgan a gran velocidad y quemarle. Nunca gire el tapón cuando el sistema de refrigeración, incluido el tapón de presión, está caliente. Espere que el sistema de refrigeración y el tapón de presión se enfríen.

Si no sale vapor del compartimiento del motor

El mensaje MOTOR RECALENTADO PARE MOTOR o MOTOR RECALENTADO RALENTÍ MOTOR, junto con el estado de bajo nivel de refrigerante, pueden indicar un problema grave.

Si aparece una advertencia de recalentamiento del motor pero no se ve ni se escucha vapor, el problema puede no ser tan grave. A veces, el motor puede recalentarse un poco cuando el vehículo:

- Trepa una pendiente larga un día caluroso.
- Se detiene después de marchar a alta velocidad.
- Está en ralentí (regulando) durante períodos prolongados debido al tránsito.
- Lleva un remolque, consulte *Remolque* ⇨ *308*.

Si aparece el mensaje MOTOR RECALENTADO PARE MOTOR o MOTOR RECALENTADO RALENTÍ MOTOR sin signos de vapor, pruebe esto durante aproximadamente un minuto:

1. Apague el aire acondicionado.

2. Encienda la calefacción a máxima temperatura y a máxima velocidad del ventilador. Abra las ventanillas si fuera necesario.
3. Cuando sea seguro hacerlo, salga de la carretera, ponga el cambio en P (Estacionamiento) o N (Punto muerto) y deje el motor en ralentí.

Si el sensor de temperatura del refrigerante del motor ya no está en la zona de recalentamiento, o ya no aparece una advertencia de recalentamiento, se puede conducir el vehículo. Continúe conduciendo el vehículo lentamente durante unos 10 minutos. Mantenga una distancia segura con respecto al vehículo que marcha adelante. Si la advertencia no vuelva a aparecer, continúe conduciendo normalmente y haga verificar que el sistema de refrigeración esté lleno y funciona correctamente.

Si la advertencia persiste, salga de la carretera, deténgase y estacione el vehículo inmediatamente.

Si aún no hay signos de vapor y el vehículo está equipado con un ventilador de refrigeración impulsado por el motor, presione el acelerador hasta que la velocidad del motor sea alrededor del doble de la de ralentí normal durante cinco minutos como mínimo, con el vehículo estacionado. Si la advertencia permanece activa, apague el motor y haga que todos los pasajeros salgan del vehículo hasta que se enfríe.

Si no hay signos de vapor, deje el motor en ralentí durante cinco minutos mientras está estacionado. Si la advertencia sigue apareciendo, apague el motor hasta que se enfríe.

Ventilador del motor

Si el vehículo tiene ventiladores de refrigeración eléctricos, los mismos se podrían escuchar que están girando a una baja velocidad en la mayoría de los casos de conducción del día a día. Puede que los ventiladores se apaguen si no es necesaria una refrigeración. Si se lleva una carga pesada, si se lleva un remolque, si la temperatura exterior es alta, o si se está usando el sistema de aire acondicionado, los ventiladores pueden cambiar a la velocidad alta y puede que se escuche un aumento en el ruido de los mismos. Esto es normal e indica que el sistema de refrigeración está funcionando correctamente. Los ventiladores vuelven a la velocidad baja cuando ya no se necesite una refrigeración adicional.

Los ventiladores de refrigeración eléctricos del motor pueden seguir funcionando luego de haber apagado el motor. Esto es normal y no se requiere de un servicio.

Líquido de lavado

Qué usar

Cuando se necesite agregar líquido del lavaparabrisas, asegúrese de leer las instrucciones del fabricante antes de usarlo. Use líquido que tenga la suficiente protección contra el congelamiento en áreas en donde la temperatura pueda ser inferior a la de congelamiento.

Agregado de líquido del lavaparabrisas

El vehículo cuenta con un mensaje de bajo nivel de líquido del lavaparabrisas en el DIC que se muestra cuando el nivel del líquido del lavaparabrisas es bajo. El mensaje se muestra por 15 segundos cada vez que pone en contacto el encendido. Cuando se muestra el mensaje LÍQUIDO LAVAPARABRISAS BAJO - AÑADIR LÍQUIDO, se necesita agregar líquido lavaparabrisas en el depósito para este líquido.

Abra el tapón con que tiene el símbolo del lavaparabrisas. Agregue líquido del lavaparabrisas hasta que se llene el tanque. Vea la ubicación del depósito en *Vista del compartimento del motor* ⇨ *330*.

Atención

- No utilice líquido lavador que contenga algún tipo de recubrimiento repelente de agua. Esto puede causar que las escobillas del limpiaparabrisas traqueteen o salten.
- No use refrigerante del motor (anticongelante) en el lavaparabrisas. Puede dañar el sistema del lavaparabrisas y la pintura.
- No mezcle agua con líquido del lavaparabrisas listo a usar. El agua puede causar el congelamiento de la solución y dañar el tanque de líquido y otras piezas del sistema del lavaparabrisas.

(Continuación)

Atención (Continuación)

- Cuando use líquido del lavaparabrisas concentrado, siga las instrucciones del fabricante para agregar agua.
- Llene el tanque de líquido del lavaparabrisas solo hasta las tres cuartas partes cuando está muy frío. Esto permite la expansión del líquido si se produce el congelamiento, lo que podría dañar el tanque si estuviera completamente lleno.

Frenos

Los forros de freno de disco tienen integrados indicadores de desgaste que producen un sonido agudo de advertencia cuando están desgastados y se necesitan forros nuevos. El sonido puede ser intermitente o puede oírse continuamente cuando el vehículo está en movimiento, excepto cuando se aplica firmemente el pedal de freno.

⚠ Peligro

El sonido de advertencia de desgaste de los frenos significa que pronto los frenos dejarán de funcionar bien. Esto puede

(Continuación)

Peligro (Continuación)

ocasionar un choque. Cuando oiga el sonido de advertencia de desgaste de los frenos, solicite el servicio del vehículo.

Atención

Continuar conduciendo con los forros de freno desgastados puede ocasionar costosas reparaciones de los frenos.

Algunas condiciones de conducción o climatológicas pueden causar un chillido de los frenos cuando se aplican por primera vez, que desaparece después de varias aplicaciones. Esto no significa que los frenos estén funcionando mal.

Es necesario que las tuercas de rueda estén apretadas correctamente para ayudar a evitar la pulsación de los frenos. Cuando se rotan los neumáticos, inspeccione los forros de freno para detectar el posible desgaste y apriete en forma pareja las tuercas en la secuencia adecuada según las especificaciones de par de apriete.

Consulte *Capacidades y especificaciones* ⇨ *418*.

Las pastillas de freno se deben reemplazar como un conjunto completo por cada eje.

Recorrido del pedal del freno

Consulte a su concesionario si el pedal del freno no vuelve a la altura normal o si hay un rápido aumento del recorrido del pedal. Esto puede ser indicio de que el freno necesita servicio.

Reemplazo de piezas del sistema de frenos

Siempre reemplace las piezas del sistema de freno con piezas de repuesto aprobadas y nuevas. Si no se hace esto, los frenos pueden no funcionar correctamente.
El rendimiento del frenado puede variar de muchas maneras si se instalan piezas de freno incorrectas o si las piezas se instalan incorrectamente.

Sistema de vida útil de las pastillas de freno

Cuándo cambiar las pastillas de freno

Este vehículo cuenta con un sistema que calcula la vida útil restante de las pastillas de los frenos delanteros y traseros. La vida útil de las pastillas de freno se muestra en el centro de información para el conductor (DIC), junto con un porcentaje para cada eje. El sistema se debe restablecer a cero toda vez que se cambien las pastillas de freno.

Cuando el sistema determina que es necesario reemplazar las pastillas de freno, aparece un mensaje que puede incluir el kilometraje remanente.

Las pastillas de freno se deben reemplazar siempre como un conjunto completo por cada eje.

Cómo restablecer a cero el sistema de vida útil de las pastillas de freno

El sistema detecta automáticamente cuando se reemplazan las pastillas de freno muy desgastadas. Cuando se conecta el encendido después de instalar pastillas de freno y sensores de desgaste nuevos, aparece un mensaje. Siga las indicaciones para restablecer a cero el sistema.

El sistema de vida útil de las pastillas de freno también se puede restablecer a cero manualmente:

1. Visualice la vida útil de las pastillas de freno en el DIC. Consulte *Centro de información del conductor (Nivel base)* ⇨ *140* o *Centro de información del conductor (Gama alta)* ⇨ *143*.
2. Seleccione el menú de vida útil de las pastillas de freno:
3. Seleccione las pastillas delanteras o traseras según corresponda.
4. Seleccione YES en el mensaje de confirmación. Repita el procedimiento para las pastillas del otro eje si también se reemplazaron.

Cómo deshabilitar el sistema de vida útil de las pastillas de freno

El sistema de vida útil de las pastillas de freno se puede desactivar. Esto puede ser necesario si se instalan pastillas de freno del mercado de posventa sin sensores de desgaste. Cuando se desactiva el sistema, los porcentajes de vida útil de las pastillas de freno delanteras y traseras no se muestran. No obstante, los indicadores de desgaste integrados que producen un sonido agudo de advertencia cuando las pastillas de freno están desgastadas aún pueden determinar cuándo se deben reemplazar dichas pastillas.

Consulte *Frenos* ⇨ *344*.

Para desactivar el sistema de vida útil de las pastillas de freno:

1. Visualice la vida útil de las pastillas de freno en el DIC. Consulte *Centro de información del conductor (Nivel base)* ⇨ *140* o *Centro de información del conductor (Gama alta)* ⇨ *143*.
2. Seleccione el menú de vida útil de las pastillas de freno:
3. Seleccione DISABLE (DESHABILITAR).

Para volver a activar el sistema de vida útil de las pastillas de freno, siga los pasos precedentes pero seleccione ENABLE (HABILITAR) en el paso 2.

Líquido de frenos

El depósito del cilindro maestro del freno está lleno con líquido de frenos DOT 4 aprobado por GM según se indica en el tapón del depósito. Vea la ubicación del depósito en *Vista del compartimento del motor* ⇨ *330*.

Verificación del líquido de frenos

Con el vehículo en cambio P (Estacionar) en una superficie nivelada, el nivel de líquido de frenos debería estar entre las marcas de mínimo y máximo en el depósito de líquido de frenos.

Hay solo dos razones por las que el nivel de líquido de frenos en el depósito puede bajar:

- Desgaste normal del revestimiento del freno. Cuando se instalan forros nuevos, el nivel de líquido vuelve a subir.
- Una fuga de líquido en el sistema de frenos hidráulicos. Haga reparar el sistema de frenos hidráulicos. Con una fuga, los frenos no funcionarán bien.

Limpie siempre la tapa del depósito de líquido de frenos y el área de alrededor de la tapa antes de sacarla.

No complete el nivel del líquido de frenos. El agregado de líquido no corrige la pérdida. Si se agrega líquido cuando los forros de frenos están desgastados, habrá demasiado líquido cuando se instalen los forros nuevos. Agregue o retire líquido, según sea necesario, solo cuando se realiza un trabajo en el sistema hidráulico del freno.

⚠ Peligro

Si se agrega demasiado líquido de frenos, puede salpicar en el motor y quemarse, si el motor está suficientemente caliente. Usted y otras personas podrían quemarse, y puede dañarse el vehículo. Agregue líquido de frenos solo cuando se realiza un trabajo en el sistema hidráulico del freno.

Cuando el líquido de frenos cae a un nivel bajo, se enciende la luz de advertencia del freno.

Consulte *Indicador de advertencia del sistema de frenos* ⇨ *132*.

El líquido de frenos absorbe agua con el tiempo, lo que degrada la efectividad del líquido de frenos. Reemplace el líquido de frenos a los intervalos especificados para evitar que aumente la distancia de frenado.

Consulte *Mantenimiento programado* ⇨ *406*.

Qué agregar

Use únicamente líquido de frenos DOT 4 aprobado pode GM de un recipiente limpio y sellado.

Consulte *Líquidos y lubricantes recomendados* ⇨ *413*.

⚠ Peligro

El líquido de frenos equivocado o contaminado podría dañar el sistema de frenos. Esto podría resultar en la pérdida de los frenos y un posible accidente. Use siempre el líquido de frenos aprobado por GM.

Atención

Si se salpica líquido de frenos en las superficies pintadas del vehículo, se puede dañar el acabado de la pintura. Lave inmediatamente toda superficie pintada.

Batería

La batería original del equipo no necesita mantenimiento. No quite el tapón ni añada líquido.

Consulte el número de repuesto indicado en la batería original cuando necesite una batería nueva. Vea la ubicación de la batería en *Vista del compartimento del motor* ⇨ *330*.

El vehículo cuenta con una batería de fibra de vidrio absorbente (AGM) de 12 voltios. La instalación de una batería estándar de 12 voltios tendrá como resultado la reducción de la vida útil de la batería de 12 voltios.

Algunos cargadores cuentan con una opción para baterías AGM para usar un cargador de baterías de 12 voltios en la batería AGM de 12 voltios. Si está disponible, use la opción AGM del cargador, para limitar el voltaje de carga a 14,8 voltios. Siga las instrucciones del fabricante del cargador.

Sistema de detenimiento/arranque

Este vehículo cuenta con un sistema de Paro/Arranque para apagar el motor y ayudar a conservar combustible.

Consulte *Sistema de parada/arranque* ⇨ *240*.

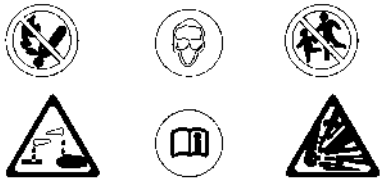

⚠ Peligro

No use fósforos o llamas cerca de la batería de un vehículo. Si necesita más luz, use una linterna.

No fume cerca de la batería de un vehículo.

Cuando trabaje alrededor de la batería de un vehículo, proteja sus ojos con gafas protectoras.

Mantenga a los niños lejos de las baterías de los vehículos.

⚠ Peligro

Las baterías contienen ácido que puede quemarle y gas que puede explotar. Puede lesionarse gravemente si no tiene cuidado.

Siga cuidadosamente las instrucciones cuando trabaje alrededor de una batería.

Los bornes, los terminales y los accesorios relacionados contienen plomo y compuestos de plomo que pueden causar cáncer y daños reproductivos. Lávese las manos después de manipular una batería.

Inmovilización del vehículo

Uso infrecuente: Retire el cable negativo (–) negro de la batería a fin de evitar que la batería se descargue.

Almacenamiento por períodos prolongados: Retire el cable negativo (–) negro de la batería o use un cargador lento.

Tracción en las cuatro ruedas

Caja de transferencia

Cuándo revisar el lubricante

Consulte *Mantenimiento programado* ⇨ *406* para determinar cuándo revisar el lubricante.

Cómo revisar el lubricante

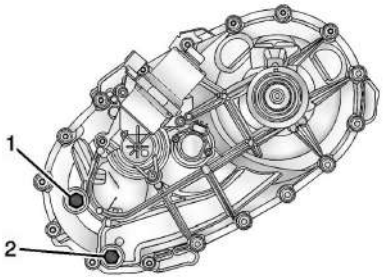

1. Tapón de la boca de llenado
2. Tapón de la boca de drenaje

Para lograr una lectura precisa, el vehículo debe estar sobre una superficie nivelada.

Si el nivel está por debajo de la parte inferior del orificio del tapón de la boca de llenado (1), que está ubicado en la caja de transferencia, se necesita agregar algo de lubricante. Agregue suficiente lubricante como para elevar el nivel hasta la parte inferior del orificio del tapón de la boca de llenado (1). Tenga cuidado de no ajustar demasiado el tapón.

Cuándo cambiar el lubricante

Consulte *Mantenimiento programado* ⇨ *406* para determinar cada cuánto se debe cambiar el lubricante.

Qué usar

Consulte *Líquidos y lubricantes recomendados* ⇨ *413* para determinar el tipo de lubricante a usar.

Eje delantero

Cuándo revisar el lubricante

No es necesario verificar regularmente el líquido del eje delantero, salvo que se sospeche de una pérdida o se sienta un ruido anormal. Una pérdida de líquido podría indicar que hay un problema. Hágalo revisar y reparar. Este servicio puede ser complejo. Consulte al concesionario.

No lave directamente a presión los sellos de salida del eje delantero/trasero y/o la caja de transferencia. El agua de alta presión

puede atravesar los sellos y contaminar el líquido. El líquido contaminado acorta la vida útil de la caja de transferencia y/o de los ejes propulsores, y debe reemplazarse.

Eje trasero

Cuándo revisar el lubricante

No es necesario verificar regularmente el líquido del eje trasero salvo que se sospeche que hay una pérdida o se sienta un ruido anormal. Una pérdida de líquido podría indicar que hay un problema. Hágalo revisar y reparar. Este servicio puede ser complejo. Consulte al concesionario.

No lave directamente a presión los sellos de salida del eje delantero/trasero y/o la caja de transferencia. El agua de alta presión puede atravesar los sellos y contaminar el líquido. El líquido contaminado acorta la vida útil de la caja de transferencia y/o de los ejes propulsores, y debe reemplazarse.

Verificación del mecanismo del freno de estacionamiento y P (Estacionamiento)

⚠ Peligro

Cuando está realizando esta verificación, el vehículo podría comenzar a moverse. Usted y otras personas podrían resultar lesionados, y pueden producirse daños a la propiedad. Asegúrese de que haya espacio libre adelante del vehículo para el caso en que comience a rodar. Esté listo para aplicar el freno normal enseguida si el vehículo comienza a moverse.

Estacione en una pendiente bastante pronunciada con el vehículo mirando cuesta abajo. Mantenga su pie en el freno normal y aplique el freno de estacionamiento.

- Para verificar la capacidad de retención del freno de estacionamiento: Con el motor en marcha y la transmisión en N (Punto muerto), retire lentamente la presión del pie sobre el pedal del freno normal. Hágalo hasta que el vehículo quede retenido por el freno de estacionamiento únicamente.
- Para verificar la capacidad de retención del mecanismo de P (Estacionamiento): Con el motor en marcha, haga el cambio a P (Estacionamiento). Luego, suelte el freno de estacionamiento y a continuación el freno normal.

Comuníquese con su concesionario si necesita servicio.

Sustitución de las escobillas de los limpiaparabrisas

Deben inspeccionarse las escobillas del limpiaparabrisas para detectar desgaste o rajaduras.

Para el tipo y tamaño adecuados, vea *Partes de repuesto de mantenimiento* ⇨ *414*.

Atención

Si permite que el brazo del limpiaparabrisas toque el parabrisas cuando no está instalada la escobilla, se podría dañar el parabrisas. Cualquier avería que se produzca no sería cubierta por la garantía del vehículo. No permita que el brazo del limpiaparabrisas toque el parabrisas.

Sustitución de las escobillas de los limpiaparabrisas delanteros

Para reemplazar el ensamble de la hoja del limpiaparabrisas:

1. Tire del conjunto del limpiaparabrisas para apartarlo del parabrisas.

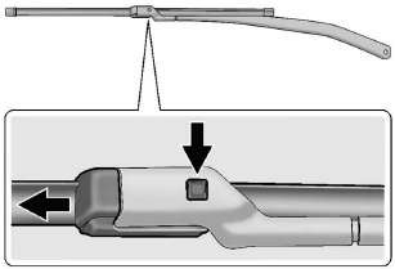

2. Presione el botón en el medio del conector del brazo del limpiaparabrisas y tire de la escobilla para quitarla del conector del brazo.
3. Retire la escobilla del limpiaparabrisas.
4. Invierta los pasos 1 a 3 para volver a colocar la escobilla del limpiaparabrisas.

Sustituir las escobillas del limpiaparabrisas trasero

Para reemplazar la escobilla del limpialuneta:

1. Con el limpiaparabrisas trasero en la posición de apagado, abra el cristal levadizo para acceder al brazo/hoja del limpiaparabrisas trasero.

   La hoja del limpiaparabrisas trasero no se bloqueará en posición vertical, así que tenga cuidado al retirarla del vehículo.

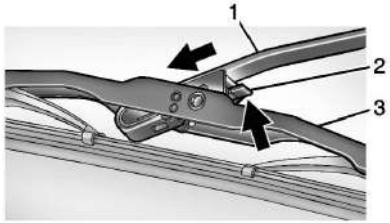

2. Empuje la palanca de desbloqueo (2) para desenganchar el gancho y empuje el brazo del limpiaparabrisas (1) fuera del conjunto de escobilla (3).
3. Empuje el nuevo ensamble de hoja de forma segura en el gancho del brazo del limpiaparabrisas hasta que la palanca de desbloqueo haga clic en su lugar.
4. Regrese el ensamble de brazo y hoja del limpiaparabrisas a la posición de reposo en el cristal.

Reemplazo de cristales

Si se debe reemplazar el parabrisas o un vidrio lateral delantero, consulte con su concesionario para determinar el correcto vidrio de reemplazo.

Sustitución del parabrisas

Sistema HUD

El parabrisas forma parte del sistema HUD. Si se debe reemplazar el parabrisas, obtenga uno que esté diseñado para HUD, de lo contrario, la imagen del HUD puede aparecer fuera de foco.

Sistemas de asistencia al conductor

Si se hace necesario reemplazar el parabrisas y el vehículo está equipado con un sensor de cámara delantera para el sistema de asistencia el conductor, se recomienda un parabrisas de repuesto de GM. El parabrisas de repuesto debe ser montado de conformidad con las especificaciones de GM para obtener una correcta alineación. Si no es así, estos sistemas puede que no funcionen correctamente, pudiendo

presentar mensajes o no funcionar para nada. Consulte a su concesionario respecto a la correcta sustitución del parabrisas.

Amortiguador(es) a gas

El vehículo cuenta con gas de retención para ofrecer asistencia para levantar y mantener abierto el capó/baúl/sistema de portón trasero en la posición de apertura total.

⚠ Peligro

Si fallan los amortiguadores a gas que mantienen abierto el capó, baúl y/o portón trasero, usted u otros podrían lastimarse de forma grave. Lleve el vehículo a su concesionario para mantenimiento inmediato. Inspeccione visualmente de forma periódica los amortiguadores a gas por signos de desgaste, fisuras u otros daños. Compruebe y asegúrese que el capó/baúl/portón trasero se mantiene abierto con suficiente fuerza. No opere si los amortiguadores no logran mantener el capó/baúl/portón trasero. Haga que el vehículo reciba servicio.

Atención

No aplique cinta o cuelgue objetos en los amortiguadores a gas. Tampoco empuje hacia abajo o tire de los amortiguadores a gas. Esto puede causar daños al vehículo.

Consulte *Mantenimiento programado* ⇨ *406*.

Capó

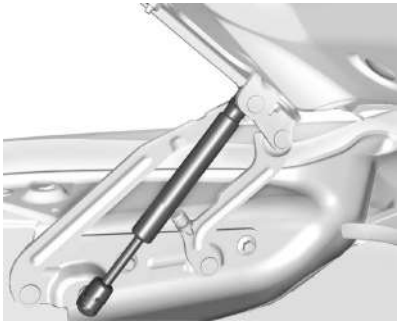

Baúl

Portón trasero

Orientación de los faros

Direccionamiento de los faros

La orientación de los faros está predeterminada y no debería requerir ajustes ulteriores.

Si el vehículo se daña en un choque, la orientación de los faros puede afectarse. Si es necesario ajustar los faros, consulte a su concesionario.

Sustitución de las lámparas

Para el tipo apropiado de lámparas de repuesto, o cualquier procedimiento de cambio de lámparas no indicado en esta sección, comuníquese con su concesionario.

Atención
No sustituya lamparitas incandescentes por lamparitas de repuesto LED de posventa. Esto puede averiar el sistema eléctrico del vehículo.

Iluminación de LED

Este vehículo cuenta con varias lámparas LED. Para el reemplazo de cualquier conjunto de iluminación LED, comuníquese con su concesionario.

Luces traseras, luces de giro, luces de freno y luces de marcha atrás (Solo Chevrolet)

Conjunto de luz trasera de gama baja

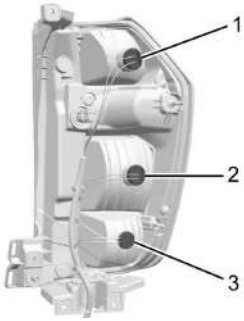

1. Luz de frenos
2. Luz indicadora de giro
3. Luz de marcha atrás

Se recomienda reemplazar los ojales cuando reemplace una lámpara. Consulte al concesionario.

Para reemplazar una de estas lámparas:

1. Abra el portón trasero.

2. Retire la pieza de ajuste central jalando hacia el centro del vehículo para desenganchar los broches.

3. Retire la cubierta de cierre de la luz trasera inferior del ensamble de la luz trasera jalando hacia atrás desde la parte superior e inferior para desenganchar los broches.

4. Retire los dos tornillos de montaje de las lámparas traseras.

5. Jale hacia atrás el ensamble de la lámpara trasera para retirarlo del vehículo.
6. Gire el portalámpara hacia la izquierda.
7. Extraiga la lámpara derecho del casquillo.
8. Reemplace la lámpara e invierta los pasos 1-6 para reinstalarla.

Sistema eléctrico

Sobrecarga del sistema eléctrico

El vehículo cuenta con fusibles y disyuntores para protección contra la sobrecarga del sistema eléctrico.

Cuando la carga de corriente eléctrica es demasiado alta, el disyuntor se abre y cierra, protegiendo al circuito hasta que la carga de corriente vuelva a la normalidad o se repare el problema. De esta forma se reduce en gran medida la probabilidad de sobrecarga del circuito e incendio causados por problemas eléctricos.

Los fusibles y los disyuntores protegen los cables que suministran alimentación eléctrica a los dispositivos de su vehículo.

Si se produce un problema en la ruta y es necesario reemplazar un fusible, puede tomarse prestado un fusible del mismo amperaje. Elija alguna función del vehículo que no necesite usar y reemplácelo tan pronto sea posible.

Para verificar un fusible, observe la banda en el interior del mismo. Si la banda está rota o fundida, reemplace el fusible. Asegúrese de reemplazar un fusible quemado con otro de igual tamaño y valor nominal.

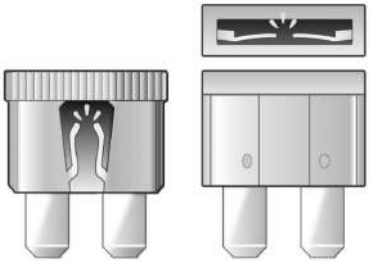

Sustitución de un fusible quemado

1. Apague el vehículo.
2. Localice el extractor de fusibles en la tapa de extremo del tablero de instrumentos.

   Consulte *Caja de fusibles del tablero de instrumentos* ⇨ *360*.

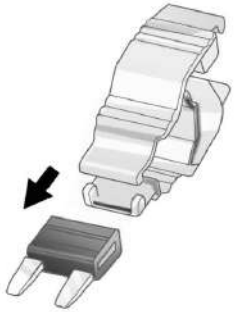

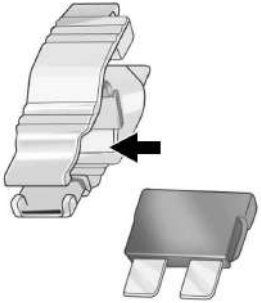

3. Use el extractor de fusibles para retirar el fusible sujetándolo desde la parte superior o de los laterales, tal como se muestra.

4. Si el fusible se debe reemplazar inmediatamente, se suministran también fusibles de repuesto en la tapa de extremo del tablero de instrumentos o se puede tomar un fusible de reemplazo transitorio del mismo amperaje en el bloque de fusibles. Elija un fusible de una función del vehículo que no necesite para así operar el vehículo de forma segura. Repita los pasos 2-3.
5. Inserte el fusible de repuesto en la ranura vacía correspondiente al fusible quemado.

En cuanto tenga una oportunidad, visite a su concesionario para reemplazar el fusible quemado.

Cableado de los faros

Una sobrecarga eléctrica puede causar que las lámparas se enciendan y apaguen o, en algunos casos, que permanezcan apagadas. Haga que se verifique el cableado de los faros inmediatamente si las lámparas se encienden y apagan o permanecen apagadas.

Limpiaparabrisas

Si el motor del limpiaparabrisas se recalienta debido a una capa pesada de hielo o nieve, los limpiaparabrisas se detendrán hasta que se enfríe el motor y luego volverán a arrancar.

Si bien el circuito está protegido contra la sobrecarga eléctrica, la sobrecarga debida a nieve o hielo pesados puede causar daños en el varillaje de los limpiaparabrisas. Limpie siempre el hielo y la nieve pesados del parabrisas antes de utilizar los limpiaparabrisas.

Si la sobrecarga se debe a un problema eléctrico y no a la nieve y el hielo, asegúrese de que se repare.

Fusibles y disyuntores

Los circuitos del cableado del vehículo están protegidos contra los cortocircuitos por una combinación de fusibles y disyuntores. De esta forma se reduce en gran medida la probabilidad de daños causados por problemas eléctricos.

⚠ Peligro

Los fusibles y disyuntores están marcados con su amperaje. No exceda el amperaje especificado al reemplazar fusibles y disyuntores. Usar un fusible o disyuntor desmedido puede provocar que el vehículo se prenda fuego. Usted y otros podrían lastimarse de forma grave o morir.

⚠ Peligro

Es peligroso instalar o usar fusibles que no cumplan con las especificaciones de los fusibles originales de GM . Los fusibles podrían fallar y provocar un incendio. Usted u otras personas podrían sufrir heridas o perder la vida, y puede dañarse el vehículo.

Consulte *Accesorios y modificaciones del vehículo* ⇨ *327* y *Información general* ⇨ *327*.

Para comprobar o reemplazar un fusible quemado, consulte *Sobrecarga del sistema eléctrico* ⇨ *353*.

Caja de fusibles del compartimento del motor

El bloque de fusibles del compartimiento del motor está en el compartimiento del motor, del lado del conductor del vehículo.

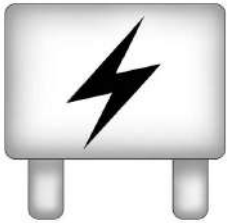

Levante la cubierta para acceder al bloque de fusibles.

Atención

Si se salpican líquidos en cualquier componente eléctrico del vehículo, se puede dañar. Mantenga siempre colocadas las tapas de los componentes eléctricos.

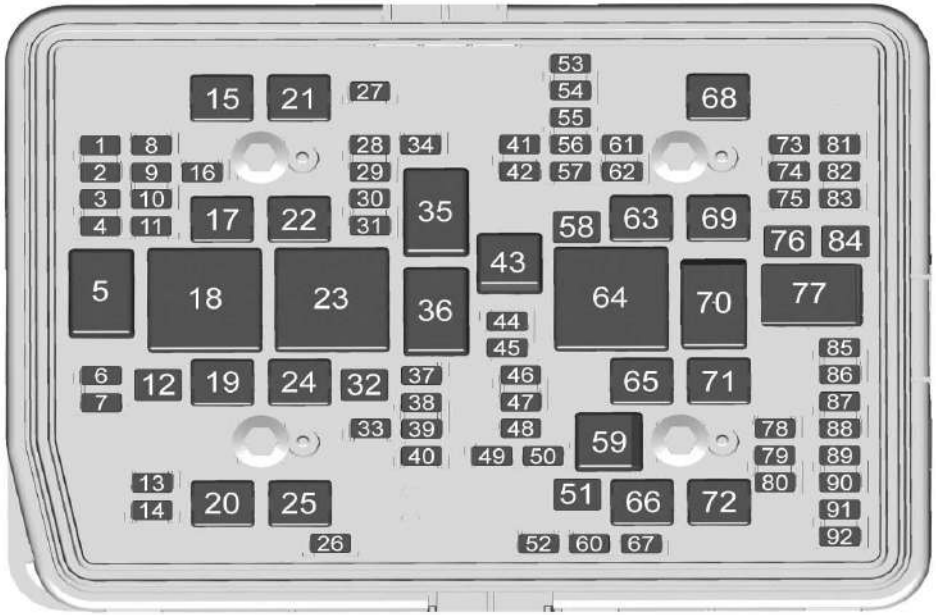

Fusibles	Utilización
1	–
2	–
3	–
4	–
6	ELM 7 – Módulo de iluminación exterior 7
7	ELM 4 – Módulo de iluminación exterior 4
8	–
9	ELM 5 – Módulo de iluminación exterior 5

Fusibles	Utilización
10	ELM 6 – Módulo de iluminación exterior 6
11	Auxiliar
12	–
13	Lavaparabrisas delantero
14	Lavaluneta trasera
15	REC 2 – Caja eléctrica central trasera 2
16	Sonda de poder
17	Auxiliar
19	Inversor de CC/CA
20	IECR 2
21	–
22	IECL 2
24	EBCM – Módulo de control electrónico del freno
25	REC 1 – Caja eléctrica central trasera 1
26	Lavado de cámara
27	Bocina
28	Faro RT – Derecho
29	Faro LT – Izquierdo
30	ELM 3 – Módulo de iluminación exterior 3
31	ELM 1 – Módulo de iluminación exterior 1
32	–
33	Sin C/R
34	–
37	Diagnóstico en el vehículo (OBD) Carrocería
38	Carrocería MISC
39	Modificador
40	MISC Tablero de instrumentos (IP)
41	Luces de estacionamiento del remolque
42	Luz trasera derecha
44	Remolque
45	Motor de eje secundario
46	Encendido del módulo de control del motor (ECM)
47	OBD Motor
48	–
49	TCM - Módulo de control de telemática
50	Embrague del aire acondicionado
51	TCCM – Módulo de control de la caja de transferencia
52	Limpiaparabrisas
53	–
54	Luces traseras izquierdas
55	Luz de marcha atrás del remolque
56	SADS – Sistema de amortiguación semiactivo
57	Auxiliar
58	Motor de arranque
60	AFM 1 – Administración activa del combustible 1
61	Control automático de las luces (ALC) Principal
62	ICCM/CVS/DEF – Módulo integrado de control de chasis/Solenoide de ventilación del recipiente/ Líquido de escape diésel

Fusibles	Utilización
63	Frenos del remolque
65	AUX UEC – Caja eléctrica central auxiliar de debajo del capó
66	Motor de ventilador de refrigeración izquierdo
67	AFM 2 – Administración activa del combustible 2
68	Control automático de las luces (ALC) Motor
69	Piñón de arranque
71	Motor de ventilador de refrigeración inferior
72	Motor de ventilador de refrigeración derecho/ Inferior
73	Luz direccional/de freno izquierda de remolque
74	TIM 2 – Módulo de interfaz del remolque 2
75	DEFC – Controlador de líquido del escape diésel
76	ELEC RNG BDS
78	ECM – Módulo de control del motor

Fusibles	Utilización
79	–
80	Bomba de enfriamiento de cabina 17W
81	Luz direccional/de freno derecha de remolque
82	TIM 1 – Módulo de interfaz del remolque 1
83	FTZM – Módulo del área del tanque de combustible
84	Batería del acoplado
85	Motor
86	ECM – Módulo de control del motor
87	Inyector B par
88	Sensor de 02 B
89	Sensor de 02 A
90	Inyector A impar
91	Control del acelerador del módulo de control del motor (ECM)
92	Obturador AERO de embrague de ventilador de refrigeración

Relés	Utilización
5	–
18	Inversor de CC/CA
23	–
35	Luz de estacionamiento
36	Marcha/arranque
43	Motor de eje secundario
59	Embrague del aire acondicionado
64	Motor de arranque
70	Piñón de arranque
77	Tren motriz

Caja de fusibles del tablero de instrumentos

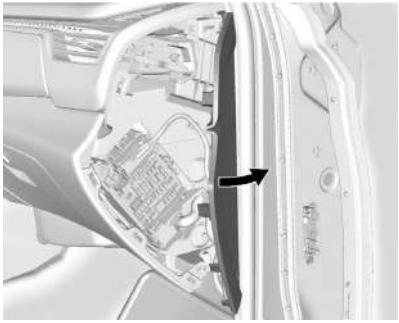

La puerta de acceso del bloque de fusibles del tablero de instrumentos del lado derecho está en el borde del lado del acompañante del tablero de instrumentos.

Extraiga la cubierta para acceder al bloque de fusibles. Se dispone de un extractor de fusibles en la tapa del extremo derecho del tablero de instrumentos.

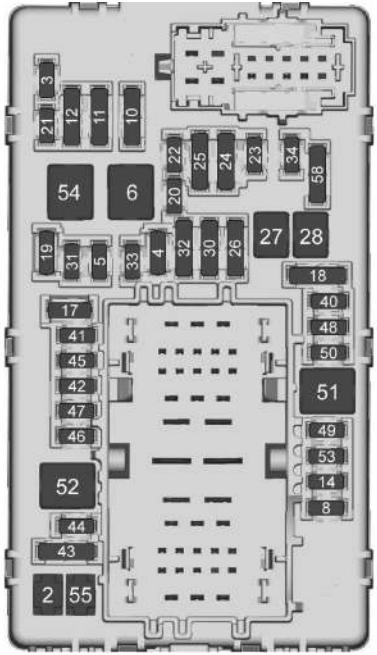

Hay relés en la parte trasera de la caja de fusibles. Para acceder, presione las lengüetas y retire la caja de fusibles.

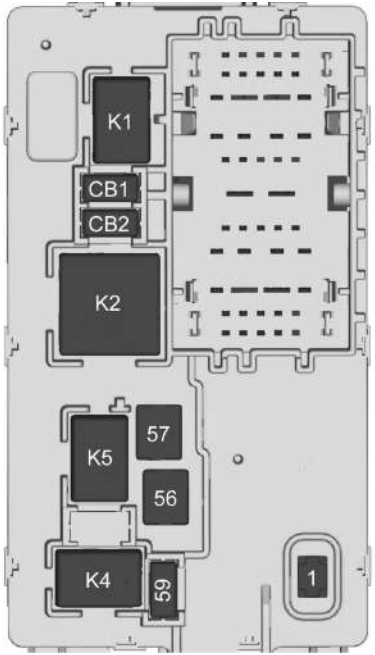

El vehículo puede no estar equipado con todos los fusibles, los relés y las funciones que se muestran.

Fusibles	Utilización
F1	Puerta derecha
F2	Puerta izquierda
F3	Sistema universal de apertura de puerta de garaje (UGDO)/ Llamada manos libres OnStar (OHC)/Cámara
F4	BCM 2 – Módulo de control de la carrocería 2
F5	Pantallas
F6	Ventilador delantero
F8	Panel de puerta izquierda
F10	Bloqueo de inclinación/ columna
F11	USB/Conector de enlace de datos (DLC)
F12	Módulo de puerta de enlace central (CGM)/Onstar
F14	Panel de puerta derecha
F17	Control del volante
F18	AVM 1 – Módulo de vibración activa 1
F19	–
F20	–
F21	–

Fusibles	Utilización
F22	Volante calefaccionado
F23	–
F24	–
F25	Optimización del motor de búsqueda (SEO)/ MODIFICADOR
F26	USB/Optimización del motor de búsqueda (SEO) Alimentación retenida para accesorios (RAP)
F27	Tomacorriente auxiliar (APO)/ Alimentación retenida para accesorios
F28	Auxiliar
F30	SDM/AOS – Módulo de detección y diagnóstico/ Detección automática de ocupante
F31	BCM 3 – Módulo de control de la carrocería 3
F32	Módulo de pila central (CSM)/USB
F33	BCM 4 – Módulo de control de la carrocería 4
F34	Salida de estacionamiento

Fusibles	Utilización
F40	–
F41	–
F42	Interruptor del freno de estacionamiento eléctrico
F43	RSE – Equipo para costado de ruta
F44	AVM 2 – Módulo de vibración activa 2
F45	Módulo de radio
F46	BCM 1A – Módulo de control de la carrocería 1A
F47	–
F48	TCM - Módulo de control de telemática
F49	BCM 1 – Módulo de control de la carrocería 1
F50	DMS – Sistema de monitoreo del conductor
F51	–
F52	–
F53	–
F54	Techo solar
F55	APO 3 – Tomacorriente auxiliar 3

Fusibles	Utilización
F56	DC/DC CNV BATT 1 – Convertidor de corriente continua/corriente continua Batería 1
F57	DC/DC CNV BATT 2 – Convertidor de corriente continua/corriente continua Batería 2
F58	Auxiliar
F59	–

Disyuntores	Utilización
CBO1	APO 1 – Tomacorriente auxiliar 1
CBO2	APO 2 – Tomacorriente auxiliar 2

Relés	Utilización
K1	–
K2	RAP/ACCY 1 – Alimentación retenida para accesorios/ Accesorios 1
K4	RAP/ACCY 2 – Alimentación retenida para accesorios/ Accesorios 2

Relés	Utilización
K5	–

Caja de fusibles del compartimiento trasero

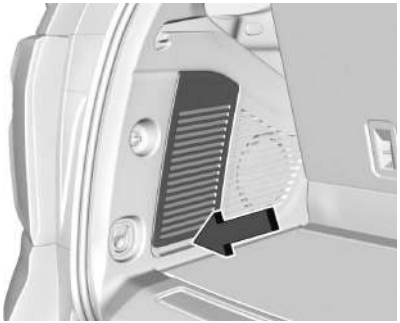

La caja de fusibles del compartimiento trasero se encuentra detrás del panel de acceso, sobre el lado izquierdo del compartimento.

Tire del panel para quitarlo, sujetándolo de las ranuras de acceso en el borde trasero.

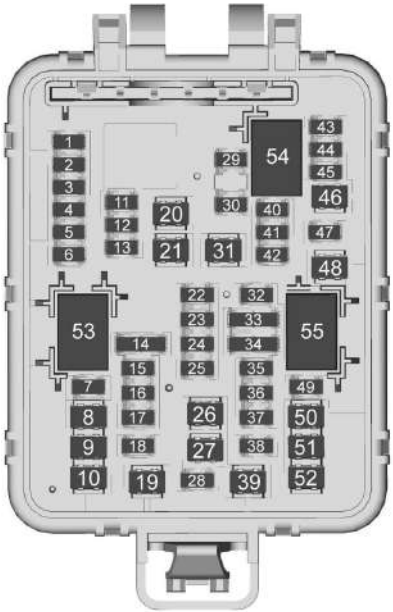

El vehículo puede no estar equipado con todos los fusibles, los relés y las funciones que se muestran.

Fusibles	Utilización
F01	RFA – Actuador de función remota
F02	WCM – Módulo de carga inalámbrica
F03	Módulo de asientos calefaccionados Fila 1 (Batería 1)
F04	Módulo del asiento con memoria (MSM) conductor
F05	–
F06	–
F07	Amp Aux 2 – Amplificador auxiliar 2
F08	–
F09	SEO UPFTR 2 – Optimización del motor de búsqueda Modificador 2
F10	Motor cinturón de seguridad pasajero
F11	Fila de asientos plegables eléctricos 2
F12	GBS
F13	–
F14	–
F15	Módulo de asientos calefaccionados Fila 1 (Batería 2)
F16	RH CINCH Latch – Pestillo de correa lado derecho
F17	Módulo del asiento con memoria pasajero
F18	Limpialuneta
F19	Motor cinturón de seguridad conductor
F20	Desempañador trasero
F21	–
F22	Control de pantalla de HVAC trasera
F23	EOCM – Módulo de cálculo de objetos externos
F24	Amp Aux 3 – Amplificador auxiliar 3
F25	OBS DET
F26	RDCM – Módulo de control de tracción trasera
F27	Amp Aux 1 – Amplificador auxiliar 1
F28	VPM – Módulo de procesamiento de video
F29	–
F30	–
F31	Amp – Amplificador
F32	–
F33	ICCM – Módulo integrado de control de chasis
F34	Módulo de asientos calefaccionados Fila 2
F35	HFCR
F36	ELM – Módulo de iluminación exterior
F37	–
F38	Consola deslizante eléctrica
F39	–
F40	–
F41	–
F42	–
F43	UPA – Asistencia de estacionamiento universal
F44	–

Fusibles	Utilización
F45	AFL AHL – Iluminación delantera adaptable/ Nivelación automática de los faros
F46	Motor de ventilador de HVAC trasero
F47	LH CINCH Latch – Pestillo de correa lado izquierdo
F48	Módulo de reclinación de asiento eléctrico
F49	Cristal levadizo
F50	Asiento eléctrico del conductor
F51	Módulo de compuerta levadiza eléctrica
F52	Asiento eléctrico del acompañante

Relés	Utilización
K53	–
K54	–
K55	CRISTAL LEVADIZO

Ruedas y neumáticos

Neumáticos

Cada vehículo nuevo de GM viene con neumáticos de alta calidad de un fabricante de neumáticos líder. Consulte en el manual de la garantía la información respecto a la garantía de los neumáticos, y dónde obtener servicio. Por más información, consulte al fabricante del neumático.

⚠ Peligro

- Los neumáticos mal mantenidos y usados incorrectamente son peligrosos.
- Sobrecargar los neumáticos puede causar su sobrecalentamiento por excesiva flexión. Podría producirse un reventón y un choque grave. Consulte *Límites de carga del vehículo* ⇨ *233*.
- Los neumáticos poco inflados presentan el mismo peligro que los sobrecargados. El choque que

(Continuación)

Peligro (Continuación)

causan podría causar lesiones graves. Revise todos los neumáticos con frecuencia para mantener la presión recomendada. La presión de los neumáticos se debe comprobar cuando están fríos.

- Los neumáticos excesivamente inflados tienen mayor probabilidad de sufrir cortes, pinchazos o romperse por un impacto súbito, como el sufrido al pasar un bache. Mantenga los neumáticos a la presión recomendada.
- Los neumáticos desgastados o viejos pueden causar un choque. Si la banda de rodadura está muy desgastada, sustitúyalos.
- Sustituya los neumáticos averiados por golpes sufridos baches, cordones, etc.

(Continuación)

Peligro (Continuación)

- Los neumáticos mal reparados pueden causar un choque. Solo su concesionario o un taller de neumáticos autorizado debe reparar, reemplazar, retirar y colocar los neumáticos.
- No haga girar rápidamente los neumáticos a más de 56 km/h (35 mph) sobre superficies resbalosas como nieve, barro, hielo, etc. El girar excesivo puede hacer que exploten neumáticos.

Consulte *Presión de los neumáticos para operación a alta velocidad* ⇨ *367* para información sobre cómo ajustar la presión de inflado para la conducción a alta velocidad.

Neumáticos para todas las estaciones

Este vehículo puede venir con neumáticos para todas las estaciones. Estos neumáticos están diseñados para proporcionar un buen funcionamiento general en la mayoría de las superficies de caminos y condiciones meteorológicas. Los neumáticos del equipo original diseñados según criterios de desempeño de neumáticos específicos de GM tienen el código de especificación TPC moldeado en la pared lateral. Los neumáticos para todas las estaciones del equipo original pueden identificarse por los dos últimos caracteres de este código TPC, que serán "MS".

Considere colocar neumáticos para invierno en el vehículo si espera conducir con frecuencia por caminos cubiertos de nieve o hielo. Los neumáticos para todas las estaciones proporcionan un desempeño adecuado para la mayoría de condiciones de conducción en invierno, pero a menudo no ofrecen el mismo nivel de tracción o desempeño que los neumáticos para invierno sobre caminos cubiertos de nieve o hielo.

Consulte *Neumáticos para invierno* ⇨ *365*.

Neumáticos para invierno

Este vehículo no se equipó originalmente con neumáticos para invierno. Los neumáticos para invierno están diseñados para dar mayor tracción en caminos cubiertos de nieve y hielo. Considere colocar neumáticos para invierno en el vehículo si espera conducir con frecuencia por caminos cubiertos de hielo o nieve. Consulte a su concesionario por la disponibilidad de neumáticos de invierno y su correcta instalación. Consulte también *Compra de neumáticos nuevos* ⇨ *375*.

Con los neumáticos de invierno es posible que haya menor tracción en caminos secos, más ruido de rodaje y menor vida útil de la banda de rodadura. Después de pasar a neumáticos de invierno, esté atento a los cambios en la maniobrabilidad y el frenado del vehículo.

Si usa neumáticos de invierno:

- Use neumáticos de la misma marca y banda de rodadura en las cuatro ruedas.
- Use solo neumáticos radiales de igual tamaño, intervalo de carga y velocidad nominal que las equipadas originalmente.

Es posible que no haya neumáticos para invierno con la misma clasificación de velocidad que los neumáticos originales para las clasificaciones de velocidad H, V, W, Y y ZR. Si elige neumáticos de invierno de menor velocidad nominal, no supere jamás la velocidad máxima permitida del neumático.

Neumáticos de perfil bajo

Si el vehículo lleva neumáticos de tamaño 275/55R20 o 275/50R22, se clasifican como neumáticos de perfil bajo.

Atención

Los neumáticos de perfil bajo son más susceptibles a sufrir daños por los peligros de la carretera o el impacto de cordones que los neumáticos de perfil estándar. Se pueden producir daños al neumático y/o al conjunto de rueda al entrar en contacto con peligros de la carretera tales como baches u objetos con bordes filosos, o al deslizarse contra un cordón. La garantía no cubre este tipo de averías. Mantenga los neumáticos inflados a la presión correcta y cuando sea posible, evite el contacto con cordones, baches y otros peligros de la carretera.

Neumáticos todo terreno

Este vehículo puede tener neumáticos todo terreno o para terreno de lodo. Estos neumáticos proporcionan un buen desempeño en la mayoría de las superficies de caminos, las diferentes condiciones climáticas y la conducción fuera de carretera.

Consulte *Conducción todoterreno* ⇨ *225*.

El dibujo de estos neumáticos puede desgastarse de forma más despareja que en otros neumáticos. Tenga en consideración rotar los neumáticos más frecuentemente que a los intervalos de 12.000 km (7.500 mi) si se nota un desgaste irregular cuando hace revisar los neumáticos.

Consulte *Revisión de los neumáticos* ⇨ *372*.

Presión de los neumáticos

Los neumáticos necesitan estar inflados con aire a la presión correcta para funcionar eficazmente.

⚠ Peligro

No es bueno que los neumáticos estén demasiado inflados o poco inflados. Los neumáticos poco inflados, o que no tienen suficiente aire, pueden causar:

(Continuación)

Peligro (Continuación)

- Sobrecarga y sobrecalentamiento de los neumáticos, que pueden producir un reventón.
- Desgaste prematuro o desparejo.
- Mala maniobrabilidad.
- Mayor consumo de combustible.

Los neumáticos excesivamente inflados, o que tienen demasiado aire, pueden causar:

- Desgaste fuera de lo común.
- Mala maniobrabilidad.
- Incomodidad en la marcha.
- Daños innecesarios producidos por riesgos de la carretera.

La placa de información de neumáticos y carga del vehículo indica los neumáticos del equipo original y su presión correcta de inflado en frío. La presión recomendada es la mínima presión de aire necesaria para soportar la carga máxima permitida para el vehículo.

Consulte más información sobre cuánto peso puede transportar el vehículo, así como un ejemplo de placa de información de neumáticos y carga, en *Límites de carga del vehículo* ⇨ *233*. Cómo se carga el vehículo afecta su maniobrabilidad y la comodidad de la marcha. Jamás cargue en el vehículo un peso mayor al que está diseñado para transportar.

Cuándo comprobar

Compruebe el inflado de los neumáticos una vez o más al mes.

No olvide el neumático de auxilio, si es que el vehículo la tiene. Para más información, consulte *Rueda de auxilio normal* ⇨ *390*.

Cómo comprobar

Utilice un manómetro de bolsillo de buena calidad para revisar la presión de los neumáticos. Con mirar el neumático no se puede saber si está correctamente inflado. Compruebe la presión de los neumáticos cuando están fríos, es decir, cuando hace más de tres horas que no se conduce el vehículo o no más de 1,6 km (1 milla).

Quite la tapa de la válvula del neumático. Apoye firmemente el manómetro contra la válvula para leer la presión. Si la presión de inflado en frío coincide con la presión recomendada en la placa de información de neumáticos y carga, no es necesario ningún ajuste adicional. Si la presión de inflado es baja, agregue aire hasta alcanzar la presión recomendada. Si la presión de inflado es alta, oprima el vástago metálico en el centro de la válvula del neumático para dejar escapar aire.

Vuelva a comprobar la presión del neumático con el manómetro.

Vuelva a colocar las tapas de las válvulas en los vástagos de válvulas para que no entre tierra y humedad. Use únicamente tapas de válvulas diseñadas por GM para este vehículo. Podría llegar a dañar los sensores TPMS y no estarían cubiertos por la garantía.

Presión de los neumáticos para operación a alta velocidad

⚠ Peligro

Si se conduce a altas velocidades, de 160 km/h (100 mph) o superiores, se aplica una tensión adicional sobre los neumáticos. La conducción sostenida a alta velocidad causa una acumulación excesiva de calor y puede causar una falla repentina de los neumáticos. Eso podría causar un choque y usted u otras personas podrían matarse. Algunos neumáticos especificados para alta velocidad requieren el ajuste de la presión de inflado para funcionar a altas velocidades. Cuando los límites de velocidad y las condiciones de la carretera permiten que el vehículo puede marchar a altas velocidades, asegúrese de que los neumáticos estén especificados para alta velocidad, en excelente estado y ajustados con la presión de inflado correcta para la carga del vehículo.

Los vehículos con tamaños de neumáticos enumerados en la tabla de Presiones de inflado de operación de alta velocidad

requieren un ajuste de presión de inflado cuando se conduce el vehículo a velocidades de 160 km/h (100 mph) o mayores. Establezca la presión de inflado del neumático frío al valor correspondiente en la tabla para el tamaño del neumático en el vehículo.

Presiones de inflado de operación de alta velocidad	
Tamaño del neumático	**kPa (psi) de presión de inflado en frío**
265/65R18 114T	240 kPa (35 psi)
275/55R20 113V (2WD)	270 kPa (39 psi)
275/55R20 113V (4WD)	260 kPa (38 psi)
275/60R20 115T	240 kPa (35 psi)
275/50R22 111H	270 kPa (39 psi)

Vuelva a ajustar los neumáticos a la presión de inflado en frío recomendada cuando termine la marcha a altas velocidades. Consulte *Límites de carga del vehículo* ⇨ *233* y *Presión de los neumáticos* ⇨ *366*.

Sistema monitor de presión de los neumáticos

Atención

Las modificaciones realizadas al sistema monitor de presión de los neumáticos (TPMS) por cualquiera que no sea un

(Continuación)

Atención (Continuación)

establecimiento de servicio autorizado, pueden invalidar la autorización para usar el sistema.

El sistema monitor de presión de los neumáticos (TPMS) utiliza tecnología de radio y sensores para verificar los niveles de presión de los neumáticos. Los sensores del TPMS monitorean la presión del aire de los

neumáticos de su vehículo y transmiten las lecturas a un receptor ubicado en el vehículo.

Cada neumático, incluido el de auxilio (si está provisto) debe verificarse mensualmente en frío e inflado a la presión recomendada por el fabricante del vehículo en la placa o etiqueta de presión de inflado de neumáticos del vehículo. (Si su vehículo tiene neumáticos de tamaño diferente al indicado en la placa o etiqueta de presión de inflado, debe determinar la presión de inflado correcta para esos neumáticos).

Como característica de seguridad adicional, su vehículo ha sido equipado con un sistema de monitoreo de presión de los neumáticos (TPMS) que enciende un indicador de baja presión cuando uno o más de sus neumáticos está significativamente poco inflado.

En consecuencia, cuando se enciende el indicador de baja presión de los neumáticos, debe detenerse y verificarlos lo antes posible, e inflarlos a la presión correcta. Conducir con un neumático significativamente poco inflado causa que el neumático se recaliente y puede ocasionar la falla del mismo. El inflado insuficiente también reduce la economía de combustible y la vida útil de la banda de rodamiento del neumático, lo que puede afectar a la capacidad para maniobrar y detener el vehículo.

Tenga en cuenta que el TPMS no es un sustituto del mantenimiento y es responsabilidad del conductor mantener la presión correcta de los neumáticos, incluso si el inflado insuficiente no ha llegado al nivel que dispara el encendido del indicador de baja presión de inflado de los neumáticos del TPMS.

Su vehículo también está equipado con un indicador de falla del TPMS que indica cuando el sistema no funciona correctamente. El indicador de falla del TPMS está combinado con el indicador de baja presión de los neumáticos. Cuando el sistema detecta una falla, el indicador parpadea durante aproximadamente un minuto y luego queda encendido continuamente. Esta secuencia continúa durante los arranques subsiguientes del vehículo mientras exista la falla.

Cuando se enciende el indicador de falla, el sistema puede no ser capaz de detectar o enviar una señal de baja presión de los neumáticos como está previsto. Las fallas del TPMS pueden producirse por diversas razones, incluida la instalación de neumáticos o ruedas de repuesto o alternativos en el vehículo, que impiden que el TPMS funcione correctamente. Verifique siempre el indicador de falla del TPMS después de reemplazar uno o más neumáticos o ruedas en su vehículo, para asegurar que los neumáticos y ruedas de reemplazo o alternativos permitan que el TPMS continúe funcionando correctamente.

Para más información, consulte *Funcionamiento del monitor de presión de los neumáticos* ⇨ *369*.

Funcionamiento del monitor de presión de los neumáticos

Este vehículo puede tener un sistema monitor de presión de los neumáticos (TPMS). El TPMS está diseñado para advertir al conductor cuando existe una situación de baja presión de los neumáticos. Los sensores del TPMS están montados en cada conjunto de neumático y rueda, excluido el conjunto de rueda y neumático de auxilio. Los sensores del TPMS monitorean la presión del aire de los neumáticos del vehículo y transmiten las lecturas a un receptor ubicado en el vehículo.

Cuando se detecta una situación de baja presión de los neumáticos, el TPMS enciende la luz de advertencia de baja presión de los neumáticos ubicada en el cuadro de instrumentos. Si se enciende la luz de advertencia, deténgase lo antes posible e infle los neumáticos a la presión recomendada que se muestra en la etiqueta de información de carga y neumáticos.

Consulte *Límites de carga del vehículo* ⇨ *233*.

Aparece un mensaje en el centro de información del conductor (DIC) indicando que se debe controlar la presión en un determinado neumático. La luz de advertencia de baja presión de los neumáticos y el mensaje de advertencia del DIC se encienden en cada ciclo del encendido hasta que los neumáticos se inflen a la presión de inflado correcta. Si el vehículo tiene botones del DIC, pueden verse los niveles de presión. Para más información y detalles adicionales acerca del funcionamiento y las pantallas del DIC, consulte *Centro de información del conductor (Nivel base)* ⇨ *140* o *Centro de información del conductor (Gama alta)* ⇨ *143*.

La luz de advertencia de baja presión de los neumáticos puede encenderse cuando el tiempo está frío y el vehículo arranca por primera vez y luego apagarse cuando se pone en movimiento. Esto podría ser un indicador temprano de que la presión de aire está bajando y que es necesario inflar los neumáticos a la presión correcta.

La etiqueta de información de neumáticos y carga muestra el tamaño de los neumáticos del equipo original y la presión de inflado en frío correcta. Consulte un ejemplo de etiqueta de neumáticos y carga y su ubicación en *Límites de carga del vehículo* ⇨ *233*. Consulte también *Presión de los neumáticos* ⇨ *366*.

El TPMS puede advertir acerca de una situación de baja presión de los neumáticos pero no reemplaza al mantenimiento normal de los mismos. Consulte *Revisión de los neumáticos* ⇨ *372*, *Rotación de neumáticos* ⇨ *373* y *Neumáticos* ⇨ *364*.

Atención

Los materiales de sellado de neumáticos no son todos iguales. Un sellante para neumáticos no aprobado puede dañar los sensores del TPMS. La garantía del vehículo no cubre los daños de los sensores del TPMS causados por el uso de un sellante para neumáticos incorrecto. Use siempre el sellante para neumáticos aprobado por GM disponible en su concesionario o incluido en el vehículo.

Luz y mensaje de falla del TPMS

El TPMS no funciona correctamente si falta o no funciona uno o más de los sensores del TPMS. Cuando el sistema detecta una falla, la luz de advertencia de baja presión de los neumáticos parpadea durante alrededor de un minuto y luego permanece encendida durante el resto del ciclo de encendido. También aparece un mensaje de advertencia en el DIC. La luz de falla y el mensaje de advertencia del DIC aparecen en cada ciclo del encendido hasta que se corrija el problema. Algunas de las situaciones que pueden causar que se enciendan son:

- Uno de los neumáticos de carretera se reemplazó por el de auxilio. El neumático de auxilio no tiene sensor TPMS. La luz de avería y el mensaje del DIC se deben apagar después de volver a colocar el neumático de carretera y una vez realizado exitosamente el proceso de adaptación de los sensores. Consulte "Proceso de adaptación de sensores del TPMS" más adelante en esta sección.
- El proceso de adaptación de sensores del TPMS no se realizó o no se terminó exitosamente después de rotar los neumáticos. La luz de falla y el mensaje del DIC se deben apagar después de terminar exitosamente el proceso de adaptación de sensores. Consulte "Proceso de adaptación de sensores del TPMS" más adelante en esta sección.
- Uno o más sensores del TPMS falta o está dañado. La luz de falla y el mensaje del DIC se deben apagar cuando se instalan los sensores TPMS y una vez realizado exitosamente el proceso de adaptación de sensores. Solicite el servicio a su concesionario.
- Los neumáticos o ruedas de auxilio no coinciden con los neumáticos o ruedas del equipo original. Los neumáticos y ruedas distintos a los recomendados pueden impedir que el TPMS funcione correctamente.

  Consulte *Compra de neumáticos nuevos* ⇨ *375*.
- La operación de sistemas electrónicos o instalaciones cercanas que utilizan ondas de radiofrecuencia similares a las del TPMS puede causar el funcionamiento incorrecto de los sensores del sistema.

Si el TPMS no funciona correctamente, no puede detectar o notificar una condición de neumático con baja presión. Solicite a su concesionario el servicio si la luz de falla del TPMS y el mensaje del DIC se encienden y permanecen encendidos.

Alerta de inflado de neumáticos (si está equipado)

Esta función ofrece alertas visuales y sonoras fuera del vehículo para ayudar a inflar con la presión del neumático en frío recomendada un neumático desinflado.

Cuando se enciende la luz de advertencia de baja presión de neumáticos:

1. Estacione el vehículo en un lugar seguro y nivelado.
2. Aplique firmemente el freno de estacionamiento.
3. Coloque la palanca de cambios en P (Estacionamiento).
4. Agregue aire al neumático que está desinflado. La luz de giro destellará.

   Cuando se alcance la presión recomendada, la bocina sonará una vez, la luz de giro dejará de destellar y se quedará encendida brevemente.

Repita estos pasos en todos los neumáticos que tengan encendida la luz de advertencia por baja presión.

⚠ Peligro

Inflar excesivamente un neumático puede causar que se rompa y usted u otras personas podrían resultar lesionados. No supere la presión máxima indicada en el flanco del neumático.

Si el neumático se infla excesivamente en más de 35 kPa (5 psi), la bocina sonará varias veces y la luz de giro continuará destellando varios segundos luego de terminar el inflado. Para liberar y corregir la presión, mientras la luz de giro sigue destellando, presione brevemente el centro

del vástago de la válvula. Cuando se alcance la presión recomendada, la bocina sonará una vez.

Si la luz de giro no destella luego de 15 segundos de comenzar a inflar el neumático, significa que el alerta de inflado de neumáticos no ha sido activada o no funciona.

Si las luces de emergencia están encendidas, la respuesta visual de la alerta de inflado de neumáticos no funcionará correctamente.

El TPMS no activará la alerta de inflado de neumáticos correctamente bajo las siguientes condiciones:

- Hay interferencia por un dispositivo o transmisor externo.
- La presión de aire del dispositivo de inflado no es suficiente para inflar el neumático.
- Hay una falla en el TPMS.
- Hay una falla en la bocina o en las luces de giro.
- El código de identificación del sensor TPMS no está registrado en el sistema.
- El sensor TPMS tiene poca batería.

Si la alerta de inflado de neumáticos no funciona debido a interferencia del TPMS, mueva el vehículo cerca de 1 m (3 ft) hacia adelante o hacia atrás e intente nuevamente. Si la alerta de inflado de neumáticos no funciona, use un medidor de presión de neumáticos.

Proceso de correspondencia del sensor TPMS — Función de auto-programación

Cada sensor del TPMS tiene un código de identificación exclusivo. El código de identificación debe coincidir con la posición de un neumático o rueda nuevos después de rotar los neumáticos o reemplazar uno o más de los sensores del TPMS. Cuando un neumático está instalado, el vehículo debe estar estacionario durante unos 20 minutos antes de que el sistema vuelva a calcular. El siguiente proceso de reprogramación lleva hasta 10 minutos, conduciendo a una velocidad mínima de 20 km/h (12 mph). Se mostrará un guión (-) o un valor de presión en el DIC. Consulte *Centro de información del conductor (Nivel base)* ⇨ *140* o *Centro de información del conductor (Gama alta)* ⇨ *143*. Se muestra un mensaje de advertencia en el DIC si ocurre un problema durante el proceso de reprogramación.

Revisión de los neumáticos

Recomendamos inspeccionar los neumáticos, incluido el de auxilio si el vehículo lo tiene, para detectar signos de desgaste o daño, como mínimo una vez por mes.

Reemplace el neumático si:

- Pueden verse los indicadores en tres o más lugares del neumático.
- Se muestran cordones o tela a través de la goma del neumático.
- La banda de rodamiento o la pared lateral está rajada o desgastada lo suficiente como para mostrar los cordones o la tela.
- El neumático tiene un bulto o protuberancia, o está partido.
- El neumático tiene una pinchadura, corte u otro daño que no puede repararse bien debido al tamaño o la ubicación del daño.

Rotación de neumáticos

Los neumáticos deben rotarse en los intervalos especificados en el Cronograma de mantenimiento. Consulte *Mantenimiento programado* ⇨ *406*.

Los neumáticos se rotan para lograr un desgaste más uniforme de los mismos. La primera rotación es la más importante.

Toda vez que se detecte un desgaste anormal, rote los neumáticos lo antes posible, verifique que tengan la presión de inflado correcta y revise que los neumáticos o ruedas no tengan daños. Si el desgaste anormal continúa después de la rotación, verifique la alineación de las ruedas. Consulte *Cuando llega el momento de cambiar por neumáticos nuevos* ⇨ *374* y *Sustitución de ruedas* ⇨ *377*.

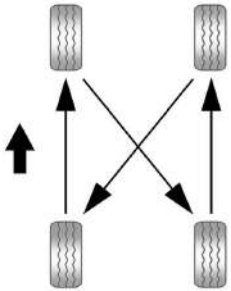

Cuando haga la rotación de los neumáticos del vehículo, use siempre el esquema de rotación correcto que se ilustra.

No incluya el neumático de auxilio en la rotación de neumáticos.

Después de rotar los neumáticos, ajuste las presiones de inflado delantera y trasera como se muestra en la etiqueta de información de neumáticos y carga. Consulte *Presión de los neumáticos* ⇨ *366* y *Límites de carga del vehículo* ⇨ *233*.

Reinicie el sistema monitor de presión de los neumáticos. Consulte *Funcionamiento del monitor de presión de los neumáticos* ⇨ *369*.

Verifique que todas las tuercas de rueda estén correctamente apretadas. Consulte "Par de apriete de la tuercas de rueda" en *Capacidades y especificaciones* ⇨ *418*.

⚠ Peligro

El óxido o la suciedad de la rueda o de las piezas a las que está sujeta pueden hacer que las tuercas de rueda se aflojen a lo largo del tiempo. La rueda puede salirse y causar un choque. Cuando cambie una rueda, elimine el óxido y la suciedad en los lugares en que la rueda se fija al vehículo. En una emergencia, puede usarse un trapo o toalla de papel. No obstante, use más tarde una rasqueta o cepillo de alambre para remover todo el óxido o suciedad.

Recubra ligeramente el diámetro interno de la abertura del cubo de la rueda con grasa para cojinetes de rueda después de un cambio de rueda o rotación de neumáticos para evitar corrosión o acumulación de óxido.

⚠ Peligro

No aplique grasa a la superficie de montaje de la rueda, los asientos cónicos, tuercas o pernos de rueda. La grasa aplicada en estas áreas podría causar que la rueda se afloje o se salga, ocasionando una colisión.

Cuando llega el momento de cambiar por neumáticos nuevos

Los factores tales como mantenimiento, temperatura, velocidades de marcha, carga del vehículo y estado del camino afectan a la velocidad de desgaste de los neumáticos.

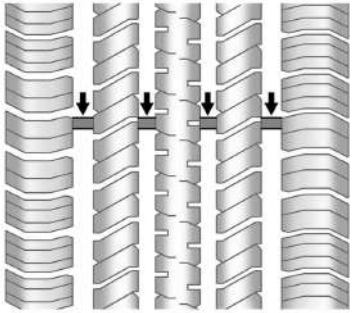

Los indicadores de desgaste de la banda de rodamiento son una manera de saber cuándo es hora de colocar neumáticos nuevos. Los indicadores de desgaste de la banda de rodamiento aparecen cuando los neumáticos tienen solo 1,6 mm (1/16 de pulgada) o menos de dibujo remanente. Para más información consulte *Revisión de los neumáticos* ⇨ *372* y *Rotación de neumáticos* ⇨ *373*.

La goma de los neumáticos envejece con el tiempo. Esto también vale para el neumático de auxilio, si el vehículo lo tiene, aunque no se haya usado nunca. Diversos factores, incluidas las temperaturas, las condiciones de carga y el mantenimiento de la presión de inflado afectan la velocidad a la que tiene lugar el envejecimiento. GM recomienda que los neumáticos, incluido el de auxilio si está equipado, se reemplacen después de seis años, independientemente del desgaste de la banda de rodamiento. Para identificar la antigüedad de un neumático, use la fecha de fabricación del mismo, la cual se deduce de los últimos cuatro dígitos del número de identificación del neumático (TIN) DOT, moldeado en el lateral del neumático. Los últimos cuatro dígitos del TIN indican la fecha de fabricación del neumático. Los dos primeros dígitos representan la semana y los dos últimos el año. Por ejemplo, la tercera semana del año 2020 tendrá una fecha de DOT de 4 dígitos 0320. La semana 01 es la primera semana completa (domingo a sábado) de cada año.

Inmovilización del vehículo

Los neumáticos envejecen cuando se almacenan normalmente montados en un vehículo estacionado. Para desacelerar el envejecimiento, si el vehículo va a estar detenido durante un mes o más, estaciónelo en un lugar fresco, seco y limpio lejos de la luz solar. Este lugar debe estar libre de grasa, nafta u otras sustancias que puedan deteriorar la goma.

Estacionar por un período prolongado puede causar zonas planas en los neumáticos que pueden ocasionar vibraciones durante la marcha. Cuando tenga el vehículo detenido un mes o más, retire los neumáticos o levante el vehículo para reducir el peso aplicado sobre los mismos.

Compra de neumáticos nuevos

GM ha desarrollado y adaptado neumáticos específicos para el vehículo. Los neumáticos del equipo original instalados fueron diseñados para cumplir la clasificación del sistema de especificación de criterios de desempeño de neumáticos de General Motors (Tire Spec). Cuando se necesita reemplazar los neumáticos, GM recomienda especialmente comprar neumáticos con la misma TPC Spec.

El sistema TPC Spec exclusivo de GM considera más de una docena de especificaciones críticas que afectan al desempeño general del vehículo, incluidos el desempeño del sistema de frenos, la marcha y la maniobrabilidad, el control de tracción y el monitoreo de presión de los neumáticos. El número TPC Spec de GM está moldeado en la pared lateral del neumático cerca del tamaño del mismo. Si los neumáticos tienen un diseño de banda de rodamiento para todas las estaciones, el número TPC Spec está seguido por MS (iniciales de Barro y Nieve en inglés).

GM recomienda reemplazar los neumáticos desgastados en juegos completos de cuatro. La profundidad uniforme de la banda de rodamiento en todos los neumáticos contribuye a mantener el desempeño del vehículo. El desempeño del frenado y la maniobrabilidad pueden ser afectados adversamente si no se reemplazan todos los neumáticos al mismo tiempo. Si se han realizado la rotación y el mantenimiento correctos, los cuatro neumáticos deberían desgaste aproximadamente al mismo tiempo. No obstante, si es necesario reemplazar solo el juego de neumáticos desgastados de un eje, coloque los neumáticos nuevos en el eje trasero. Consulte *Rotación de neumáticos* ⇨ *373*.

⚠ Peligro

Los neumáticos pueden explotar durante un servicio incorrecto. Intentar montar o desmontar un neumático puede causar lesiones o la muerte. Solo su concesionario o centro de servicio de neumáticos autorizado debería montar o desmontar los neumáticos.

⚠ Peligro

La mezcla de neumáticos de diferentes tamaños (distintos a los instalados originalmente en el vehículo), marcas, patrones de banda de rodamiento o tipos puede causar la pérdida de control del vehículo, ocasionando una colisión u otros daños al mismo. Utilice el tamaño, marca y tipo correctos de neumático en todas las ruedas.

⚠ Peligro

Utilizar neumáticos de telas sesgadas en el vehículo puede causar que las bridas del aro desarrollen rajaduras después de muchos kilómetros de marcha. Un neumático y/o una rueda pueden fallar repentinamente y causar un choque. Use solo neumáticos de telas radiales en las ruedas del vehículo.

Es posible que no haya neumáticos para invierno con el mismo rango de velocidad que los neumáticos originales para los neumáticos con un rango de velocidad de H, V, W, Y y ZR. Nunca exceda los límites de velocidad máxima de los neumáticos para invierno cuando use neumáticos con un rango de velocidad inferior.

Si deben reemplazarse los neumáticos del vehículo por un neumático que no tiene número de TPC Spec, asegúrese de que sea del mismo tamaño, rango de carga, clasificación de velocidad y construcción (radial) que los originales.

La etiqueta de información de neumáticos y carga indica los neumáticos del equipo original del vehículo. Consulte *Límites de carga del vehículo* ⇨ *233*.

Neumáticos y ruedas de tamaño diferente

Si se instalan ruedas o neumáticos que son de tamaño diferente a las ruedas y neumáticos del equipo original, el desempeño del vehículo, incluidos el frenado, las características de marcha y maniobrabilidad, estabilidad y resistencia el vuelco, pueden verse afectados. Si el vehículo posee sistemas electrónicos como de antibloqueo de frenos, airbags antivuelco, control de tracción, control electrónico de estabilidad o doble tracción, el funcionamiento de estos sistemas también puede verse afectado.

⚠ Peligro

Si se usan ruedas de tamaños diferentes, puede no existir un nivel aceptable de rendimiento y seguridad si se seleccionan neumáticos no recomendados para esas

(Continuación)

Peligro (Continuación)

ruedas. De esta forma aumenta la probabilidad de choques y lesiones graves. Use solo sistemas de ruedas y neumáticos específicos de GM desarrollados para el vehículo y haga que los instale correctamente un técnico certificado de GM.

Consulte *Compra de neumáticos nuevos* ⇨ *375* y *Accesorios y modificaciones del vehículo* ⇨ *327*.

Alineación de ruedas y balanceo de neumáticos

Los neumáticos y las ruedas se alinearon y balancearon en fábrica para proporcionar máxima vida útil y el mejor desempeño general. No es necesario realizar regularmente el ajuste de la alineación de ruedas y el balanceo de neumáticos. Considere realizar una verificación de la alineación si existe un desgaste anormal de los neumáticos o el vehículo tira notoriamente hacia un lado u otro. Es normal que el vehículo tire ligeramente hacia la izquierda o derecha, dependiendo de

la corona del camino y/u otras variaciones de la superficie del mismo tales como canaletas o surcos. Si su vehículo vibra cuando circula sobre una carretera lisa, es posible que deba volver a balancear los neumáticos y las ruedas. Consulte a su concesionario para obtener el diagnóstico correcto.

Sustitución de ruedas

Reemplace toda rueda que esté abollada, rajada o con mucho óxido o corrosión. Si las tuercas de rueda se aflojan continuamente, deben reemplazarse la rueda, los bulones de rueda y las tuercas de rueda. Si la rueda pierde aire, reemplácela. Algunas ruedas de aluminio se pueden reparar. Consulte a su concesionario si se presenta alguna de estas situaciones.

Su concesionario conoce la clase de rueda que se necesita.

Cada rueda nueva debe tener la misma capacidad de carga, diámetro, ancho y desplazamiento, y se debe montar de la misma manera que la rueda reemplazada.

Reemplace las ruedas, los bulones de rueda, las tuercas de rueda o los sensores del sistema de monitoreo de presión de los neumáticos (TPMS) por piezas nuevas originales de GM.

⚠ Peligro

Utilizar ruedas, bulones de rueda o tuercas de rueda de reemplazo incorrectas puede ser peligroso. Pueden afectar al frenado y la maniobrabilidad del vehículo. Los neumáticos pueden perder aire y producir la pérdida del control, causando un choque. Use siempre las ruedas, bulones de rueda y tuercas de rueda correctas para reemplazo.

Atención

La rueda incorrecta puede causar también problemas de vida útil de los cojinetes, refrigeración de los frenos, calibración del velocímetro o el cuentakilómetros, orientación de los faros, altura del paragolpe y separación del vehículo del suelo, así como la separación del neumático o de la cadena del neumático con respecto a la carrocería y el chasis.

Ruedas de reemplazo usadas

⚠ Peligro

Es peligroso reemplazar una rueda por una usada. Es probable que se desconozca cómo fue usada o cuántos kilómetros de uso tiene. Puede fallar repentinamente y causar un choque. Cuando reemplace ruedas, use ruedas nuevas originales de GM.

Cadenas para neumáticos

⚠ Peligro

Si el vehículo tiene neumáticos de tamaño 275/60R20 o 275/50R22, no use cadenas para neumáticos. No hay suficiente holgura. Las cadenas para neumáticos usadas en un vehículo en el cual no hay suficiente holgura pueden averiar los frenos, la suspensión u otras partes del vehículo. La zona averiada por las cadenas para neumáticos pueden ocasionar la pérdida del control del vehículo y un choque.

(Continuación)

Peligro (Continuación)

Use otro tipo de dispositivo de tracción solo si el fabricante lo recomienda para la combinación de tamaño de neumáticos del vehículo y el estado de los caminos. Siga las instrucciones del fabricante. Para evitar daños en el vehículo, conduzca lentamente y vuelva a ajustar o quite el dispositivo de tracción si está contactando el vehículo. No haga girar rápidamente las ruedas en vacío.

Si usa dispositivos de tracción, móntelos en los neumáticos traseros.

Atención

Si el vehículo está equipado con un tamaño de neumático diferente a 275/60R20 o 275/50R22, use cadenas de neumático solo donde sea legal y solo cuando sea necesario. Use cadenas que tengan el tamaño apropiado para los neumáticos. Instale las cadenas en los neumáticos del eje trasero. No use cadenas en los neumáticos del eje delantero. Ajuste las cadenas tanto como

(Continuación)

Atención (Continuación)

se posible con las puntas sujetadas de forma segura. Conduzca lentamente y siga las instrucciones del fabricante de las cadenas. Si las cadenas tocan el vehículo, deténgase y vuelva a ajustarlas. Si el contacto continúa, aminore la velocidad hasta que cese. Conducir muy rápido o girar las ruedas con las cadenas colocadas dañará el vehículo.

Si se desinfla un neumático

No es habitual que un neumático se reviente durante la marcha, especialmente si los neumáticos se mantienen correctamente. Si sale aire de un neumático, es mucho más probable que pierda lentamente. Pero si alguna vez se produce un reventón, he aquí algunos consejos acerca de qué esperar y qué hacer:

Si falla un neumático delantero, el neumático pinchado crea un arrastre que tira el vehículo hacia ese lado. Retire el pie del pedal del acelerador y tome firmemente el volante. Trate de mantenerse en el carril y luego frene suavemente hasta detener el vehículo, bien fuera de la carretera si es posible.

Un reventón trasero, particularmente en una curva, actúa en forma muy similar al derrape y puede requerir la misma corrección que el derrape. Deje de apretar el pedal del acelerador y conduzca para enderezar el vehículo. Pueden sentirse muchos golpes y ruidos. Frene suavemente hasta detener el vehículo, bien fuera de la carretera si es posible.

⚠ Advertencia

Circular con un neumático desinflado puede causar daños permanentes al neumático. Si se vuelve a inflar el neumático después de haber circulado con él mientras estaba muy poco inflado o desinflado, puede causar un reventón y un choque grave. Nunca intente volver a inflar un neumático con el que se ha circulado mientras estaba muy poco inflado o desinflado. Haga que su concesionario o un centro de servicio de neumáticos autorizado repare o reemplace el neumático desinflado lo antes posible.

⚠ Peligro

Es peligroso levantar un vehículo e introducirse debajo de él para realizar mantenimiento o reparaciones sin los equipos de seguridad y la capacitación apropiados. Si se suministra un gato con el vehículo, está diseñado únicamente para cambiar un neumático desinflado. Si se utiliza para otra cosa, usted u otras personas podrían lesionarse gravemente o matarse si el vehículo se desliza fuera del gato. Si se suministra un gato con el vehículo, utilícelo únicamente para cambiar un neumático desinflado.

Si se desinfla un neumático, evite daños adicionales al neumático y la rueda conduciendo lentamente hasta un lugar nivelado, bien fuera de la carretera si es posible. Encienda las balizas.

Consulte *Luces de emergencia* ⇨ *161*.

⚠ Peligro

Cambiar un neumático puede ser peligroso. El vehículo puede deslizarse fuera del gato y rodar o caer, causando

(Continuación)

Peligro (Continuación)

lesiones o la muerte. Busque un lugar nivelado para cambiar el neumático. Para contribuir a impedir que el vehículo se mueva:

1. Aplique firmemente el freno de estacionamiento.
2. Coloque el vehículo en P (Estacionamiento).
3. En vehículos con tracción en las cuatro ruedas con posición de la caja de transferencia N (Neutral), asegúrese de que la caja de transferencia esté en una marcha de avance — no en N (Neutral).
4. Apague el motor y no lo vuelva a arrancar mientras el vehículo está levantado.
5. No permita que los pasajeros permanezcan en el vehículo.
6. Coloque calzos de rueda, de tenerlos, a ambos lados del neumático en la esquina opuesta al neumático que se cambia.

Cuando el vehículo tiene un neumático desinflado (2), use el ejemplo siguiente como guía para la colocación de los calzos de rueda (1), si cuenta con ellos.

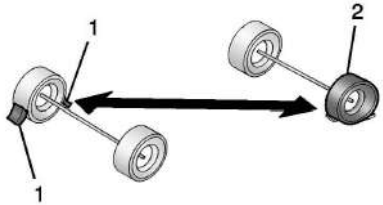

1. Calzo de rueda (Si cuenta con uno)
2. Neumático desinflado

La siguiente información explica cómo usar el gato y cambiar un neumático.

Cambio de neumáticos

Antes de cambiar un neumático desinflado, consulte "Operación sin manos" en *Portón trasero* ⇨ *18*.

Extracción del neumático de auxilio y las herramientas

El equipo necesario para cambiar un neumático desinflado se almacena en la parte trasera del vehículo. Las herramientas

de elevación están debajo del piso de carga, aseguradas con correas de velcro. El gato está detrás de una puerta en el panel de moldura en el lado del conductor.

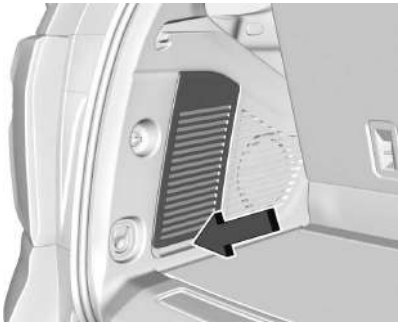

1. Tire para abrir la puerta del panel de revestimiento.

   Para acceder a la puerta del panel de revestimiento, puede ser necesario plegar el asiento del lado del conductor de la tercera fila.

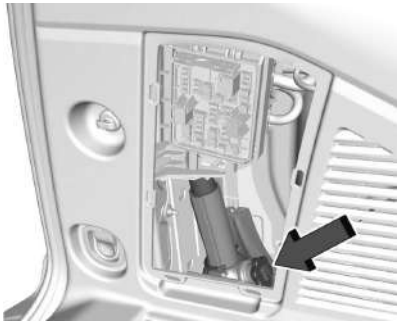

2. Gire la perilla del gato en sentido contrario al de las manecillas del reloj para soltar del soporte el gato y los bloques de las ruedas. Si está equipado, retire los bloques de las ruedas del gato y coloque los bloques de las ruedas a ambos lados del neumático en la esquina opuesta del neumático que se va a cambiar. Consulte *Si se desinfla un neumático* ⇨ *378* para obtener más información sobre la colocación de los bloques de las ruedas. Coloque el gato y los bloques de las ruedas cerca del neumático que se va a cambiar.

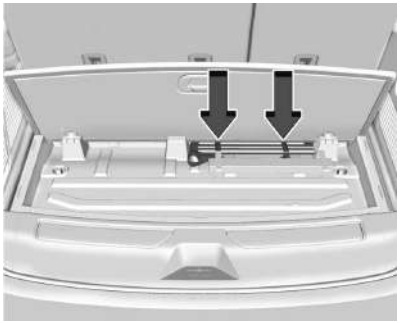

Se muestra la base de ruedas corta, la base de ruedas extendida es similar

3. Levante el piso de carga. Retire las herramientas de elevación y colóquelas cerca del neumático que se va a cambiar.

Use las siguientes herramientas:

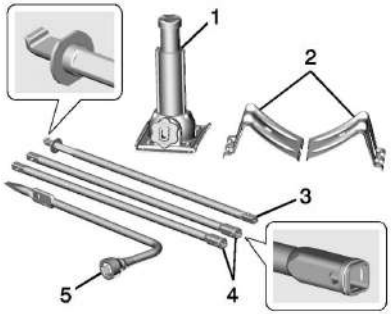

1. Gato
2. Tacos de ruedas
3. Manivela del gato
4. Extensiones de la manivela del gato
5. Llave de ruedas

Para acceder al neumático de auxilio, consulte los siguientes gráficos e instrucciones:

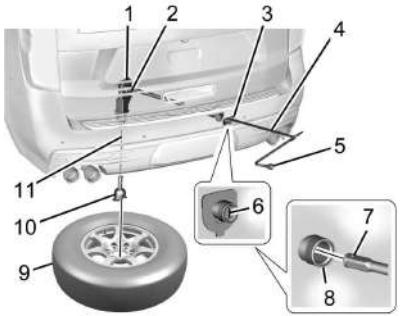

1. Conjunto del dispositivo de elevación
2. Barra de elevación
3. Orificio/Cubierta del acceso a la barra de elevación
4. Prolongación de la manija del gato
5. Llave de ruedas
6. Seguro del neumático de auxilio
7. Extremo del dispositivo de elevación de la herramienta de extensión
8. Orificio de acceso a la barra de elevación
9. Neumático de refacción (Vástago de la válvula hacia arriba)
10. Retenedor de la rueda/neumático
11. Cable del dispositivo de elevación

1. Abra la cubierta de acceso a la barra de elevación (3) en la defensa para acceder al seguro del neumático de refacción (6).
2. Para retirar el seguro del neumático de refacción (6), introduzca la llave mecánica, gírela en el sentido de las manecillas del reloj y luego extráigala en forma recta.

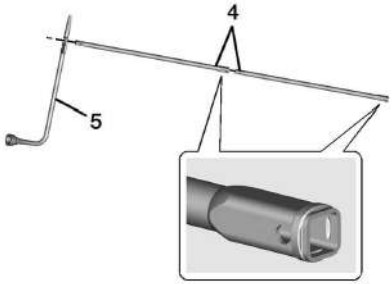

3. Ensamble las extensiones de la manivela del gato (4) y la llave de ruedas (5) tal como se muestra.

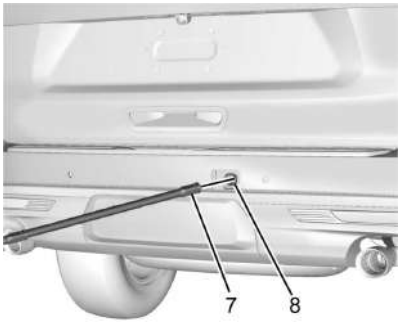

4. Inserte la parte abierta de la extensión (7) por medio del orificio en el paragolpes trasero (8) (orificio de acceso a la barra de elevación).

   Asegúrese de que el extremo elevador de la extensión (7) se conecte a la barra de elevación. El extremo cuadrado estriado de la extensión se utiliza para bajar el neumático de auxilio.

5. Gire la llave de ruedas en sentido antihorario para bajar el neumático de auxilio hasta el suelo. Continúe girando la llave de ruedas hasta que el neumático de auxilio se pueda extraer desde abajo del vehículo.

6. Tire del neumático de auxilio para extraerlo de la parte baja del vehículo.

7. Incline el neumático hacia el vehículo con cierta holgura en el cable para acceder al retén del neumático/rueda.

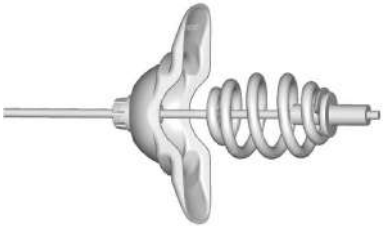

   Incline el retenedor y tírelo, junto con el cable y el resorte, a través del centro de la rueda.

8. Coloque el neumático de auxilio cerca del neumático pinchado.

Desmontaje del neumático desinflado y colocación del neumático de auxilio

1. Realice una verificación de la seguridad antes de realizar la tarea. Para más información consulte *Si se desinfla un neumático* ⇨ *378*.

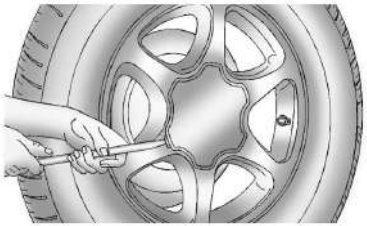

2. Si el vehículo tiene una taza central que cubre los sujetadores de las ruedas, coloque el extremo tipo cincel de la llave de ruedas en la ranura de la rueda y haga palanca cuidadosamente para retirar la taza.

   Si la rueda tiene una taza fijada con pernos, afloje las tapas plásticas de las tuercas girando la llave de ruedas hacia la izquierda. Las tapas plásticas de las tuercas quedarán retenidas en la taza luego de haberla quitado de la rueda.

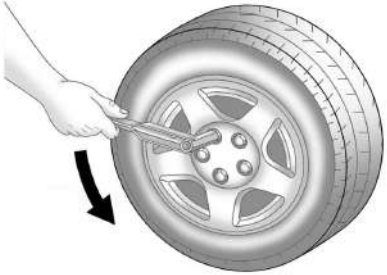

3. Utilice la llave para ruedas para aflojar todas las tuercas de la rueda. Gire la llave de ruedas en sentido antihorario para aflojar las tuercas de la rueda. No retire todavía las tuercas de la rueda.

⚠ Peligro

Para evitar lesiones personales y daños al vehículo, deshabilite los estribos eléctricos antes de usar un gato o colocar un objeto debajo del vehículo.

Consulte *Escalones eléctricos* ⇨ *26*.

Atención

Solo levante el vehículo de los lugares de elevación mostrados. Levantar el vehículo desde atrás podría dañar el bastidor u otros componentes. Los daños podrían no serían cubiertas por la garantía del vehículo.

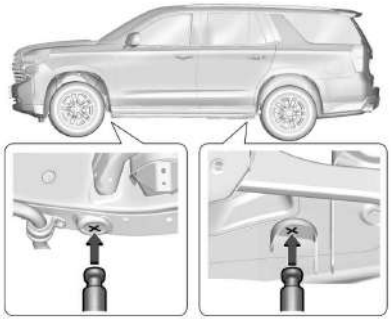

Ubicaciones de elevación del vehículo

4. Coloque la cabeza de elevación del gato como se muestra en el punto de elevación más cercano al neumático desinflado. El gato no se debe usar en ninguna otra posición.

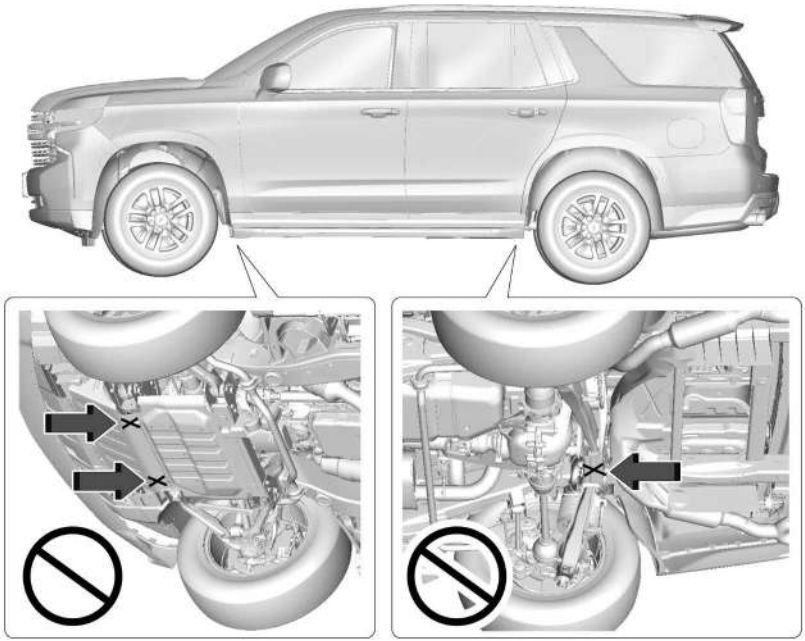

Algunos ejemplos de dónde no elevar

⚠ Peligro

Es peligroso introducirse debajo de un vehículo cuando está levantado con un gato. Si el vehículo se desliza fuera del gato, podría sufrir la muerte o lesiones graves. Nunca se ponga debajo de un vehículo cuando está sostenido sólo por un gato.

⚠ Peligro

Si el vehículo se eleva con el gato mal posicionado, el vehículo se puede dañar e incluso caer. Para contribuir a evitar lesiones y daños al vehículo, asegúrese de colocar el cabezal de elevación del gato en la ubicación correcta antes de levantar el vehículo.

⚠ Peligro

El gato tiene una función para limitar su recorrido para evitar la sobreextensión. Cuando se alcance el límite de altura, se siente un aumento de la resistencia al intentar elevar el gato más. Elevar el gato

(Continuación)

Peligro (Continuación)

más allá del límite de altura puede dañar el pasador del gato y hacer que el gato se bloquee en una posición sobreextendida o que no baje por completo. No intente forzar el gato más alto una vez que se alcance el límite de altura.

5. Levante el vehículo girando la llave de ruedas en sentido horario en el gato. Levante bastante el vehículo del suelo para que haya lugar suficiente para que el neumático de auxilio encaje bien debajo del alojamiento de la rueda.

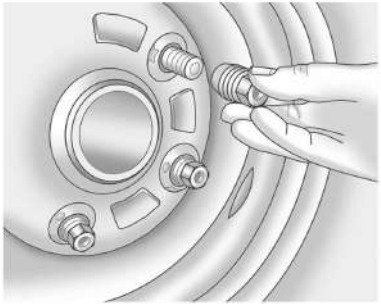

6. Retire todas las tuercas de rueda.

7. Saque el neumático desinflado.

⚠ Peligro

El óxido o la suciedad de la rueda o de las piezas a las que está sujeta pueden hacer que las tuercas de rueda se aflojen a lo largo del tiempo. La rueda puede salirse y causar un choque. Cuando cambie una rueda, elimine el óxido y la suciedad en los lugares en que la rueda se fija al vehículo. En una emergencia, puede usarse un trapo o toalla de papel. No obstante, use más tarde una rasqueta o cepillo de alambre para remover todo el óxido o suciedad.

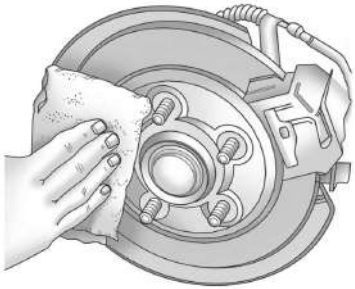

8. Elimine todo signo de corrosión o suciedad de los bulones de rueda, las superficies de montaje y el neumático de auxilio.
9. Coloque el neumático de auxilio sobre la superficie de montaje de la rueda.

⚠ Peligro

Nunca use aceite o grasa en los pernos o las tuercas, porque se podrían aflojar las tuercas. La rueda del vehículo podría salirse, causando un choque.

10. Vuelva a colocar las tuercas de rueda. Apriete cada tuerca con la mano. Luego use la llave de ruedas para apretar las tuercas hasta que la rueda se mantenga contra el cubo.
11. Gire la llave de ruedas hacia la izquierda para bajar el vehículo. Baje completamente el gato.

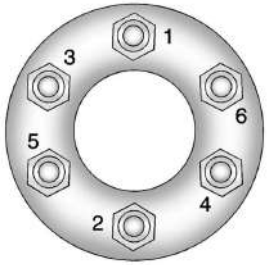

12. Apriete las tuercas firmemente en una secuencia cruzada como se muestra girando la llave de ruedas hacia la derecha.

⚠ Peligro

Las tuercas de rueda incorrectamente colocadas o apretadas pueden causar que las ruedas se aflojen o se salgan. Las tuercas de rueda deben apretarse con una llave dinamométrica a la especificación de par correcta después del reemplazo. Siga la especificación de par suministrada por el fabricante del mercado posventa cuando use tuercas de rueda de bloqueo accesorias. Consulte las especificaciones de par de apriete de tuercas de rueda del equipo original en *Capacidades y especificaciones* ⇨ *418*.

Atención

Las tuercas de rueda incorrectamente apretadas pueden causar pulsaciones del freno y daños del rotor. Para evitar costosas reparaciones de los frenos, apriete las tuerca de rueda en forma pareja en la secuencia correcta. Consulte *Capacidades y especificaciones* ⇨ *418* para las especificaciones de par de apriete de tuercas de rueda.

Cuando vuelva a instalar la rueda y el neumático regulares, vuelva a instalar también la taza central o la taza empernada del cubo, dependiendo de cuál tenga el vehículo.

- Para las tazas centrales, alinee la pestaña de la taza con la ranura en la rueda. La tapa sólo entra de una manera. Coloque la taza sobre la rueda y presiónela hasta que encaje en su lugar.
- Para las tazas con pernos, alinee las tapas plásticas de las tuercas con las tuercas de la rueda y ajústelas a mano, para comenzar, girando hacia la derecha Luego ajústelas con la llave de ruedas hasta que queden apretadas.

Guardado de un neumático desinflado o el neumático de auxilio y las herramientas

⚠ Peligro

Guardar un gato, un neumático u otros equipos en el compartimiento de pasajeros del vehículo puede causar lesiones. En una parada brusca o colisión, los equipos sueltos podrían golpear a alguien. Guarde todos estos elementos en el lugar correcto.

⚠ Peligro

Si no se siguen cuidadosamente estas instrucciones de almacenamiento se pueden provocar lesiones personales o daños a propiedades si el cable de elevación falla o si la rueda se suelta. Asegúrese de que la rueda quede almacenada de forma segura antes de conducir.

Atención

Siempre almacene el neumático de refacción o el neumático desinflado con el vástago de la válvula hacia arriba. Guardar un neumático con el vástago de la válvula hacia abajo podría resultar en daño la rueda.

Atención

El malacate de neumático está diseñado para subirse y bajarse con tensión en el cable. Si el malacate debe elevarse o bajarse sin un neumático colocado,

(Continuación)

Atención (Continuación)

hágalo solo a mano y a un ritmo lento, para evitar dañar el mecanismo. No use herramientas eléctricas.

⚠ Peligro

Una rueda de auxilio incorrectamente almacenada se puede soltar y puede provocar un accidente. Para evitar lesiones personales o daños a propiedades, almacene siempre la rueda de auxilio cuando el vehículo esté estacionado sobre una superficie nivelada.

Si el vehículo tiene neumáticos de tamaño 275/60R20 o 275/50R22, el neumático desinflado debe almacenarse dentro del vehículo utilizando la correa de seguridad del neumático desinflado dentro de la guantera. Consulte "Almacenamiento de un neumático desinflado dentro del vehículo" más adelante en esta sección.

Si el vehículo tiene neumáticos de tamaño 265/65R18 o 275/55R20, guarde el neumático desinflado debajo de la parte trasera del vehículo en el portador del neumático de refacción. Consulte los siguientes gráficos e instrucciones:

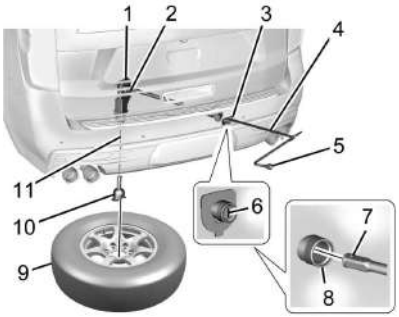

1. Conjunto del dispositivo de elevación
2. Barra de elevación
3. Orificio/Cubierta del acceso a la barra de elevación
4. Prolongación de la manija del gato
5. Llave de ruedas
6. Seguro del neumático de auxilio
7. Extremo del dispositivo de elevación de la herramienta de extensión
8. Orificio de acceso a la barra de elevación
9. Neumático de refacción (Vástago de la válvula hacia arriba)

10. Retenedor de la rueda/neumático
11. Cable del dispositivo de elevación

1. Coloque el neumático (9) en el suelo en la parte trasera del vehículo con el vástago de la válvula hacia arriba y hacia atrás.
2. Incline el neumático hacia el vehículo. Separe el retenedor de la rueda/neumático del perno guía. Tire del perno a través del centro de la rueda. Incline hacia abajo el retenedor a través de la apertura del centro de la rueda.

   Asegúrese de que el retén asiente completamente a través de la parte inferior de la rueda.

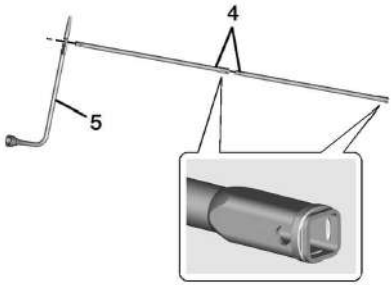

3. Ensamble las extensiones de la manivela del gato (4) y la llave de ruedas (5).

Atención

No se recomienda el uso de una llave neumática u otras herramientas motorizadas con el mecanismo de elevación. Estas herramientas podrían dañar el sistema. Use solamente las herramientas proporcionadas con el mecanismo de elevación.

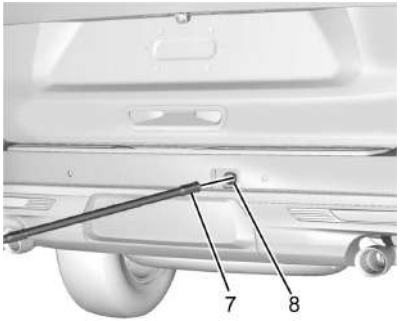

4. Inserte la parte abierta de la extensión (7) por medio del orificio en el paragolpes trasero (8) (orificio de acceso a la barra de elevación).
5. Levante el neumático parcialmente. Asegúrese de que el retén esté asentado en la abertura de la rueda.
6. Levante el neumático totalmente contra la parte inferior del vehículo girando la llave de ruedas hacia la derecha hasta que oiga dos chasquidos o sienta que salta dos veces. No es posible ajustar por demás el cable.

7. Asegúrese de que el neumático quede guardado de forma segura. Empuje, tire y trate de hacer girar el neumático. Si el neumático se mueve, use la llave de ruedas para apretar el cable.

Repita este procedimiento de verificación del apriete cuando compruebe la presión de neumático de auxilio de acuerdo con la información del mantenimiento programado o toda vez que se manipule el neumático de auxilio durante el servicio de otros componentes.

Guardado correctamente

Guardado incorrectamente

8. Vuelva a colocar el seguro del neumático de auxilio.
9. Vuelva a colocar la cubierta de acceso a la barra de elevación.

Almacenar las herramientas

Para guardar las herramientas:

1. Vuelva a colocar las herramientas (llave de ruedas, manivela del gato y las extensiones de la manivela del gato) en la bolsa para herramientas. Use las correas de velcro para asegurar la bolsa de herramientas debajo del piso de carga en el área de carga.
2. Coloque el gato y los tacos de ruedas en el panel de revestimiento del lado del conductor, sobre el guardabarros.
3. Gire la perilla del gato hacia la derecha hasta que el mismo quede ajustado al soporte. Asegúrese de ubicar los orificios en la base del gato sobre el perno en el soporte.
4. Cierre la puerta del panel de revestimiento.

Almacenamiento de un neumático desinflado dentro del vehículo

Si el vehículo tiene neumáticos de tamaño 275/60R20 o 275/50R22, el neumático desinflado debe almacenarse dentro del vehículo en el área de carga utilizando la correa de seguridad del neumático desinflado dentro de la guantera.

1. Guarde las herramientas. Consulte "Almacenamiento de las herramientas" anteriormente en esta sección.
2. Si el vehículo tiene una distancia entre ruedas corta, el asiento de la tercera fila debe plegarse para proporcionar espacio suficiente para almacenar la rueda desinflada. Si el asiento de la tercera fila no puede plegarse, el neumático

desinflado no puede almacenarse y debe dejarse en un lugar seguro para poder recogerla en otro momento.

3. Una vez que haya suficiente espacio en la parte trasera del vehículo, levante el neumático desinflado y colóquelo sobre el piso de carga, con el vástago de la válvula hacia arriba.

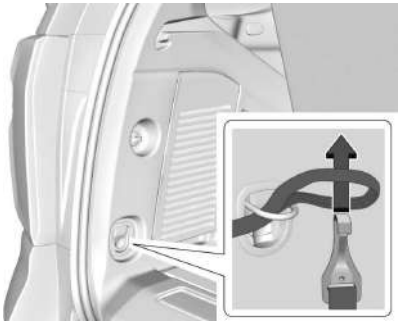

4. Retire de la guantera la correa de seguridad del neumático desinflado y coloque el extremo del lazo de la correa a través del punto de fijación de carga. Coloque el extremo del gancho de la correa a través del lazo y jálelo hasta que la correa quede firmemente sujeta al punto de fijación.

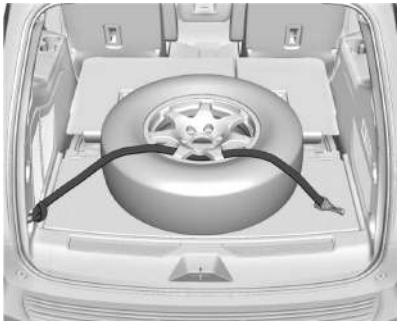

5. Guíe el extremo de la correa que tiene el gancho a través de la rueda, como se muestra.
6. Fije el gancho al otro punto de sujeción de carga de la parte trasera del vehículo.
7. Ajuste la correa.

Rueda de auxilio normal

Si este vehículo vino con un neumático de tamaño normal, se infló totalmente cuando nuevo, pero puede haber perdido aire a lo largo del tiempo. Verifique regularmente la presión de inflado. Consulte en *Presión de los neumáticos* ⇨ *366* y *Límites de carga del vehículo* ⇨ *233* la información relativa al correcto inflado del neumático y la carga del vehículo. Consulte en *Cambio de neumáticos* ⇨ *379* las instrucciones sobre cómo quitar, montar o guardar un neumático de auxilio.

Si está equipado con un neumático de refacción de tamaño completo de uso temporal, esto se indica en la pared lateral del neumático. Este neumático de refacción no se debe rodar a más de 112 km/h (70 mph) u 88 km/h (55 mph) si se lleva un remolque, a la presión de inflado correcta. Repare y reemplace el neumático de carretera tan pronto como sea conveniente, y guarde el neumático de refacción para uso futuro.

Atención

Si el vehículo cuenta con tracción en las cuatro ruedas y se instala una rueda de auxilio de distinto tamaño, no conduzca con tracción en las cuatro ruedas hasta que la rueda desinflada se haya reparado y/o reemplazado. Se podría dañar el vehículo y estas reparaciones no están cubiertas por la garantía. Nunca use la tracción en las cuatro ruedas cuando lleva colocada una rueda de auxilio de distinto tamaño en el vehículo.

El vehículo puede contar con un neumático de refacción de diferente tamaño que los neumáticos originalmente instalados en el vehículo. Este neumático de refacción se desarrolló para su uso en este vehículo, por lo que está bien conducirlo. Si el vehículo tiene tracción en las cuatro ruedas y está instalado un neumático de refacción de diferente tamaño, conduzca solo en tracción en dos ruedas.

Después de montar el neumático de auxilio en el vehículo, deténgase lo más pronto posible y verifique que esté correctamente inflado. El neumático de auxilio está fabricado para poder usarlo a velocidades de hasta 112 km/h (70 mph) a la presión de inflado recomendado, para que pueda usted terminar su viaje.

Haga reparar o reemplazar y volver a colocar el neumático de carretera desinflado en el vehículo, lo más pronto posible, para que el neumático de auxilio esté disponible en caso de ser necesario una vez más. No mezcle neumáticos y ruedas de distintos tamaños porque no irán bien. Mantenga el neumático de auxilio y su rueda juntos.

Si el vehículo tiene un neumático de refacción que no coincida con los neumáticos y rines de carretera originales en tamaño y tipo, no incluya el neumático de refacción en la rotación de neumáticos.

Arranque con cables

Para más información acerca de la batería del vehículo, consulte *Batería* ⇨ *347*.

Si se agotó la batería (o las baterías) del vehículo, trate de usar la batería de otro vehículo y cables de puente para arrancar su vehículo. Asegúrese de cumplir los pasos siguientes para hacerlo en condiciones seguras.

⚠ Peligro

Las baterías pueden lastimarle. Pueden ser peligrosas porque:

- Contienen ácido que puede causarle quemaduras.
- Contienen gas que puede explotar o encenderse.
- Contienen suficiente electricidad como para causarle quemaduras.

(Continuación)

Peligro (Continuación)

Si no sigue exactamente estos pasos, alguna o todas estas cosas pueden lastimarle.

Atención

Ignorar estos pasos puede ocasionarle costosos daños al vehículo que no estarán cubiertos por la garantía del mismo. No es posible hacer arrancar el vehículo empujándolo o tirando de él, y puede llegar a dañarse.

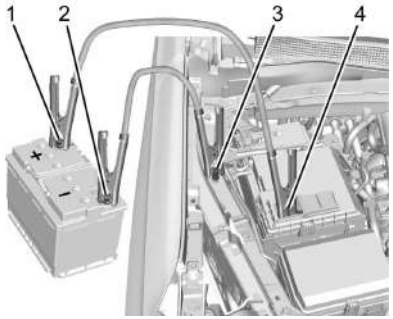

Se muestra 5.3L V8; el de 6.2L V8 es similar

1. Terminal positivo (+) de la batería que está en buen estado
2. Terminal negativo (-) de la batería que está en buen estado
3. Punto de puesta a masa del negativo (–) de la batería descargada
4. Terminal positivo (+) de la batería descargada

El terminal positivo (+) y el terminal negativo (–) de la batería que está en buen estado se encuentran en la batería del vehículo que provee el arranque con cables.

El terminal positivo (+) y el punto de puesta a masa del negativo (–) de la batería descargada se encuentran del lado del pasajero del vehículo.

El terminal positivo (+) de la batería descargada se encuentra debajo de una cubierta. Abra la tapa para descubrir el terminal.

1. Verifique el otro vehículo. Debe tener una batería de 12 voltios con sistema de tierra negativa.

Atención

Si el otro vehículo no cuenta con un sistema de 12 voltios con tierra negativa, pueden dañarse ambos vehículos. Para el arranque con cables auxiliares, use únicamente un vehículo que tenga un sistema de 12 voltios con negativo a tierra.

2. Junte los vehículo lo suficiente como para que alcancen los cables, pero asegúrese de que los vehículos no estén en contacto entre sí. Si lo están, podría ocasionarse una conexión de masa no deseada. No podrá arrancar el vehículo y la mala descarga a tierra podría dañar los sistemas eléctricos.

   Para evitar la posibilidad de que los vehículos rueden, aplique firmemente el freno de estacionamiento en los dos vehículos involucrados en el procedimiento de arranque con cables auxiliares. Coloque una transmisión automática en P (Estacionamiento) o una transmisión manual en punto muerto antes de aplicar el freno de estacionamiento. Si tiene un vehículo con tracción en las cuatro ruedas, asegúrese de que la caja de transferencia esté en una posición de conducción, no en N (Punto muerto).

Atención

Si se deja encendido o enchufado algún accesorio durante el procedimiento de arranque con cables auxiliares, puede dañarse. La garantía del vehículo no cubre las reparaciones. Toda vez que sea posible, apague o desenchufe todos los accesorios de ambos vehículos durante el arranque con cables auxiliares.

3. Desconecte el encendido en ambos vehículos. Desenchufe los accesorios innecesarios conectados a los tomacorrientes auxiliares. Apague la radio y todas las lámparas que no sean necesarias. De esta forma se evitarán las chispas y se contribuirá a ahorrar energía de ambas baterías. ¡Además puede salvarse la radio!
4. Abra el capó del otro vehículo y ubique los terminales positivo (+) y negativo (-) del mismo.

⚠ Peligro

Puede arrancar un ventilador eléctrico incluso cuando el motor no está en funcionamiento, y puede lastimarle. Mantenga sus manos, ropa y herramientas lejos de cualquier ventilador eléctrico debajo del capó.

⚠ Peligro

Si usa un fósforo cerca de una batería, puede causar que explote el gas de la misma. Hay personas que se han lastimado al hacerlo y algunas han quedado ciegas. Use una linterna si necesita más luz.

El líquido de la batería contiene ácido que puede causarle quemaduras. No entre en contacto con él. En caso de contacto accidental con sus ojos o su piel lávese la zona con agua y obtenga asistencia médica inmediatamente.

⚠ Peligro

Los ventiladores u otras piezas móviles del motor pueden lesionarle gravemente. Mantenga sus manos alejadas de las piezas móviles una vez que el motor está en funcionamiento.

5. Revise que los cables no tengan fallas en la aislación. Si las tuvieran, puede recibir una descarga eléctrica. También pueden dañarse los vehículos.

   A continuación se enumeran ciertas aspectos básicos que debería saber antes de conectar los cables. El positivo (+) debe ir al terminal positivo (+) o al terminal remoto positivo (+), si el vehículo cuenta con uno. El negativo (-) se debe sujetar a una parte metálica pesada sin pintar del motor o a un terminal negativo (-) remoto, si el vehículo cuenta con uno.

   No conecte el positivo (+) al negativo (-) o provocará un corto que dañará la batería y quizá también otras piezas. Asimismo, no conecte el cable negativo (-) al terminal negativo (-) de la batería descargada ya que esto puede provocar chispas.

6. Conecte un extremo del cable rojo positivo (+) al terminal positivo (+) de la batería descargada.
7. No permita que el otro extremo toque un metal. Conéctelo al terminal positivo (+) que está en buen estado de la batería. Use un terminal positivo (+) remoto si el vehículo lo tiene.
8. Conecte un extremo del cable negro negativo (–) al terminal negativo (–) de la batería que está en buen estado. Use un terminal negativo (-) remoto si el vehículo lo tiene.

   No permita que el otro extremo toque nada hasta el paso siguiente.
9. Conecte el otro extremo del cable negativo (–) al punto de puesta a masa del negativo (–) de la batería descargada.
10. Arranque el vehículo que tiene la batería en buen estado y deje el motor en marcha durante un tiempo.
11. Intente arrancar el vehículo que tiene la batería descargada. Si no arranca después de unos cuantos intentos, probablemente necesita servicio.

Atención

Si los cables de puente se conectan o retiran en el orden incorrecto, puede producirse un cortocircuito eléctrico que dañe al vehículo. La garantía del vehículo no cubre las reparaciones. Conecte y retire siempre los cables en el orden correcto, asegurándose de que los cables no se toquen entre sí o toquen otras piezas metálicas.

Retiro de los cables de puente

Invierta la secuencia exactamente para retirar los cables de puente.

Luego de arrancar el vehículo con problemas y de remover los cables auxiliares de arranque, deje que funcione a relantí por unos minutos.

Remolcado del vehículo

Atención

Transportar de forma incorrecta un vehículo averiado puede provocar daños al vehículo. Use correas para neumáticos adecuadas para sujetar el vehículo a la

(Continuación)

Atención (Continuación)

grúa plancha. No lo amarre ni enganche a ningún componente de la carrocería superior o inferior o de la suspensión que no se especifique a continuación. No mueva vehículos con las ruedas del eje propulsor sobre el piso. Estos daños no están cubiertos por la garantía del vehículo.

Atención

El vehículo podría estar equipado con un freno de estacionamiento eléctrico y/o un cambiador electrónico. En el caso de una pérdida de energía en la batería de 12 voltios, el freno de estacionamiento eléctrico no se puede liberar, y la transmisión no se puede cambiar a N (Punto muerto). Los patines para neumáticos o los carritos se deben usar debajo de las ruedas fijas, es decir, que no giran, para evitar daños al subir/bajar el vehículo. Arrastrar el vehículo provocará daños que no están cubiertos por la garantía del mismo.

Atención

Es posible que el vehículo esté equipado con un anillo de remolque. Un uso incorrecto del anillo de remolque puede provocar daños al vehículo, los cuales no están cubiertos por la garantía del mismo. Si está equipado, use el anillo de remolque para cargar el vehículo a una grúa plancha desde una superficie plana, o para mover el vehículo una distancia muy corta a paso de hombre. El anillo de remolque no está diseñado para realizar recuperaciones todoterreno. El vehículo debe estar en N (Punto muerto) con el freno de estacionamiento eléctrico liberado cuando se usa el anillo de remolque.

Contacte a un servicio de remolque profesional si el vehículo averiado necesita ser transportado. GM recomienda el uso de una grúa plancha para transportar un vehículo averiado. Si es necesario, use rampas para reducir los ángulos de aproximación.

Si está equipado, se puede encontrar un anillo de remolque cerca de la rueda de auxilio o del gato de emergencia. No use el

anillo de remolque para tirar del vehículo cuando esté atascado en nieve, barro, arena o en una zanja. Las roscas de los anillos de remolque podrían ser roscas derechas o izquierdas. Tenga cuidado al colocar o quitar el anillo de remolque.

El vehículo debe estar en N (Punto muerto) y el freno de estacionamiento eléctrico debe estar liberado al cargar el vehículo en la grúa plancha.

- Si el vehículo está equipado con el modo de lavadero de autos y tiene alimentación de batería de 12 voltios, consulte "Modo de lavadero de autos" en *Transmisión automática* ⇨ *244* para poner el vehículo en N (Punto muerto).
- Si la batería de 12 voltios está agotada y/o no arranca el motor, el vehículo no se moverá. Trate de realizar el arranque del vehículo con cables auxiliares. Consulte *Arranque con cables* ⇨ *391* y si el arranque con cables auxiliares es exitoso, vuelva a intentar el procedimiento del "Modo de lavadero de autos".
- Si el arranque con cables auxiliares es infructuoso, el vehículo no se moverá. Los patines para neumáticos o los carritos se deben usar debajo de las ruedas fijas, es decir, que no giran, para evitar dañar el vehículo.

Puntos de enganche delanteros

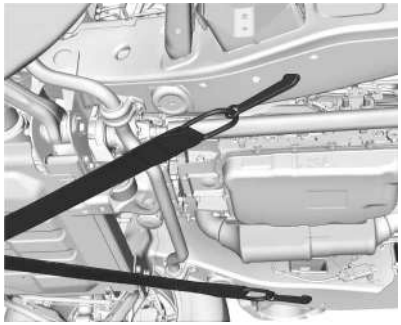

El vehículo está equipado con puntos de enganche específicos para usar a fin de llevar el vehículo a un transportador plano desde un camino de superficie plana. No use estos puntos de enganche para tirar del vehículo cuando esté atascado en nieve, barro o arena.

Cuidado del aspecto

Cuidado exterior

Cerraduras

Las cerraduras se lubrican en fábrica. Use un agente descongelante solo cuando sea absolutamente necesario y haga que se engrasen las cerraduras después de usarlo.

Consulte *Líquidos y lubricantes recomendados* ⇨ *413*.

Lavado del vehículo

Para preservar el acabado del vehículo, lávelo con frecuencia y fuera de la luz solar directa.

Atención

No use agentes limpiadores de base petróleo, acídicos o abrasivos porque pueden dañar la pintura, las piezas metálicas o plásticas del vehículo. Si se producen daños, la garantía del vehículo no los cubre. Puede obtener productos limpiadores aprobados en su concesionario. Siga todas las instrucciones del fabricante relativas al uso correcto de

(Continuación)

Atención (Continuación)

los productos, las precauciones de seguridad necesarias y el desecho apropiado de todos los productos de cuidado del vehículo.

Atención

Evite usar lavados a alta presión a menos de 30 cm (12 pulgadas) de la superficie del vehículo. El uso de lavadores de potencia que excedan los 8.274 kPa (1.200 psi) puede producir daños o la remoción de la pintura y las calcomanías.

Si utiliza un lavadero de autos automático, siga las instrucciones del lavadero.
El limpiaparabrisas y el limpialuneta trasera, si está equipado, deben estar apagados.
Retire todos los accesorios que puedan dañarse o interferir con los equipos del lavadero.

Enjuague bien el vehículo, antes de lavarlo y después, para remover completamente todos los agentes limpiadores. Si se dejan secar en la superficie, pueden causar manchas.

Seque el acabado con una gamuza suave y limpia o una toalla totalmente de algodón, para evitar rayaduras o manchas de agua en la superficie.

Limpieza de componentes de debajo del cofre

Atención

No lave a presión ningún componente ubicado debajo del capó que tenga este símbolo .

Esto puede causar daños que la garantía del vehículo no cubre.

Los solventes o limpiadores agresivos pueden dañar los componentes de debajo del cofre. Se debe evitar el uso de estos productos químicos.

Solo agua recomendada.

Se puede usar una lavadora a presión, pero se debe tener cuidado. Se deben seguir estos criterios:

- La presión del agua debe mantenerse debajo de 14.000 KPa (2.000 PSI).
- La temperatura del agua debe estar debajo de 80 °C (180 °F).
- Se debe usar una boquilla de rocío con un patrón de rocío de ángulo amplio de 40 grados o más amplio.
- La boquilla se debe mantener al menos a 30 cm (1 pie) de todas las superficies.

Cuidado del acabado

No se recomienda la aplicación de materiales de sellantes/ceras transparentes del mercado posventa. Si se dañan las superficies pintadas, consulte a su concesionario para que evalúe y repare los daños. Los materiales extraños como cloruro de calcio y otras sales, agentes para derretir el hielo, aceite y brea de la carretera, savia de los árboles, deposiciones de aves, agentes químicos de chimeneas industriales, etc., pueden dañar el acabado del vehículo si permanecen en las superficies pintadas. Lave el vehículo lo antes posible. Si fuera necesario, use limpiadores no abrasivos que estén marcados como seguros para superficies pintadas a fin de eliminar los materiales extraños.

Debe realizarse un encerado o pulido suave ocasional para remover residuos del acabado de pintura. Consulte a su concesionario acerca de los productos limpiadores aprobados.

No aplique ceras o pulimentos a plástico, vinilo, goma, calcomanías, imitación de madera o pintura no recubierta, puesto que pueden producirse daños.

Atención

La aplicación de compuestos a máquina o el pulido agresivo sobre el acabado de pintura de capa base/barniz puede dañarlo. Use solo las ceras y pulimentos no abrasivos que se fabrican para el acabado de pintura de capa base/barniz del vehículo.

Para mantener el acabado de pintura luciendo como nuevo, guarde el vehículo en un garaje o cúbralo toda vez que sea posible.

Protección de las molduras metálicas brillantes exteriores

Atención

Si no se limpian y protegen las molduras metálicas brillantes, puede producirse un acabado blanco manchado o picaduras. La garantía del vehículo no cubre este daño del vehículo.

Las molduras metálicas brillantes del vehículo son de aluminio, cromo o acero inoxidable. Para evitar daños, siga siempre estas instrucciones de limpieza:

- Asegúrese de que la moldura esté fría al tacto antes de aplicar cualquier solución de limpieza.
- Use únicamente soluciones limpiadoras adecuadas para aluminio, cromo o acero inoxidable. Algunos limpiadores son altamente acídicos o contienen sustancias alcalinas que pueden dañar las molduras.
- Diluya siempre los limpiadores concentrados de acuerdo a las instrucciones del fabricante.
- No use limpiadores que no estén previstos para uso en automóviles.
- Use una cera no abrasiva en el vehículo después de lavarlo a fin de proteger y extender el acabado de las molduras.

Limpieza de lámparas/ópticas, emblemas, calcomanías y bandas decorativas exteriores

Use solo agua tibia o fría, un paño suave y un jabón para lavado de automóviles para limpiar las lámparas, ópticas, emblemas, calcomanías y bandas decorativas exteriores.

Siga las instrucciones de "Lavado del vehículo" incluidas anteriormente en esta sección.

Las cubiertas de lámparas están hechas de plástico y algunas tienen una capa protectora UV. No las limpie ni las frote en seco.

No use ninguno de los siguientes productos en las lámparas u ópticas:

- Agentes abrasivos o cáusticos.
- Líquidos lavadores y otros agentes de limpieza en concentraciones más altas que las sugeridas por el fabricante.
- Solventes, alcoholes, combustibles y otros limpiadores agresivos.
- Rasquetas para hielo u otros elementos duros.
- Tapas o cubiertas decorativas del mercado posventa mientras las luces están encendidas, debido al excesivo calor generado.

Atención

Si las lámparas no se limpian correctamente, puede dañarse la cubierta de la lámpara, que la garantía del vehículo no cubre.

Atención

El uso de cera en bandas de acabado negro de bajo lustre puede aumentar el nivel de lustre y producir un acabado no uniforme. Limpie las bandas de bajo lustre con agua y jabón solamente.

Entradas de aire

Limpie las basuras de las entradas de aire entre el capó y el parabrisas cuando lave el vehículo.

Sistema de obturador

El vehículo puede contar con un sistema de obturador diseñado para ayudar a mejorar el rendimiento del combustible. Mantenga el sistema del obturador libre de residuos, nieve y hielo. Si el testigo de revisión del motor se activa, compruebe que el sistema del obturador esté libre de residuos, nieve y hielo.

Limpiaparabrisas y escobillas

Limpie el exterior del parabrisas con un limpiavidrios.

Limpie las palas de goma con un paño sin pelusa o una toalla de papel empapada con líquido del lavaparabrisas o un detergente suave. Lave a fondo el parabrisas cuando limpie las escobillas. Los insectos, la suciedad del camino, la savia y la acumulación de tratamientos de lavado/encerado del vehículo pueden causar que el limpiaparabrisas produzca vetas.

Reemplace las escobillas si están desgastadas o dañadas. Los daños pueden ser causados por condiciones de mucho polvo, arena, sal, calor, sol, hielo y nieve.

Burletes

Aplique lubricante para burletes a los burletes para que duren más, sellen mejor y no se peguen o produzcan chillidos. Lubrique los burletes como mínimo una vez al año. En climas calurosos y secos puede requerirse una aplicación más frecuente. Las marcas negras de material de goma sobre superficie pintadas pueden removerse frotando con un paño limpio.

Consulte *Líquidos y lubricantes recomendados* ⇨ *413*.

Neumáticos

Use un cepillo duro con un limpiador de neumáticos para limpiarlos.

Atención

El uso de productos de recubrimiento de neumáticos con base petróleo en el vehículo puede dañar el acabado de pintura y/o los neumáticos. Cuando aplique un recubrimiento de neumáticos, limpie siempre las salpicaduras en todas las superficies pintadas del vehículo.

Ruedas y adorno de rueda

Use un paño suave y limpio con agua y jabón suave para limpiar las ruedas. Después de enjugarlas a fondo con agua limpia, séquelas con una toalla suave y limpia. Puede aplicarse entonces cera.

Atención

Las ruedas de cromo y los adornos para rueda de cromo pueden dañarse si el vehículo no se lava después de circular por caminos que han sido rociados con cloruro de magnesio o cloruro de calcio. Estos se utilizan en las carreteras cuando están afectadas por hielo o polvo. Lave siempre el cromo con agua y jabón después de la exposición.

Atención

Para evitar dañar la superficie de las ruedas y los adornos de rueda, no utilice jabones fuertes, productos químicos, pulidores abrasivos, productos de limpieza ni cepillos. Use sólo productos de limpieza aprobados por GM. No pase el vehículo por un lavadero automático de automóviles que utilice cepillos de limpieza para neumáticos/ruedas de carburo de silicona. Pueden producirse daños y la garantía del vehículo no cubrirá las reparaciones.

Sistema de frenos

Inspeccione visualmente las líneas y mangueras de freno para verificar que estén bien conectadas, que no estén dobladas, con fugas, fisuras, roces, etc. Revise que las pastillas de freno a disco no estén gastadas y la condición de la superficie de los rotores. Revise que las fundas/zapatas de los frenos a tambor no estén gastadas o rajadas. Inspeccione todas las demás piezas del freno.

Componentes de la dirección, suspensión y chasis

Inspeccione visualmente los componentes de la dirección, la suspensión y el chasis para detectar piezas dañadas, flojas o faltantes, o signos de desgaste, por lo menos una vez al año.

Inspeccione la servodirección para verificar que esté bien fijada, las conexiones, y que no presente atascamientos, fugas, fisuras, rozamiento, etc.

Verifique visualmente las fundas fuelle de las juntas homocinéticas y los retenes de los ejes para detectar pérdidas.

Al menos cada dos cambios de aceite, lubrique los extremos de la barra de acople.

Las rótulas del brazo de control no tienen mantenimiento.

Atención

No se debe realizar una lubricación de los puntos de la suspensión/dirección pertinentes salvo que la temperatura sea de −12 ºC (10 ºF) o superior. De lo contrario, se pueden provocar daños.

Lubricación de componentes de la carrocería

Lubrique todos los cilindros de las cerraduras, las bisagras del capó, de la compuerta levadiza, de la tapa de acero del tanque de combustible y del estribo eléctrico, salvo que los componentes sean de plástico. Si se aplica grasa siliconada a los burletes con un paño limpio, se logrará que duren más, sellen mejor y no se peguen ni produzcan chirridos.

Mantenimiento de los bajos de la carrocería

Atención

Evite el lavado a presión del bastidor del vehículo. El uso de lavadoras de alta presión puede provocar la eliminación de la protección contra la corrosión y posibles daños al vehículo.

Por lo menos dos veces al año, en primavera y otoño, use agua corriente para eliminar todos los materiales corrosivos de la parte de abajo de la carrocería. Preste atención de limpiar completamente cualquier área en donde se pueda acumular fango u otros residuos. Si está equipado con estribos eléctricos, extiéndalos y use luego un lavado de alta presión para limpiar todas las uniones y espacios libres.

No lave directamente a presión los sellos de salida del eje delantero/trasero y/o la caja de transferencia. El agua de alta presión puede atravesar los sellos y contaminar el líquido. El líquido contaminado acorta la vida útil de la caja de transferencia y/o los ejes, y debe reemplazarse.

Daños de la chapa metálica

Si el vehículo está dañado y requiere reparación o reemplazo de chapa metálica, asegúrese de que el chapista aplique material anticorrosivo a las piezas reparadas o reemplazadas, a fin de restaurar la protección contra la corrosión.

Las piezas de repuesto originales del fabricante proporcionarán protección contra la corrosión y mantendrán la garantía del vehículo.

Daños del acabado

Repare rápidamente las picaduras y rayaduras menores con materiales para retoque disponibles en su concesionario a fin de evitar la corrosión. El taller de chapa y pintura de su concesionario puede corregir las áreas mayores de daños del acabado.

Manchas químicas de la pintura

Los contaminantes transportados por el aire pueden caer sobre las superficies del vehículo y atacarlas, produciendo decoloración con manchas de forma anular y pequeñas zonas oscuras irregulares que se graban en la superficie pintada. Consulte "Cuidado del acabado" incluido anteriormente en esta sección.

Cuidado interior

Para evitar la abrasión por partículas de suciedad, limpie regularmente el interior del vehículo. Antes de utilizar limpiadores, lea y siga todas las instrucciones de seguridad de la etiqueta. Cuando esté limpiando el interior, abra las puertas y ventanillas para conseguir una ventilación adecuada. Los periódicos y las prendas oscuras pueden transferir color al interior del vehículo.

Atención

Limpie inmediatamente las superficies que entren en contacto con limpiadores, lociones para manos, protectores solares y repelentes de insectos para evitar daños permanentes.

Atención

A fin de evitar daños permanentes en el vehículo, use limpiadores diseñados específicamente para las superficies a limpiar. Aplique todos los limpiadores directamente sobre un paño de limpieza. No pulverice limpiadores sobre interruptores o controles.

Cuando use limpiadores de jabón líquido, siga las indicaciones en el propio limpiador o jabón para conocer las instrucciones de diluido.

Atención

Para evitar daños:

- Nunca use una hoja de afeitar ni ningún otro objeto filoso para eliminar suciedad de una superficie interior
- Nunca use cepillos de cerdas duras.
- Nunca frote agresivamente ni con demasiada presión ninguna superficie.
- No permita que se moje ningún componente eléctrico que esté expuesto.
- No use detergentes para lavarropas o jabones para lavavajillas con desengrasantes. No use soluciones que contengan jabones fuertes o cáusticos.
- No sature excesivamente el tapizado cuando lo limpie.
- No use solventes o limpiadores que contengan solventes.

(Continuación)

Atención (Continuación)

- No use toallitas desinfectantes perfumadas o que contengan cloro. No use toallitas o limpiadores que provoquen una transferencia del color a los mismos o que cambien el aspecto de la superficie interior al usarlos.
- No use desinfectantes para manos en gel o perfumados. Si un desinfectante para manos entrara en contacto con las superficies interiores del vehículo, séquelo inmediatamente y limpie el área con un paño suave humedecido con una solución ligera de agua y jabón.

Cristales interiores

Para limpiarlos, use un paño de microfibra humedecida con agua. Limpie las gotas que quedan con un paño seco limpio. Si fuera necesario, use un limpiavidrios comercial después de limpiar con agua sola.

Atención

Para evitar rayaduras, nunca use limpiadores agresivos en los cristales del automóvil. Los limpiadores o la limpieza agresivos pueden dañar el desempañador de la luneta trasera.

Si se limpia el parabrisas con agua durante los primeros tres a seis meses de uso del automóvil, se reduce la tendencia a empañarse.

Cubiertas de los parlantes

Pase delicadamente la aspiradora alrededor de la cubierta del parlante, de modo que éste no se dañe. Limpie las suciedades con agua y un jabón suave.

Molduras revestidas

Deben limpiarse las molduras revestidas.

- Cuando están levemente sucias, límpielas con una esponja o paño sin pelusa humedecido con agua.
- Cuando están muy sucias, use agua jabonosa tibia.

Vinilo/goma

Si está equipado con un piso de vinilo y cubrealfombras de goma, use un paño suave y/o un cepillo humedecido con agua para quitar el polvo y la suciedad suelta. Para una limpieza más profunda, use una solución ligera de agua y jabón.

⚠ Peligro

No use limpiadores que contengan silicona, productos a base de cera o limpiadores que aumenten el brillo sobre el piso y los cubrealfombras de vinilo/goma. Estos limpiadores puede cambiar permanentemente el aspecto y el acabado del vinilo/goma y pueden hacer que el piso quede resbaladizo. Su pie puede resbalar mientras opera el vehículo y usted puede perder el control ocasionando una colisión. Usted u otras personas pueden sufrir lesiones.

Tela/Alfombras/Gamuza

Comience pasando la aspiradora por la superficie con un accesorio de cepillo blando. Si se utiliza un accesorio de cepillo giratorio aspirador, úselo solo en la alfombra del piso. Antes de la limpieza, elimine suavemente toda la suciedad que pueda:

- Absorba delicadamente los líquidos con una toalla de papel. Continúe absorbiendo hasta que no se pueda remover más suciedad.
- En el caso de la suciedad sólida, remueva lo más posible antes de aspirar.

Para limpiar:

1. Sature con agua un paño limpio sin pelusa que no destiña. Se recomienda el paño de microfibra para evitar la transferencia de pelusa a la tela o alfombra.
2. Elimine el exceso de humedad estrujando delicadamente hasta que no gotee agua del paño de limpieza.
3. Comience por el borde exterior de la suciedad y frote delicadamente hacia el centro. Pliegue el paño de limpieza con frecuencia para utilizar una parte limpia y así evitar que la suciedad se transfiera a la tela.
4. Continúe frotando delicadamente el área sucia hasta que no haya más transferencia de color de la suciedad al paño de limpieza.
5. Si no se removió completamente la suciedad, use una solución de jabón suave seguida por agua pura.

Si no se removió completamente la suciedad, puede ser necesario utilizar un limpiador de tapizado o un quitamanchas comercial. Pruebe un área pequeña oculta para verificar que no se decolore antes de utilizar un limpiador de tapizado o un quitamanchas comercial. Si se produce la formación de anillos, limpie la tela o alfombra completa.

Después de la limpieza, use una toalla de papel para secar el exceso de humedad.

Limpieza de superficies de alto lustre y pantallas de información del vehículo y de la radio

Use un paño de microfibra para limpiar las superficies de alto lustre o las pantallas del vehículo. Primero, use un cepillo de cerdas suaves para eliminar la suciedad que pueda rayar la superficie. Luego límpiela suavemente frotándola con un paño de microfibra. Nunca use limpiadores para ventanas o solventes. Lave periódicamente a mano el paño de microfibra por separado,

con jabón suave. No use lavandina o acondicionadores de telas. Enjuague a fondo y seque al aire antes del siguiente uso.

Atención

No fije a la pantalla un dispositivo con ventosa. Esto puede causar daños y la garantía del vehículo no los cubre.

Tablero de instrumentos, cuero, vinilo, otras superficies plásticas, superficies pintadas de bajo lustre, y superficies de madera porosa natural

Use un cepillo de cerdas blandas para remover el polvo de las perillas y ranuras del tablero de instrumentos. Use un paño de microfibra humedecido con agua para eliminar el polvo y aflojar la suciedad. Para realizar una limpieza más profunda, use un paño de microfibra suave humedecido con una solución ligera de agua y jabón.

Atención

Si el cuero, especialmente el perforado, así como otras superficies interiores, se empapan o saturan, se pueden producir daños permanentes. Absorba el exceso de humedad de estas superficies después de

(Continuación)

Atención (Continuación)

limpiarlas y deje que se sequen naturalmente. Nunca use calor, vapor o removedores de suciedad. No use líquidos que contengan alcohol o solventes en los asientos de cuero. No use limpiadores que contengan productos siliconados o basados en cera. Los limpiadores que contienen estos solventes pueden cambiar permanentemente el aspecto y la sensación del cuero o el tapizado blando, y por eso no se recomiendan.

No use limpiadores que aumenten el lustre, especialmente en el tablero de instrumentos. El resplandor reflejado puede disminuir la visibilidad a través del parabrisas bajo ciertas condiciones.

Atención

El uso de desodorantes de ambientes puede causar daños permanentes a los plásticos y las superficie pintadas. Si un desodorante de ambiente entra en contacto con alguna superficie plástica o pintada del vehículo, absórbalo inmediatamente con un paño blando

(Continuación)

Atención (Continuación)

humedecido con una solución de jabón suave. La garantía no cubre los daños producidos por los desodorantes de ambientes.

Cubierta de carga y red utilitaria

Si está equipado, lave con agua tibia y un detergente suave. No use lavandina clorada. Enjuague con agua fría y luego seque a fondo.

Cuidado de los cinturones de seguridad

Mantenga los cinturones de seguridad limpios y secos.

⚠ Peligro

No use blanqueador o colorante en las correas de los cinturones de seguridad. Puede debilitar severamente la correa. En un choque, pueden no ser capaces de brindar protección adecuada. Limpie y enjuague las correas de los cinturones de seguridad sólo con jabón suave y agua tibia. Deje secar la correa.

Cubrealfombras

⚠ Peligro

Si un cubrealfombra es de tamaño incorrecto o no está colocado correctamente, puede interferir con los pedales. La interferencia con los pedales puede causar una aceleración involuntaria y/o aumentar la distancia de detención, lo que puede ocasionar un choque y lesiones. Asegúrese siempre de que el cubrealfombras no interfiera con los pedales.

Siga las instrucciones a continuación para utilizar correctamente los cubrealfombras:

- Los cubrealfombras del equipo original están diseñados para su vehículo. Si es necesario reemplazarlos, se recomienda adquirir cubrealfombras certificados por GM. Los cubrealfombras no provistos por GM pueden no encajar correctamente y pueden interferir con los pedales. Compruebe siempre que los cubrealfombras no interfieren con los pedales.
- No use cubrealfombras si el vehículo no está equipado con un retén de cubrealfombras en el piso del lado del conductor.
- Use el cubrealfombras con el lado correcto hacia arriba. No lo dé vuelta.
- No coloque nada encima del cubrealfombras del lado del conductor.
- Use un solo cubrealfombras en el lado del conductor.
- No coloque un cubrealfombras encima de otro.

Remoción y reemplazo de los cubrealfombras

Tire hacia arriba de la parte trasera del cubrealfombras del lado del conductor para desbloquear cada retén y removerlo.

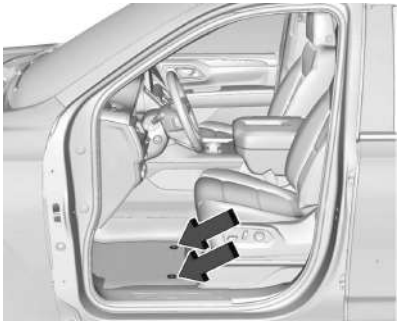

Vuelva a instalarlo alineando las aberturas para retenes del cubrealfombras sobre los retenes de la alfombra y colocándolos a presión.

Asegúrese de que el cubrealfombras quede correctamente sujeto en su sitio.

Verifique siempre de que el cubrealfombras no interfiera con los pedales.

Limpieza de tapetes de hule (Tapetes de todo clima y revestimiento de piso)

Consulte "Vinilo/goma" en *Cuidado interior* ⇨ *400* para obtener información importante sobre la limpieza.

Chevrolet/GMC Tahoe/Suburban/Yukon/Yukon XL/Denali Owner Manual
(GMNA-Localizing-MidEast-15555989) - 2022 - SourcePDF - 8/2/21

Servicio y mantenimiento

Información general
Información general 405

Mantenimiento programado
Mantenimiento programado 406

Servicios para aplicaciones especiales
Servicios para aplicaciones especiales 410

Mantenimiento y cuidado adicionales
Mantenimiento y cuidado adicionales 410

Líquidos, lubricantes y piezas recomendados
Líquidos y lubricantes recomendados 413
Partes de repuesto de mantenimiento 414

Registro de mantenimiento
Registro de mantenimiento 416

Información general

Su vehículo es una inversión importante. Esta sección describe el mantenimiento necesario para su vehículo. Siga este programa para protegerse contra gastos de reparaciones importantes causados por no realizarle el mantenimiento necesario. También puede ayudarle a mantener el valor de reventa del vehículo. El dueño es el responsable de realizarle todo el mantenimiento necesario.

Su concesionario tiene técnicos capacitados que pueden realizar el mantenimiento necesario usando partes de repuesto genuinas. Ellos tienen las herramientas y el equipamiento actualizados para realizar diagnósticos rápidos y precisos. Muchos concesionarios están abiertos hasta tarde y durante los sábados, ofrecen transporte de cortesía y reservar turnos por Internet para ayudar con sus necesidades de servicio.

Su concesionario reconoce la importancia de brindar un servicio de mantenimiento y de reparaciones al precio justo. Con técnicos capacitados, el concesionario es el lugar para el mantenimiento de rutina como los cambios de aceite y la rotación de neumáticos, y para el mantenimiento adicional como neumáticos, frenos, baterías y escobillas del limpiaparabrisas.

Atención

Los daños causados por el mantenimiento inadecuado pueden originar reparaciones costosas y pueden no estar cubiertos por la garantía del vehículo. Los intervalos de mantenimiento, controles, inspecciones, líquidos recomendados y lubricantes son importantes para mantener el vehículo en buenas condiciones de funcionamiento.

No realice limpiezas químicas que no hayan sido aprobadas por GM en el vehículo. El uso de enjuagues químicos, disolventes, limpiadores o lubricantes que no estén aprobados por GM podría dañar el vehículo, requiriendo costosas reparaciones que no están cubiertas por la garantía del vehículo.

La rotación de los neumáticos y los servicios necesarios son responsabilidad del dueño. Le recomendamos que su distribuidor realice esos servicios cada 10.000 km.
El mantenimiento adecuado del vehículo

ayuda a mantenerlo en buenas condiciones de funcionamiento, mejora el ahorro de combustible y reduce las emisiones.

El mantenimiento varía debido a la forma en que la gente usa sus vehículos. Puede necesitar controles y servicios más seguido. Servicios adicionales requeridos - El servicio normal es para vehículos que:

- Llevan pasajeros y carga dentro de los límites recomendados en la etiqueta de información de las cubiertas y la carga.

  Consulte *Límites de carga del vehículo* ⇨ *233*.
- Se usan en carreteras con superficies razonables y dentro de los límites legales.
- Usan el combustible recomendado. Consulte *Combustible recomendado (Motor 5.3L)* ⇨ *300* o *Combustible recomendado (Motor 6.2L)* ⇨ *300*.

Consulte la información en Servicios adicionales requeridos - Servicio normal.

Servicios adicionales requeridos - El servicio para condiciones severas es para vehículos que:

- Se usan principalmente en tráfico pesado de la ciudad y en clima caluroso.
- Se usan principalmente en terreno montañoso.
- Remolcan frecuentemente un acoplado.
- Se usan a alta velocidad o en competencias.
- Se usan para servicio de taxi, policía o reparto.

Consulte la información en Servicios adicionales requeridos - Servicio para condiciones severas.

⚠ Peligro

El trabajo de mantenimiento puede ser peligroso y puede causar lesiones graves. Realice el trabajo de mantenimiento únicamente si tiene la información necesaria, las herramientas adecuadas y el equipamiento. De lo contrario haga que su concesionario realice el trabajo con un técnico capacitado.

Consulte *Operaciones de mantenimiento realizadas por el propio usuario* ⇨ *327*.

Mantenimiento programado

Controles y servicios para los dueños

Comprobar el nivel de aceite del motor.

Consulte *Aceite del motor* ⇨ *333*.

Una vez por mes

- Compruebe las presiones de inflado de los neumáticos, incluido el de auxilio.

  Consulte *Presión de los neumáticos* ⇨ *366*.
- Inspeccione el desgaste de los neumáticos.

  Consulte *Revisión de los neumáticos* ⇨ *372*.
- Controle el nivel del líquido del limpiaparabrisas.

  Consulte *Líquido de lavado* ⇨ *343*.

Cada cinco años

- Cambie el líquido de frenos.

Cambio de aceite del motor

Cuando aparece el mensaje CAMBIAR PRONTO EL ACEITE DE MOTOR, haga cambiar el aceite y el filtro del motor dentro de los próximos 1 000 km. Bajo las mejores condiciones de manejo, el sistema de control del aceite puede no indicar la necesidad de cambiarlo hasta por un año. El aceite del

motor y el filtro deben cambiarse por lo menos una vez al año, y reiniciar el sistema de control del aceite. El técnico de su concesionario puede realizar este trabajo. Si se reinicia accidentalmente el sistema de vida útil del aceite de motor, dé servicio al vehículo dentro de los siguientes 5 000 km del último servicio. Reinicie el sistema de control de aceite cuando cambie el aceite.

Consulte *Sistema de vida útil del aceite del motor* ⇨ *335*.

Cambio del filtro de aire del motor

Cuando aparece el mensaje REPLACE AT NEXT OIL CHANGE (REEMPLACE CON EL PRÓXIMO CAMBIO DE ACEITE), se debe reemplazar el filtro de aire del motor en el próximo cambio de aceite del motor. Cuando aparece el mensaje REPLACE ENGINE AIR FILTER SOON (REEMPLACE PRONTO EL FILTRO DE AIRE DEL MOTOR), se debe reemplazar el filtro de aire del motor a la brevedad. Restablezca a cero el sistema de vida útil del filtro de aire del motor después de reemplazarlo. Vea *Sistema de cálculo de vida útil del filtro de aire del motor* ⇨ *336*.

Uso con ralentí extendido

Cuando el vehículo se usa de manera tal que requiere tiempos de marcha en vacío extendidos, se considerará que una hora de uso equivale a 33 millas. Consulte el medidor de horas en *Centro de información del conductor (Nivel base)* ⇨ *140* o *Centro de información del conductor (Gama alta)* ⇨ *143*.

Secador del acondicionador de aire (sustituir cada siete años)

El sistema de aire acondicionado necesita mantenimiento cada siete años. En este servicio se debe sustituir el secador para prolongar la vida útil y ayudar al funcionamiento eficiente del sistema de acondicionamiento de aire Este servicio puede ser complejo. Contacte a su concesionario.

Rotación de neumáticos y servicios requeridos cada 10 000 km

Rote los neumáticos, si es recomendable para el vehículo, y realice los siguientes servicios.

Consulte *Rotación de neumáticos* ⇨ *373*.

- Controle el nivel del aceite y el porcentaje de vida útil que le queda. De ser necesario, cambie el aceite del motor y el filtro, y reinicie el sistema de control del aceite. Consulte *Aceite del motor* ⇨ *333* y *Sistema de vida útil del aceite del motor* ⇨ *335*.
- Compruebe el porcentaje de vida útil del filtro de aire. Si es necesario, reemplace el filtro de aire del motor y restablezca a cero el sistema de vida útil del filtro de aire del motor.

  Consulte *Sistema de cálculo de vida útil del filtro de aire del motor* ⇨ *336*.
- Controle el nivel de refrigerante.

  Consulte *Sistema de refrigeración* ⇨ *338*.
- Controle el nivel del líquido del limpiaparabrisas.

  Consulte *Líquido de lavado* ⇨ *343*.
- Compruebe las presiones de inflado de los neumáticos, incluido el de auxilio.

  Consulte *Presión de los neumáticos* ⇨ *366*.
- Inspeccione el desgaste de los neumáticos.

  Consulte *Revisión de los neumáticos* ⇨ *372*.
- Inspeccione visualmente por fugas de líquidos.

- Revise el filtro de aire del motor. O cada 6 meses, lo que ocurra primero.

  Consulte *Filtro/depurador de aire del motor* ⇨ *337*.
- Revise el sistema de frenos.

  Consulte *Cuidado exterior* ⇨ *395*.
- Inspeccione visualmente la dirección, la suspensión, y los componentes del chasis por si presentan averías, incluyendo grietas o rasgaduras en los muelles de goma, piezas flojas o faltantes, o signos de desgaste al menos una vez al año. Consulte *Cuidado exterior* ⇨ *395*. Lubrique los componentes de la suspensión y la dirección por lo menos cada dos cambios de aceite. (si está equipado con válvulas engrasadoras)
- Inspeccione la servodirección para verificar que está correctamente fijada, y también conexiones, atasco, fugas, grietas, ajado, etc.
- Inspeccione visualmente los semiejes y los ejes motrices por si presentan desgaste excesivo, fugas de combustible, y/o daños que incluyen: abolladuras o grietas en tubos, junta de velocidad constante o junta universal flojas, fuelles agrietados o faltantes, abrazaderas de fuelle flojas o faltantes, excesiva flojedad del cojinete central, fijaciones flojas o faltantes y fugas por la junta de eje.
- Revise los componentes del sistema de sujeción.

  Consulte *Comprobación del sistema de seguridad* ⇨ *64*.
- Revise visualmente el sistema de combustible, incluyendo el sistema de evaporación (EVAP), para detectar posibles daños o fugas. Revise a simple vista que todos los tubos de combustible, tubos de vapores y mangueras estén bien sujetados, conectados, guiados y en buenas condiciones.
- Inspeccione visualmente el sistema de escape y las cubiertas térmicas cercanas por partes flojas o faltantes.
- Lubrique componentes de la carrocería.

  Consulte *Cuidado exterior* ⇨ *395*.
- Revise el freno de estacionamiento y el mecanismo de estacionamiento en transmisión automática.

  Consulte *Verificación del mecanismo del freno de estacionamiento y P (Estacionamiento)* ⇨ *349*.
- Revise el pedal del acelerador por daños, endurecimientos o deformaciones. Reemplazarlo si fuera necesario.
- Inspeccione visualmente el amortiguador a gas por signos de desgaste, fisuras u otros daños. Verifique la capacidad del amortiguador para mantenerse abierto. Si la capacidad para mantenerse abierto es baja, repare el amortiguador a gas.

  Consulte *Amortiguador(es) a gas* ⇨ *351*.
- Inspeccione las guías y el sellos del techo corredizo, si existe.

  Consulte *Techo solar* ⇨ *37*.
- Verifique la cerradura del neumático de auxilio y lubríquela según sea necesario.

  Consulte *Cambio de neumáticos* ⇨ *379*.
- Inspeccione visualmente el neumático de auxilio para asegurarse de que esté firmemente sujeta en la parte de abajo del vehículo. Empuje, tire y trate de girar el neumático. Si el neumático de auxilio se mueve, apriételo según sea necesario.

  Consulte *Cambio de neumáticos* ⇨ *379*.

Servicios adicionales requeridos - Servicio normal

Cada 10 000 km

- Reemplace el filtro de aire de la cabina. O cada 12 meses, lo que ocurra primero. Es posible que necesite reemplazar más frecuentemente el filtro de aire del compartimiento de pasajeros si conduce en áreas con tráfico pesado, mala calidad del aire, altos niveles de polvo o alérgenos ambientales. También puede necesitar reemplazar el filtro de aire del compartimiento de pasajeros si nota una reducción en el flujo de aire, que se empañan las ventanillas, o que hay olores. Su concesionario GM puede ayudarle a determinar cuándo reemplazar el filtro.

Cada 20 000 km

- Reemplace las escobillas del limpiaparabrisas delantero y trasero. O cada 12 meses, lo que ocurra primero.

  Consulte *Sustitución de las escobillas de los limpiaparabrisas* ⇨ *349*.

Cada 120 000 km

- Sustituya los amortiguadores de gas del capó y/o de apoyo para elevación de la carrocería.

  Consulte *Amortiguador(es) a gas* ⇨ *351*.

Cada 150 000 km

- Cambiar las bujías. Revise los cables y/o manguitos de las bujías.

Cada 160,000 km

- Cambie el líquido de la caja de transferencia si está equipado con 4WD. No lave directamente a presión los sellos de salida de la caja de transferencia y/o los de los ejes delantero/trasero. El agua a alta presión puede pasar por los sellos y contaminar el líquido. El líquido contaminado acortará la vida útil de la caja de transferencia y/o los ejes motrices y habría que reemplazarlos.

Cada 240 000 km

- Drene y vuelva a llenar el sistema de refrigeración del motor. O cada cinco años, lo que ocurra primero.

  Consulte *Sistema de refrigeración* ⇨ *338*.

- Inspeccione visualmente las correas de los accesorios. O cada 10 años, lo que ocurra primero. Revise que no esté deshilachado, tenga demasiadas fisuras o daños. Reemplazar si fuera necesario.

Condiciones extremas que requieren mantenimientos más frecuentes*

- Vehículos de servicio público, militares o de uso comercial, entre los que se encuentran:
  - Ambulancias, patrullas de policía y vehículos para rescates de emergencia.
  - Vehículos civiles como camionetas ligeras, SUV, y autos de pasajeros que se emplean para fines militares.
  - Vehículos de recuperación como camiones de remolque y transportadores sencillos de vehículos o cualquier vehículo que se use regularmente para remolcar acoplados y otras cargas.
  - Vehículos comerciales profesionales como vehículos para entregas postales, vehículos usados como patrullas por parte de compañías privadas de seguridad, o cualquier vehículo que se use las 24 horas del día.
  - Cualquier vehículo que se use regularmente en terrenos donde haya mucha arena o polvo, como los que se emplean en oleoductos e instalaciones similares.

- Vehículos que se usan regularmente para realizar viajes cortos de 6 km o menos.

  El Indicador de vida útil del aceite le mostrará cuándo cambiar el aceite y el filtro. En condiciones severas, es posible que el indicador se encienda antes de los 10 000 km. El indicador no detecta polvo en el aceite, de modo que si circula por una zona polvorienta, es posible que deba cambiar el aceite y el filtro con mayor frecuencia que cada 10 000 km.

  * Nota: Bajo las condiciones de conducción extremas mencionadas anteriormente, puede que sea necesario reemplazar sus bujías más frecuentemente. Para obtener más ayuda para determinar cuáles son los intervalos de mantenimiento más apropiados para su vehículo, contacte a su concesionario de GM autorizado.

Servicios adicionales requeridos - Servicio extremo

Cada 70 000 km

- Cambie el líquido y el filtro de la transmisión automática.

Cada 80 000 km

- Cambie el líquido de la caja de transferencia si está equipado con 4WD. No lave directamente a presión los sellos de salida de la caja de transferencia y/o los de los ejes delantero/trasero. El agua a alta presión puede pasar por los sellos y contaminar el líquido. El líquido contaminado acortará la vida útil de la caja de transferencia y/o los ejes motrices y habría que reemplazarlos.

Servicios para aplicaciones especiales

- Solo para vehículos con uso comercial severo: Lubrique los componentes del chasis en cada cambio de aceite.
- Haga limpiar la parte de abajo de la carrocería. Consulte "Mantenimiento de la parte de abajo de la carrocería" en *Cuidado exterior* ⇨ *395*.

Mantenimiento y cuidado adicionales

Su vehículo es una inversión importante y el cuidarlo correctamente puede evitar reparaciones costosas en el futuro. Puede necesitar mantenimiento y servicios adicionales para mantener el rendimiento del vehículo.

Le recomendamos que su concesionario realice estos servicios, sus técnicos capacitados son los que mejor conocen su vehículo. Su concesionario también puede realizar una evaluación minuciosa mediante una inspección de múltiples puntos para informarle cuándo su vehículo puede necesitar servicio.

La siguiente lista explica los servicios y las condiciones a tener en cuenta que podrían indicar que necesita servicio.

Batería

La batería de 12 voltios suministra energía para arrancar el motor y para hacer funcionar cualquier accesorio eléctrico adicional.

- Para evitar que se averíe o que no pueda arrancar el vehículo, mantenga la batería a su máxima potencia.
- Los técnicos capacitados del concesionario tienen el equipo de diagnóstico para probar la batería y asegurar que sus conexiones y cables no estén oxidados.

Las correas

- Puede necesitar un cambio de correas si hacen ruido o tienen signos de fisuras o roturas.

- Los técnicos capacitados del concesionario tienen acceso a las herramientas y al equipamiento necesario para inspeccionar las correas y recomendarle su ajuste o reemplazo cuando sea necesario.

Frenos

Los frenos detienen el vehículo y son esenciales para conducir con seguridad.

- Los signos de desgaste pueden incluir chillido, rozamiento o ruidos agudos, o problemas al frenar.
- Los técnicos capacitados del concesionario tienen acceso a las herramientas y al equipamiento necesario para inspeccionar los frenos y recomendarle repuestos de alta calidad fabricados para su vehículo.

Líquidos

Los niveles correctos de líquidos aprobados protegen los sistemas y componentes del vehículo. Consulte *Líquidos y lubricantes recomendados* ⇨ *413* por los líquidos recomendados por GM.

- Cada vez que cargue gasolina debe controlar el nivel del aceite del motor y del líquido del limpiaparabrisas.
- Pueden aparecer indicadores en el panel de instrumentos que le indiquen un nivel bajo de líquidos que debe rellenar.

Mangueras

Las mangueras transportan líquidos y deben inspeccionase regularmente para verificar que no tengan fisuras ni fugas. Con una inspección de puntos múltiples, su concesionario puede inspeccionar las mangueras y avisarle si hay que reemplazarlas.

Luces

El funcionamiento correcto de los focos, luces traseras y luces de freno es importante para ver y ser visto en la carretera.

- Un signo de que los focos necesitan servicio es la disminución de intensidad, falla en encender, fisuras o daños. Hay que controlar periódicamente las luces de freno para verificar que se enciendan al frenar.
- Con una inspección de puntos múltiples, su concesionario puede verificar las luces y notar cualquier problema.

Amortiguadores y puntales

Los amortiguadores y puntales ayudan a controlar un viaje más suave.

- Los signos de desgaste pueden incluir vibración del volante, rebote/balanceo al frenar, mayor distancia de frenado o desgaste desparejo de los neumáticos.
- Como parte de la inspección de puntos múltiples, los técnicos capacitados del concesionario pueden inspeccionar visualmente los amortiguadores y puntales por signos de fugas, sellos rotos o daños, y le pueden avisar cuando necesiten reparaciones.

Neumáticos

Los neumáticos deben estar correctamente inflados, rotados y balanceados. El mantener los neumáticos le pueden ahorra dinero y combustible y pueden reducir el riesgo de que fallen.

- Las indicaciones de que hay que reemplazar los neumáticos incluyen tres o más indicadores de desgaste del dibujo, hilo o tela visible a través de la goma, cortes o fisuras en las estrías o las paredes laterales, un bulto o una abertura en la cubierta.
- Los técnicos capacitados del concesionario pueden inspeccionar y recomendar los neumáticos adecuados. Su concesionario también puede balancear sus ruedas para

asegurar un funcionamiento suave a cualquier velocidad. Su concesionario vende y repara neumáticos de marca.

Cuidado del vehículo

Su concesionario tiene productos que le ayudan a mantener su vehículo como nuevo. Por más información acerca de cómo limpiar y proteger el interior y el exterior del vehículo, consulte *Cuidado interior* ⇨ *400* y *Cuidado exterior* ⇨ *395*.

Alineación de ruedas

La alineación de las ruedas es fundamental para asegurar el óptimo desgaste y rendimiento de los neumáticos.

- Los signos de que necesita una alineación incluyen tracción, maniobrabilidad incorrecta o desgaste anormal de los neumáticos.
- Su concesionario tiene el equipo adecuado para alinear sus ruedas correctamente.

Parabrisas

Mantenga el parabrisas limpio y despejado por seguridad, apariencia y mayor visibilidad.

- Los signos de daños incluyen rayones, fisuras y roturas.
- Los técnicos capacitados del concesionario pueden inspeccionar el parabrisas y recomendarle el reemplazo si fuera necesario.

Escobillas del limpiaparabrisas

Hay que limpiar y mantener las escobillas del limpiaparabrisas en buenas condiciones para que brinden buena visibilidad.

- Los signos de desgaste incluyen rayas, saltos sobre el parabrisas y goma rota o gastada.
- Los técnicos entrenados del concesionario pueden revisar las escobillas del limpiaparabrisas y reemplazarlas cuando sea necesario.

Chevrolet/GMC Tahoe/Suburban/Yukon/Yukon XL/Denali Owner Manual
(GMNA-Localizing-MidEast-15555989) - 2022 - SourcePDF - 8/2/21

Líquidos, lubricantes y piezas recomendados

Líquidos y lubricantes recomendados

Puede comprar en su distribuidor los líquidos y lubricantes que se identifican a continuación por nombre o especificación, incluyendo los líquidos o lubricantes que no se enumeran aquí.

Uso	Líquido/Lubricante
Transmisión automática	Líquido para transmisión automática DEXRON-ULV.
Lubricación del chasis	Lubricante que cumple los requisitos de NLGI #2, Categoría LB o GC-LB.
Refrigerante del motor	Mezcla 50/50 de agua potable limpia y refrigerante DEX-COOL únicamente. Consulte *Sistema de refrigeración* ⇨ *338*.
Aceite del motor	Aceite de motor que cumple con la especificación dexos1 del grado de viscosidad SAE adecuado. Se recomienda ACDelco dexos1 totalmente sintético. Consulte *Aceite del motor* ⇨ *333*.
Eje delantero (solo 4WD) y eje trasero.	Contacte a su concesionario.
Sistema de frenos hidráulicos	Líquido de frenos hidráulicos DOT 4.

Uso	Líquido/Lubricante
Cilindros de cerraduras con llave, Bisagras del cofre, Pernos de bisagras de puertas de la carrocería, Escalones eléctricos, Bisagra del portón trasero y Bisagra de la puerta del tanque de combustible	Lubricante multiuso, Superlube Contacte a su concesionario.
Caja de transferencia (solo 4WD)	Contacte a su concesionario.
Acondicionador de burletes	Lubricante de burletes. Contacte a su concesionario.
Líquido del limpiaparabrisas	Líquido para limpiaparabrisas de automóvil que cumpla con los requisitos de protección anticongelante regionales.

Partes de repuesto de mantenimiento

Las siguientes partes de repuesto a identificadas por nombre, número de parte o especificación se pueden comprar en su concesionario.

Parte	Número de parte de GM	Número de parte de ACDelco
Filtro/depurador de aire del motor		
Con depurador de aire de alta capacidad	84121219	A3244C

Parte	Número de parte de GM	Número de parte de ACDelco
Sin depurador de aire de alta capacidad	84121217	A3246C
Filtro de aceite		
5.3L V8	12707246	PF63
6.2L V8	12707246	PF63
Filtro de aire de la cabina	13540923	CF206C
Bujías		
5.3L V8	12622441	41-114
6.2L V8	12622441	41-114
Escobillas del limpiaparabrisas		
Lado del conductor - 55 cm (22 pulgadas)	84278338	–
Lado del acompañante - 55 cm (22 pulgadas)	84278338	–
Atrás - 30 cm (12 pulgadas)	84215609	–

Registro de mantenimiento

Luego de realizar los servicios programados, anote la fecha, la lectura del odómetro, quién realizó el servicio y el tipo de servicio realizado en los espacios correspondientes. Conserve todos los recibos de mantenimiento.

Fecha	Lectura del odómetro	Realizado por	Trabajo realizado

Chevrolet/GMC Tahoe/Suburban/Yukon/Yukon XL/Denali Owner Manual
(GMNA-Localizing-MidEast-15555989) - 2022 - SourcePDF - 8/2/21

Datos técnicos

Identificación del vehículo
Número de identificación del vehículo (VIN) 417
Identificación de piezas para servicio 417

Datos del vehículo
Capacidades y especificaciones 418
Correa de accionamiento del motor. posición 421

Identificación del vehículo

Número de identificación del vehículo (VIN)

Este identificador legal está en la esquina delantera del tablero de instrumentos, en el lado del conductor del vehículo. Es visible desde fuera a través del parabrisas.
El Número de identificación del vehículo (VIN) aparece también en la etiqueta de Certificación de vehículo, y en los certificados de propiedad y de registro.

Identificación del motor

El octavo carácter del VIN es el código del motor. Este código identifica el motor del vehículo, sus especificaciones y sus piezas de repuesto. Vea "Especificaciones del motor" en *Capacidades y especificaciones* ⇨ *418* respecto al código del motor del vehículo.

Identificación de piezas para servicio

Puede que haya un código de barras grande en la etiqueta de certificación en la columna central que usted podrá escanear para obtener la siguiente información:

- Número de identificación del vehículo (VIN)
- Designación del modelo
- Información sobre la pintura
- Opciones de producción

Si no hay un código de barras grande en la etiqueta, podrá encontrar esta misma información en una etiqueta dentro de la guantera.

Datos del vehículo

Capacidades y especificaciones

Las capacidades aproximadas que siguen se indican en unidades métricas y conversiones al sistema inglés. Consulte *Líquidos y lubricantes recomendados* ⇨ *413* para más información.

Aplicación	Capacidades	
	Sistema métrico	Sistema inglés
Frigorígeno del acondicionador de aire	Vea en la etiqueta del refrigerante bajo el capó, el tipo de refrigerante y la cantidad a cargar en el sistema de aire acondicionado. Consulte a su concesionario para más información.	
Sistema de refrigeración del motor*		
Motor 5.3L V8	14.8 L	15.6 qt
Motor 6.2L V8	14.3 L	15.1 cuartos
Aceite del motor con filtro	7.6 L	8.0 qt

Chevrolet/GMC Tahoe/Suburban/Yukon/Yukon XL/Denali Owner Manual
(GMNA-Localizing-MidEast-15555989) - 2022 - SourcePDF - 8/2/21

Aplicación	Capacidades	
	Sistema métrico	Sistema inglés
Tanque de combustible		
Batalla corta	90,8 L	24,0 gal
Batalla larga	106.0 L	28,0 gal
Líquido de la caja de transferencia	1,5 L	1,6 qt
Líquido de eje trasero		
Deslizamiento limitado mecánico	1,5 L	1,6 qt
Deslizamiento limitado electrónico	1,5 L	1,6 qt
Par de apriete de tuercas de rueda	190 N•m	140 lb pie
Todas las capacidades son aproximadas. Cuando agregue, asegúrese de llenar hasta el nivel aproximado según se recomienda en este manual. Después de llenar, compruebe una vez más el nivel de líquido.		
*Los valores de capacidad del sistema de refrigeración del motor están basados en todo el sistema de refrigeración y sus componentes.		

Especificaciones del motor

Motor	Código VIN	Potencia	Par	Luz de bujías
5.3L V8 (L84)	D	264 kW a 5600 rpm (355 hp a 5600 rpm)	519 N•m a 4100 rpm (383 lb pie a 4100 rpm)	0,95 a 1,10 mm (0,037 a 0,043 pulgadas)
6.2L V8 (L87)	L	313 kW a 5600 rpm (420 hp a 5600 rpm)	624 N•m a 4100 rpm (460 lb pie a 4100 rpm)	0,95 a 1,10 mm (0,037 a 0,043 pulgadas)
La luz de las bujías está preestablecida por el fabricante. No se recomienda cambiar la luz de las bujías. Hacerlo podría dañar a las mismas.				

Velocidad máxima del vehículo

Vehículo	Sistema métrico	Sistema inglés
Suburban y Yukon XL con tracción en dos ruedas	180 km/h	112 mph
Todos los Tahoe/Suburban/Yukon/Yukon XL con neumáticos todo terreno de 20"	180 km/h	112 mph
Todos los modelos utilitarios (excepto Suburban y Yukon XL con tracción en dos ruedas	190 km/h	118 mph
Todos los modelos utilitarios (excepto Tahoe/Suburban/Yukon/Yukon XL con neumáticos todo terreno de 20")	190 km/h	118 mph

Chevrolet/GMC Tahoe/Suburban/Yukon/Yukon XL/Denali Owner Manual
(GMNA-Localizing-MidEast-15555989) - 2022 - SourcePDF - 8/2/21

Correa de accionamiento del motor. posición

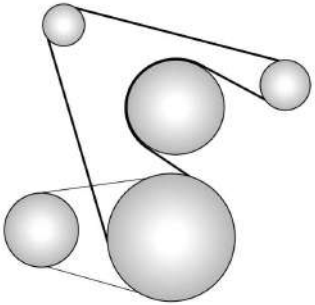

Motores 5.3L y 6.2L

Información del cliente

Información del cliente
Declaración de Conformidad 422

Registro y privacidad de los datos del vehículo
Registro y privacidad de los datos del vehículo 426
Ciberseguridad 426
Grabadoras de datos de eventos 427
OnStar 427
Sistema de audio 428

Información del cliente

Declaración de Conformidad

Dispositivos de radiofrecuencia

Nigeria

La conexión y el uso de este equipo de comunicaciones están permitidos por la Comisión de Comunicaciones Nigeriana.

Alerta por colisión delantera y control de velocidad crucero adaptativo

Jordania

TRC N.° T/4/11/11/4195

Omán

OMAN TRA
R/6132/18
D172249

Emiratos Árabes Unidos (UAE)

TRA
REGISTERED No:
ER68006/18
DEALER No:
DA40068/15

Alerta del punto ciego lateral y Alerta de tráfico cruzado trasero

Jordania

TRC N.° T/4/11/11/1213

Omán

TRA/TA
R/3957/17
D080134

Emiratos Árabes Unidos (UAE)

TRA
Registered No:
ER53878/17
Dealer No:
DA44932/15

Mitigación de colisiones traseras

Jordania

TRC N.° T/4/11/11/4195

Omán

OMAN TRA
R/6364/18
D172249

Emiratos Árabes Unidos (UAE)

TRA
REGISTERED No:
ER68005/18
DEALER No:
DA40068/15

Llave remota

Jordania

TRC N.° TRC/SS/2019/6662

Omán

OMAN TRA
R/7981/19
D172249

Emiratos Árabes Unidos (UAE)

TRA
REGISTERED No:
ER73891/19
DEALER No:
DA36976/14

Pantallas de infoentretenimiento del asiento trasero

Corea

Manufacturer : LG Electronics Inc.

Product : GM Monitor RSI

Model : IR12PT-TS y IR12DT-TS

Manufacturing Country : Vietnam

Ucrania

LG Electronics Vietnam Hai Phong Lot CN2, Trang Due Industrial Park, Le Loi Commune, An Doung District, Hai Pong City, Vietnam

Europa

Función: Bluetooth

Rango de frecuencias: 2400-2483.5 MHz

Potencia de transmisión máxima: 10 dBm

Transmisor del sensor de la presión de los neumáticos

Jordania

TRC N.° T/4/11/11/1215

Omán

OMAN TRA
TA-R/8931/20
D172338

Emiratos Árabes Unidos (UAE)

TRA
REGISTERED No:
ER78362/20
DEALER No:
DA0047074/10

Auriculares Bluetooth

Omán

OMAN TRA
TA-R/10314/20
D090024

Low Radio

Omán

OMAN TRA
TA-R/6324/18
D100428

Abridor universal de puertas de garaje

Marruecos

Aprobado por Marruecos

Número de aprobación: MR 25908
ANRT 2020

Fecha de aprobación: 07/10/2020

Emiratos Árabes Unidos (UAE)

TRA
REGISTERED No:
ER46032/16
DEALER No:
DA35176/14

Declaración de Conformidad según la Directiva de Equipos de Radio (RED) 2014/53/EU

Este vehículo tiene sistemas que transmiten y/o reciben ondas de radio sujetas a la Directiva 2014/53/EU. Los fabricantes de los sistemas enumerados a continuación declaran la conformidad con la Directiva 2014/53/EU. El texto completo de la declaración de conformidad con la UE de cada sistema está disponible en la siguiente dirección de Internet: www.chevroleteurope.com.

Importador

GM Mobility Europe GmbH

Bethmannstraße 50-54 Ort

60311 Frankfurt am Main

Hessen

Alemania

RFR Huf

Huf Hülsbeck and Fürst and Co. KG.

Steeger Str. 17

42251 Velbert Alemania

Frecuencia de operación: 433.92 MHz
Receptor

TTPM – Global B

Schrader Electronics Ltd.

11 Technology Park

Belfast Road

Antrim Bt41 1QS

Irlanda del Norte

Reino Unido

Frecuencia de operación: N/A

Potencia de transmisión máxima: N/A

Chevrolet/GMC Tahoe/Suburban/Yukon/Yukon XL/Denali Owner Manual
(GMNA-Localizing-MidEast-15555989) - 2022 - SourcePDF - 8/2/21

Abridor universal de puertas de garaje

Gentex Corporation

600 North Centennial Street

Zeeland, MI 49464

Estados Unidos

Frecuencia de operación: 433.05 MHz - 434.79 MHz

Potencia de transmisión máxima: 0,138 mW E.R.P.

Pantalla de infoentretenimiento del asiento trasero MY22 Pasajero

LG Electronics European

Shared Service Center B.V.

Krijgsman 1, 1186 DM

Amstelveen, Países Bajos

Frecuencia de operación: 2400 - 2483.5 MHz

Potencia de salida máxima: 10 dBm

BCM GB Denso

DENSO Manufacturing Tennessee 203

1420 Middlesettlements Road

Maryville, TN 37801

Frecuencia de operación: 125 kHz

Potencia de salida máxima (ERP): 1,58 mW

Auriculares Bluetooth

Foster Electric Co. Ltd.

1-1-109, Tsutsujigaoka, Akishima City, Tokio, 196-8550, Japón

Banda de frecuencias: 2400-2483.5 MHz

Frecuencia de operación: 2402 - 2480 MHz

Potencia de salida máxima: 6,19 dBm

Llave remota

Huf Hülsbeck & Fürst GmbH & Co. KG

Steeger Str. 17, 42551 Velbert, Alemania

Frecuencia de operación: 433 MHz

Frecuencia de transmisión máxima: 0,3 mW EIRP

Sistema de control de la presión de los neumáticos

Schrader Electronics Ltd.

11 Technology Park

Belfast Road

Antrim Bt41 1QS

Irlanda del Norte

Reino Unido

Frecuencia de operación: 433.92 MHz

Potencia de transmisión máxima: 10 dBm

Módulo de pila central de infoentretenimiento 3.5

Harman International Industries, Incorporated

30001 Cabot Drive

Novi, MI 48377 EE.UU.

Rangos de frecuencia de operación: 2402 - 2480 MHz, 5150 - 5775 MHz

Potencia de transmisión máxima: 17 mW, 12 mW

Radar de largo alcance ARS5 - B

ADC Automotive Distance Control Systems GmbH

Peter-Dornier-Strasse 10, 88131 Lindau, Alemania

Frecuencia de operación: 76-77 GHz

Potencia de transmisión máxima: 30 dBm

Radar de corto alcance SRR5 - C

ADC Automotive Distance Control Systems GmbH

Peter-Dornier-Strasse 10, 88131 Lindau, Alemania

Frecuencia de operación: 76-77 GHz

Potencia de transmisión máxima: 23 dBm

Alerta de zona ciega lateral/Alerta de tráfico cruzado trasero

Hella KGaA Hueck & Co.

Rixbecker Straße 75

59552 Lippstadt

Frecuencia: 24.050 - 24.250 GHz

Potencia de salida: 20 dBm (100 mW)

Low Radio

LG Electronics Inc.

222, LG-ro, Jinwi-myeon, Pyeongtaek-si, Gyeonggi-do, 451-713, Corea

Rango de frecuencias: 2402 – 5825 MHz

Potencia de salida máxima: 2.4 GHz, 5.5 GHz, 5.8 GHz

Registro y privacidad de los datos del vehículo

El vehículo cuenta con varias computadoras que registran información acerca del funcionamiento del vehículo y de la forma en que se conduce o se usa. Por ejemplo, utiliza módulos de computadora para monitorear y controlar el funcionamiento del motor y la transmisión, monitorear las condiciones de despliegue de los airbags y desplegarlos en caso de choque y, si está equipado, proporcionar la función de antibloqueo de frenos para ayudar al conductor a controlar el vehículo. Estos módulos pueden almacenar datos para ayudar al técnico a realizar el servicio al vehículo o para ayudar a GM a mejorar la seguridad o las características. Algunos módulos pueden también almacenar datos acerca de cómo se opera el vehículo, como la tasa de consumo de combustible o la velocidad promedio. Estos módulos pueden retener preferencias personales, como preselecciones de estaciones de radio, posiciones de los asientos y ajustes de temperatura.

Ciberseguridad

GM recopila información sobre el uso de su vehículo, incluyendo información relacionada al funcionamiento y a la seguridad. Recopilamos esta información para facilitar nuestros productos y servicios, evaluarlos, mejorarlos y detectar problemas, como así también para desarrollar nuevos productos y servicios. Para GM, es importante la protección contra el uso no autorizado del control o el acceso electrónico externo de los datos de nuestros clientes y de los sistemas electrónicos de los vehículos. GM mantiene normas de seguridad, prácticas, lineamientos y controles adecuados con el objetivo de proteger al vehículo y al ecosistema de servicio del vehículo contra el acceso electrónico no autorizado, detectando posibles actividades maliciosas en las redes relacionadas y respondiendo a sospechas de incidentes de ciberseguridad de forma oportuna, coordinada y efectiva. Los incidentes de seguridad pueden afectar su seguridad o comprometer su información privada. Para minimizar los riesgos de seguridad, no conecte los sistemas electrónicos de su vehículo a dispositivos no autorizados ni conecte su vehículo a ninguna red desconocida o que no sea de confianza (tales como por Bluetooth, Wi-Fi o de

tecnología similar). En el caso de que sospeche de algún incidente de seguridad que afecte sus datos o el funcionamiento seguro de su vehículo, no conduzca su vehículo y contacte a su concesionario.

Grabadoras de datos de eventos

Este vehículo viene equipado con un registrador de datos de eventos (EDR). El propósito principal de la EDR es registrar, en ciertas condiciones de choque o cuasi-choque, tales como un despliegue de airbags o el impacto contra un obstáculo del camino, datos que ayudarán a entender cómo funcionaron los sistemas del vehículo. La EDR está diseñada para registrar datos relacionados con la dinámica y los sistemas de seguridad del vehículo por un período breve, típicamente 30 segundos o menos. El EDR de este vehículo puede registrar los siguientes datos:

- Cómo estaban funcionando diversos sistemas en su vehículo.
- Si los cinturones de seguridad del conductor y el pasajero estaban abrochados/sujetos;
- Hasta dónde (si es que lo hizo), el conductor estaba pisando el pedal del acelerador y/o del freno; y
- A qué velocidad circulaba el vehículo.

Estos datos pueden contribuir a una mejor comprensión de las circunstancias en que se producen los choques y lesiones.

Nota

Su vehículo almacena los datos EDR únicamente cuando ocurre un accidente importante. El EDR no almacena ningún dato bajo condiciones normales de manejo y no almacena ningún dato personal (como nombre, sexo, edad y lugar del accidente). No obstante, otros terceros, tales como la policía, pueden combinar los datos de la EDR con el tipo de datos de identificación personal adquiridos rutinariamente durante la investigación de un choque.

Para leer los datos registrados por una EDR, se requiere un equipo especial, así como acceso al vehículo o a la EDR. Además del fabricante del vehículo, otros terceros, como la policía, que tengan el equipo especial, pueden leer la información si tienen acceso al vehículo o a la EDR.

GM no accederá a estos datos ni los compartirá con terceros excepto con el consentimiento del propietario del vehículo o, si el vehículo es alquilado, con el consentimiento de la persona que lo alquiló, en respuesta a un requerimiento oficial de la policía u otro organismo gubernamental similar, como parte de la defensa de GM en un litigio, o ante un requerimiento legal. Los datos que recopila o recibe GM pueden utilizarse también para las necesidades de investigación de GM o pueden ponerse a disposición de terceros para fines de investigación, en los casos en que se demuestre la necesidad, y los datos no se relacionan con un vehículo o propietario de vehículo específicos.

OnStar

Si el vehículo está equipado con OnStar y tiene un plan de servicio vigente, se pueden recoger y transmitir datos adicionales a través del sistema OnStar. Esto incluye información sobre el funcionamiento del vehículo; colisiones con el vehículo; el uso del vehículo y sus funciones, incluyendo el infoentretenimiento; la ubicación y la velocidad aproximadas del GPS del vehículo. Consulte los términos y condiciones de OnStar y declaración de privacidad en el sitio Web de OnStar.

Consulte *Información adicional de OnStar* ⇨ *431*.

Chevrolet/GMC Tahoe/Suburban/Yukon/Yukon XL/Denali Owner Manual
(GMNA-Localizing-MidEast-15555989) - 2022 - SourcePDF - 8/2/21

Sistema de audio

Si el vehículo está equipado con un sistema de navegación como parte del sistema de infoentretenimiento, el uso del sistema puede implicar el almacenamiento de destinos, direcciones, números telefónicos y otra información de viaje. Para información sobre los datos almacenados y las instrucciones para borrarlos, consulte la sección de infoentretenimiento.

Chevrolet/GMC Tahoe/Suburban/Yukon/Yukon XL/Denali Owner Manual
(GMNA-Localizing-MidEast-15555989) - 2022 - SourcePDF - 8/2/21

OnStar

Descripción general de OnStar
Descripción general de OnStar 429

Servicios OnStar
Emergencia 430
Seguridad 430

Información adicional de OnStar
Información adicional de OnStar 431

Descripción general de OnStar

Botón Privacidad

Botón azul de OnStar

Botón de emergencia rojo

Este vehículo puede estar equipado con un sistema integral incorporado que puede conectarse a un asesor de OnStar para recibir servicios de emergencia, seguridad, navegación, conexión y diagnóstico. OnStar y los servicios conectados pueden requerir un plan de servicio de pago y un plan de datos. OnStar requiere que la batería y el sistema eléctrico del vehículo, el servicio de celular y las señales satelitales del GPS estén disponibles y funcionando. OnStar funciona como enlace con los proveedores de servicios de emergencia existentes. OnStar puede recolectar información sobre usted y su vehículo, incluyendo información sobre su ubicación. Consulte Términos del usuario, Declaración de privacidad y Términos de software de OnStar para conocer más detalles, incluidas las limitaciones del sistema, en my.chevroletarabia.com, my.gmcarabia.com. u onstararabia.com.

La luz de estado del sistema OnStar se encuentra junto a los botones de OnStar. Si la luz de estado es:

- Verde fija: El sistema está listo.
- Verde parpadeante: En una llamada.
- Roja: Indica que hay un problema.
- Apagada: El sistema está apagado. Pulse dos veces para hablar con un asesor de OnStar.

Pulse para hablar con un Asesor. Consulte "Cómo contactar a OnStar" más adelante en esta sección.

La función del botón de Comando de voz puede variar según el vehículo y la región.

Pulse para:

- Abra la aplicación myChevrolet o myGMC en la pantalla de infoentretenimiento.

O

- Obtener y personalizar el nombre de la red Wi-Fi o SSID y la contraseña, si está equipada.

Pulse Ⓞn para conectarse con un Asesor para:

- Verificar la información de la cuenta o actualizar la información de contacto.
- Recibir un diagnóstico para la inspección de los sistemas operativos claves del vehículo.
- Recibir asistencia en carretera.
- Administrar las configuraciones de la red Wi-Fi, si está equipada.

Pulse SOS para obtener una conexión prioritaria con un asesor de OnStar, cuyos servicios están disponibles a toda hora, todos los días, para:

- Obtener ayuda para una emergencia.
- Sea un buen ciudadano

Cómo contactar a OnStar

Para contactar a un asesor de OnStar, pulse Ⓞn o llame a uno de los siguientes números de teléfono.

País	Número de teléfono
Bahrein	800 06956
Kuwait	22285334
EAU	800 04444433
Arabia Saudita STC	800 8449102
Arabia Saudita sin STC	800 8500674

Servicios OnStar

Emergencia

Para los servicios de emergencia se necesitan planes de seguridad física y funcional vigentes. Los sensores incorporados y la función Respuesta automática de accidente alertan a un asesor especialmente capacitado de OnStar, quien se comunicará de inmediato con el vehículo para prestar ayuda.

Pulse SOS para una conexión prioritaria con un asesor de OnStar, quien contactará a los proveedores de servicios de emergencia, los guiará a su ubicación exacta y brindará información importante.

Con asistencia en carretera, los asesores pueden localizar un proveedor de servicios cercano para ayudar con un neumático desinflado, empujar el vehículo o con un tanque de gasolina vacío.

Seguridad

Si está equipado, OnStar ofrece estos servicios:

- Con el servicio asistencia de vehículos robados, los asesores de OnStar pueden utilizar GPS para el vehículo y ayudar a las autoridades públicas a recuperarlo.
- Con el bloque de arranque remoto, si está equipado, OnStar puede bloquear el motor para que no se arranque nuevamente.

- Con desaceleración del vehículo robado, si está equipado, OnStar puede colaborar con las fuerzas de la ley para detener gradualmente el vehículo.

Alarma de notificación de robo

Si está equipado, las puertas se bloquean y suena la alarma del vehículo, se enviará una notificación mediante mensaje de texto, correo electrónico o ambos. Si el vehículo es robado, un asesor de OnStar puede colaborar con las autoridades para recuperar el vehículo.

Información adicional de OnStar

Servicio de transferencia

Pulse Ⓞ para solicitar información acerca de la posibilidad de transferir una cuenta. El asesor puede cancelar o cambiar la información de la cuenta.

Venta/traspaso del vehículo

Llame inmediatamente para cancelar sus servicios de OnStar o servicios conectados si se desecha, vende o transfiere el vehículo, o si finaliza el período de arriendo. Consulte "Cómo contactar a OnStar" más adelante en esta sección.

Reactivación para futuros dueños

Pulse Ⓞ y siga las indicaciones para hablar con un asesor lo más pronto posible. El asesor actualizará los registros del vehículo y le explicará las opciones de servicio de OnStar o de servicios conectados.

Funcionamiento de los servicios de OnStar

En la mayoría de los vehículos están disponibles: Respuesta automática a colisiones, Servicios de emergencia, Asistencia por robo del vehículo, Servicios remotos y Asistencia en carretera. No todos los servicios de OnStar están disponibles en todas partes ni en todos los vehículos. Para obtener más información, acceder a la descripción completa de los servicios de OnStar, las limitaciones del sistema, los términos y condiciones de usuario, y términos de software de OnStar. Consulte "Cómo contactar a OnStar" más adelante en esta sección:

- Consulte my.chevroletarabia.com (Chevrolet).
- Consulte my.gmcarabia.com (GMC).
- Pulse Ⓞ para hablar con un asesor.

Los servicios de OnStar o los servicios conectados no pueden funcionar a menos que el vehículo esté en un lugar en el cual OnStar tenga un acuerdo con un proveedor de servicios inalámbricos para tener servicio en esa zona. El proveedor de servicios inalámbricos también debe tener una cobertura, capacidad de red, recepción y tecnología compatibles con los servicios de OnStar o los servicios conectados. Los servicios que dependen de la información de la ubicación del vehículo no podrán funcionar a menos que haya señales de GPS disponibles, sin interferencia, y compatibles con los equipos de OnStar. Puede que los servicios de OnStar o los servicios conectados no funcionen si el equipo de OnStar no está instalado correctamente o si no se le ha dado el mantenimiento adecuado. Puede que los servicios de OnStar o los servicios conectados no funcionen si se modifican sus equipos o software, o si se añaden o conectan otros nuevos. Otros problemas que escapan al control de OnStar — como por ejemplo colinas, edificios elevados, túneles, clima, diseño del sistema eléctrico y la arquitectura del vehículo, daños sufridos por el vehículo en un

accidente, o la congestión o las interferencias en la red inalámbrica telefónica — pueden impedir la prestación de los servicios.

Número de identificación personal (PIN) de OnStar

Se necesita un PIN para acceder a algunos de los servicios de OnStar. El PIN deberá ser cambiado la primera vez que hable con un asesor. Para cambiar el PIN de OnStar, póngase en contacto con un asesor de OnStar pulsando Ⓞ o llamando. Consulte "Cómo contactar a OnStar" más adelante en esta sección.

Garantía

Los equipos de OnStar pueden estar cubiertos por garantía como parte de la garantía del vehículo.

Idiomas

El vehículo puede programarse para responder en varios idiomas. Pulse Ⓞ y pida hablar con un asesor. Están disponibles asesores que hablan inglés y árabe. Los idiomas disponibles pueden variar según el vehículo.

Problemas potenciales

OnStar no puede realizar el desbloqueo remoto de puertas ni dar asistencia en caso de robo del vehículo después de que el vehículo haya estado apagado por 10 días consecutivos sin un ciclo de encendido. Si el vehículo no ha sido arrancado por 10 días, OnStar puede contactar a asistencia en carretera o a un cerrajero para ayudar a acceder al vehículo.

Sistema de posicionamiento global (GPS)

- El GPS puede sufrir interferencias en una ciudad grande con edificios elevados en garajes de estacionamiento en las proximidades de los aeropuertos en túneles y en pasos subterráneos o en un área con árboles de follaje muy tupido. Si no hay señales del GPS disponibles, el sistema OnStar todavía debe funcionar y permitirle llamar a OnStar. Sin embargo, puede que OnStar tenga dificultades para identificar su ubicación exacta.
- En situaciones de emergencia, OnStar puede utilizar la última ubicación registrada por el GPS para enviársela a quienes vayan a asistirle en su emergencia.

Antenas de celulares y GPS

OnStar necesita de la recepción celular para enviar señales remotas al vehículo. No coloque ningún artículo sobre ni cerca de la antena para evitar bloquear la recepción de la señales celulares y GPS.

No es posible conectarse al mensaje de OnStar

Este mensaje puede aparecer si hay poca cobertura celular o si la red celular ha alcanzado su capacidad máxima. Pulse Ⓞ para volver a intentar llamar o vuelva a intentarlo después de recorrer unas pocas millas hasta otra área celular.

Problemas del vehículo y eléctricos

Los servicios de OnStar necesitan de la disponibilidad y funcionamiento de un sistema eléctrico del vehículo, servicio inalámbrico y tecnologías satelitales de GPS para que sus funciones puedan funcionar correctamente. Puede que estos sistemas no funcionen si la batería está descargada o desconectada.

Equipos eléctricos adicionales

El sistema OnStar está integrado a la arquitectura eléctrica del vehículo. No agregue ningún equipo eléctrico. Consulte *Equipos eléctricos agregados* ⇨ *324*. Los equipos eléctricos adicionales pueden interferir con el funcionamiento del sistema OnStar y pueden impedir que funcionen.

Actualizaciones del software del vehículo

Es posible que OnStar o GM provean en forma remota actualizaciones o modificaciones del software del vehículo, sin ulterior aviso o consentimiento. Estas actualizaciones o cambios pueden mejorar o mantener la seguridad física, la seguridad personal o el funcionamiento del vehículo o de los sistemas del vehículo. Las actualizaciones o cambios pueden modificar o eliminar datos o configuraciones guardadas en el vehículo, como destinos de navegación almacenados o estaciones de radio predefinidas. OnStar y GM no son responsables por cualquier dato o configuración modificada o eliminada. Estas actualizaciones y modificaciones pueden también recabar información personal. Dicho acto de recabar información está descrito en la declaración de privacidad de OnStar, o se revela por separado en el momento de la instalación. Estas actualizaciones o cambios pueden también hacer que un sistema se comunique automáticamente con los servidores de GM para recabar información sobre el estado del sistema del vehículo, identificar si hay actualizaciones o cambios disponibles, o proveer actualizaciones o cambios. Un contrato OnStar activo constituye consentimiento a estas actualizaciones o cambios del software, y el acuerdo a que OnStar o GM los provea al vehículo a distancia.

Privacidad

La Declaración de privacidad completa de OnStar se puede encontrar en my.chevroletarabia.com (Chevrolet), o my.gmcarabia.com (GMC). Le recomendamos revisarla. Si tiene alguna pregunta, llame o pulse Ⓞ para hablar con un Asesor. Se advierte a los usuarios de redes inalámbricas que no se puede asegurar la privacidad de ninguna información enviada a través de comunicación celular inalámbrica. Terceras partes pueden interceptar o acceder ilegalmente a transmisiones y comunicación privada sin autorización. Consulte "Cómo contactar a OnStar" más adelante en esta sección.

OnStar - Reconocimientos del software

Para obtener el código fuente bajo GPL, LGPL, MPL y otras licencias de fuente abierta, contenido en este producto, visite https://opensource.lge.com. Además del código fuente, están disponibles para descarga todos los términos de licencia, exclusiones de garantía y avisos de copyright pertinentes. Esta oferta es válida por un período de tres años posteriores a nuestro último envío de este producto Esta oferta es válida para cualquier persona que reciba esta información.

*Proporcionada a través de LG Electronics Inc., que es único responsable por las disposiciones de cumplimiento de OSS relacionadas.

Cómo contactar a OnStar

Para contactar a un asesor de OnStar, pulse Ⓞ o llame a uno de los siguientes números de teléfono.

País	Número de teléfono
Bahrein	80006956
Kuwait	22285334
EAU	800 04444433
Arabia Saudita STC	800 8449102
Arabia Saudita sin STC	800 8500674

Chevrolet/GMC Tahoe/Suburban/Yukon/Yukon XL/Denali Owner Manual
(GMNA-Localizing-MidEast-15555989) - 2022 - SourcePDF - 8/2/21

eCall

Vista general de eCall

Vista general de eCall (EAU) 435

Vista general de eCall

Vista general de eCall (EAU)

Este vehículo está equipado con un sistema de eCall (llamada de emergencia) basado en el 999 que es gratuito. En caso de colisión, un vehículo equipado con eCall puede llamar automáticamente al centro de emergencias 999 más cercano. Si los sensores integrados detectan una colisión, se genera automáticamente una llamada de emergencia. Un asesor determinará si es necesario prestar ayuda. Se envía al centro de emergencias la ubicación exacta del sitio de la colisión, incluso si los ocupantes del vehículo no pueden comunicarse con el personal de emergencia.

El sistema eCall también se puede activar manualmente. Pulse SOS en la consola de techo para contactar al centro de emergencias 999 más cercano. Pulse dentro de los siguientes dos segundos para cancelar la eCall activada manualmente.

Un problema del sistema puede indicarse por lo siguiente:

- Se muestra la luz roja cercana al botón Off.
- No se muestra la luz cercana al botón Off con el vehículo encendido.
- Puede aparecer un mensaje del Centro de información del conductor.

Consulte a su concesionario por este servicio.

Cuando el sistema está activo, se enciende la luz verde cercana al botón Off.

El uso de datos personales se limita estrictamente al propósito de generar la llamada de emergencia al número de emergencia 999.

El sistema eCall puede recopilar y procesar los siguientes datos:

- Número de identificación del vehículo
- Tipo del vehículo, tal como vehículo de pasajeros o vehículo comercial liviano

- Sistema de almacenamiento para propulsión del vehículo, como gasolina, diesel, GNC, GLP, eléctrico o de hidrógeno
- Últimas tres ubicaciones del vehículo y dirección de marcha
- Archivo de registro de activación automática para el sistema y su marca de tiempo

Los datos recopilados por el sistema eCall se comparten solo con el centro de emergencias 999 cuando se establece una conexión.

Los datos recopilados por el sistema son:

- Almacenados temporalmente en la memoria del sistema, pero no están disponibles fuera del sistema antes de que se active una llamada de eCall.
- No trazables y no sujetos a seguimiento constante durante la operación normal del sistema.
- Almacenados en la memoria del sistema pero no eliminados automática y continuamente.

Los datos de localización del vehículo se sobrescriben continuamente y se limitan a las tres últimas ubicaciones durante la operación normal del sistema.

El registro de actividad del sistema se mantiene durante la llamada de emergencia o un máximo de 13 horas después de que se inició la llamada.

El sujeto de los datos, o el propietario del vehículo, tiene derecho a acceder a los datos y, según corresponda, a solicitar la rectificación, borrado o bloqueo de los datos personales cuando el procesamiento de los datos no cumple la normativa local. Todos los terceros que recibieron los datos deben ser notificados de cualquier rectificación, borrado o bloqueo realizado a fin de cumplir la normativa local a menos que resulte imposible o implique un esfuerzo desproporcionado.

El sujeto de los datos, o el propietario del vehículo, tiene derecho a quejarse ante la autoridad de protección de datos competente si piensa que se han infringido sus derechos como resultado del procesamiento de sus datos personales.

Este vehículo está equipado con el sistema de servicio de terceros de GM denominado OnStar. Vea *Descripción general de OnStar* ⇨ *429*.

Cuando se habilita la Respuesta automática en caso de colisión de OnStar, OnStar maneja las llamadas de emergencia con el centro de emergencias 999 más cercano como respaldo. Cuando está deshabilitada la Respuesta automática en caso de colisión de OnStar, el centro de emergencias 999 más cercano responde las llamadas de emergencia.

OnStar procesa los datos personales solo después del consentimiento explícito del propietario del vehículo. Consulte la Política de privacidad de OnStar en https://www.onstar.com/ae/en/privacy.html para información relativa a la trazabilidad, el seguimiento y el procesamiento de los datos personales.

El propietario de un vehículo equipado con el servicio OnStar además del sistema integrado al vehículo eCall basado en el 999 tiene derecho a elegir el sistema eCall basado en el 999 en lugar de OnStar. Puede cancelar su servicio OnStar en cualquier momento presionado su botón OnStar azul o llamando al 800 04444433.

Servicios conectados

Servicios conectados

Navegación 437
Conexiones 437
Diagnóstico 439

Servicios conectados

Navegación

Para la navegación se necesita un plan OnStar o de servicio conectado específico.

Enviar destino al vehículo

Se pueden enviar las instrucciones a la pantalla de navegación del vehículo, si está equipada.

Pulse Ⓞn, luego solicítele al asesor que descargue las instrucciones al sistema de navegación del vehículo, si está equipado. Después de concluida la llamada, la pantalla de navegación ofrecerá avisos para comenzar las instrucciones de conducción. Las rutas que son enviadas a la pantalla de navegación sólo pueden cancelarse a través del sistema de navegación.

Consulte my.chevroletarabia.com (Chevrolet) o my.gmcarabia.com (GMC).

Conexiones

Los siguientes servicios le ayudan a seguir conectado.

Para más información, consulte my.chevroletarabia.com (Chevrolet) o my.gmcarabia.com (GMC).

Garantizando seguridad

- Cambie las contraseñas por defecto del punto de acceso Wi-Fi y la aplicación móvil myGMC o myChevrolet. Asegúrese de que estas contraseñas sean diferentes entre sí y use una combinación de letras y números para incrementar la seguridad.
- Cambie el nombre por defecto del SSID (Identificador de red). Ese es el nombre de su red que es visible para otros dispositivos inalámbricos. Elija un nombre único y evite apellidos o descripciones del vehículo.

Conexión Wi-Fi (si está equipada)

El vehículo puede contar con una conexión Wi-Fi incorporada que ofrece acceso a Internet y contenidos en línea a velocidad 4G LTE. Pueden conectarse hasta siete dispositivos móviles. Se requiere un plan de datos. Use los controles del vehículo sólo cuando sea seguro hacerlo.

1. Para recuperar la información de la red Wi-Fi, pulse Ⓞn para abrir la aplicación de OnStar en la pantalla de infoentretenimiento, luego seleccione red Wi-Fi. En algunos vehículos, toque Wi-Fi o Wi-Fi Settings (Ajustes de Wi-Fi) en la pantalla.

2. La configuración de Wi-Fi mostrará el nombre de la red Wi-Fi (SSID), contraseña y en algunos vehículos, el tipo de conexión (conexión sin Internet, 3G, 4G, 4G LTE) y la calidad de la señal (mala, buena, excelente). El icono LTE muestra la conexión a Wi-Fi. Es posible que el icono no se ilumine aunque el vehículo tenga una conexión activa.
3. Para cambiar el SSID o la contraseña, pulse ⓞ o llame para contactar a un asesor. En algunos vehículos, el SSID y la contraseña pueden cambiarse en el menú Punto de acceso Wi-Fi.

País	Número de teléfono
Bahrein	80006956
Kuwait	22285334
EAU	800 04444433
Arabia Saudita STC	800 8449102
Arabia Saudita sin STC	800 8500674

Luego de la configuración inicial, la red Wi-Fi de su vehículo se conectará de forma automática a sus dispositivos móviles. Administre el uso de datos encendiendo y apagando el Wi-Fi de su dispositivo móvil, usando la aplicación móvil myGMC o myChevrolet o poniéndose en contacto con un asesor de OnStar. En algunos vehículos, el Wi-Fi también se puede administrar desde el menú Punto de acceso Wi-Fi.

Aplicación móvil MyGMC/MyChevrolet (si está disponible)

Descargue la aplicación móvil myGMC o myChevrolet a smartphones Apple y Android compatibles. Los usuarios de GMC y Chevrolet pueden acceder a los siguientes servicios desde un smartphone:

- Encender/apagar el vehículo de forma remota, si está equipado de fábrica.
- Bloquear/desbloquear puertas, si el vehículo está equipado con cerraduras automáticas.
- Activar la bocina y las lámparas.
- Comprobar el nivel de combustible del vehículo, vida útil del aceite o la presión de neumáticos, si está equipado de fábrica con el Sistema de monitoreo de presión de neumáticos.
- Encender/apagar la red Wi-Fi del vehículo, administrar configuraciones y monitorear el consumo de datos, si está equipada.
- Localizar un concesionario y programar un mantenimiento.
- Solicitar asistencia en carretera.
- Conectarse con GMC o Chevrolet en redes sociales.

Las funciones están sujetas a modificación. Para conocer la información y compatibilidad de myGMC o myChevrolet, consulte my.chevroletarabia.com o my.gmc.com.

Puede que se necesite un plan de servicio conectado u OnStar vigente. Se necesitan un dispositivo compatible, el arranque remoto instalado de fábrica y cerraduras eléctricas. Se aplicarán tarifas por datos. Para conocer los detalles y limitaciones del sistema, consulte my.chevroletarabia.com o my.gmc.com.

Servicios remotos

Contacte un asesor de OnStar para desbloquear las puertas o sonar la bocina y hacer guiños con las lámparas.

Diagnóstico

Al monitorear y notificar sobre los sistemas clave del vehículo, los diagnósticos avanzados de OnStar (si están equipados) ofrecen una forma de mantenerse al día con el mantenimiento. Las capacidades varían según el modelo. Para conocer los detalles y limitaciones del sistema consulte onstararabia.com. Las funciones están sujetas a modificación. Para conocer las actualizaciones de las capacidades de características, consulte my.chevroletarabia.com o my.gmcarabia.com. Pueden aplicarse tarifas de mensaje o datos.

Índice

A
Acceso sin llave
Sistema remoto (RKE) 8
Accesorios y modificaciones del vehículo 327
Aceite
Indicador de presión 138
Medidor de presión de aceite del motor 123
Motor 333
Sistema de vida útil del aceite del motor 335
Actualizaciones
Software 172
Actualizaciones de software 172
Acuerdos
Marcas comerciales y licencia 210
Acuerdos de marcas comerciales y licencias 210
Advertencia
Atención y Peligro 1
Indicador del sistema de frenos 132
Advertencias
Balizas 161
Ahorro de batería de las luces exteriores 165
Airbags
Agregar equipos al vehículo 77
Airbags (cont.)
Comprobación del sistema 65
Indicador de estado de pasajeros 128
Luz de alistamiento 127
Servicio de vehículos equipados con airbag 76
Aire acondicionado 212, 216
Ajuste del apoyo lumbar 43
Asientos delanteros 43
Ajustes 204, 207
Apoyo lumbar, asientos delanteros 43
Alarma
Seguridad del vehículo 26
Alerta
Cambio de carril 294
Peatón detrás 286
Tráfico cruzado trasero 287
Zona lateral ciega (SBZA) 294
Alerta de cambio de carril (LCA) 294
Alerta de zona lateral ciega (SBZA) 294
Alerta por peatón detrás 286
Alimentación de accesorios retenida (RAP) 241
Alimentación eléctrica
Ajuste de los asientos 42
Cerraduras de puertas 16
Espejos retrovisores 30
Protección, batería 165

Alimentación eléctrica (cont.)
Retenida para los accesorios (RAP) 241
Tomas 110
Ventanillas 35
Alimentación para accesorios 241
Almacenamiento trasero 99
Amortiguador(es) a gas 351
Amortiguadores
Gas 351
Antena
Multibanda 176
Antena multibanda 176
Apoyacabezas 40
Apple CarPlay y Android Auto 201, 202
Áreas portaobjetos
Apoyabrazos 99
Consola central 100
Consola de piso 102
Guantera 98
Red utilitaria 102
Sistema de portaequipajes del
techo 103
Tablero de instrumentos 98
Arranque con cables 391
Arranque del motor 239
Arranque del vehículo, remoto 14
Arranque remoto del vehículo 14
Asegurar dispositivos de
sujeción para niños 92, 94, 97
Asientos
Ajuste eléctrico, delantero 42
Apoyacabezas 40
Apoyo lumbar, ajuste, delantero 43
Asiento de la tercera fila 53
Calefactadas, traseras 53
Delanteros calefaccionados y
ventilados 47
Detrás 48
Memoria 44
Respaldos inclinables 43
Segunda fila 49
Asientos con memoria 44
Asientos de la tercera fila 53
Asientos de segunda fila 49
Asientos delanteros
Calefaccionados y ventilados 47
Asientos delanteros calefaccionados y
ventilados 47
Asientos infantiles
Asegurar 92, 94, 97
Bebés y niños pequeños 80
Correas y anclajes inferiores para
niños 85
Niños mayores 78
Sistemas 82
Asientos traseros 48
Calefaccionado 53
Asistencia al estacionamiento 281, 284
Asistencia para arranque en
pendiente (HSA) 255
Asistencia para el arranque,
pendiente 255
Asistencia para mantener el
carril (LKA) 297
Atención, Peligro y Advertencia 1
Audio
Bluetooth 178, 179
Audio Bluetooth 178, 179
Automático
Cerraduras de puertas 17
Espejos atenuadores 31
Frenado de emergencia (AEB) 290
Líquido de la transmisión 336
Sistema de faros 160
Transmisión 244

B

Balizas 161
Batería 347
Ahorro de batería de las luces
exteriores 165
Arranque con cables 391
Gestión de carga 164

Batería (cont.)
Protección contra descarga 165
Bebés y niños pequeños, Asientos 80
Bloquear
Columna de dirección 28
Bloqueo de la columna de la dirección 28
Bloqueo del eje trasero 262
Bloqueo retardado 17
Bluetooth
Vista general 192, 193, 197
Bocina 107
Botón de deshabilitación
Detección de vuelco 71
Botón de deshabilitación de la
detección de vuelco 71
Brújula 110

C

Cadenas, neumáticos 377
Caja de transferencia
Tracción en las cuatro ruedas 248
Calefacción 212, 216
Calefaccionado
Asientos traseros 53
Volante 107
Calibración 110
Cámara
Visión trasera (RVC)..... 281
Cámara de visión trasera (RVC) 281
Capacidades y especificaciones..... 418
Capó 328
Carga
Elementos de sujeción 102
Inductiva 112
Carga inductiva 112
Carreteras
Conducción, mojado 229
Ceniceros 115
Centro de información del
conductor (DIC) 140, 143
Cerraduras
Bloqueo retardado 17
Eléctricas, de puerta 16
Protección del bloqueo 17
Puerta 15
Puerta automática 17
Seguridad 18
Cerraduras de seguridad 18
Ciberseguridad 426
Cinturón de hombro y cintura 61
Cinturones de seguridad 57
Cinturón de hombro y cintura 61
Cómo usar correctamente los
cinturones de seguridad 59
Cuidado 64
Recordatorios 126
Cinturones de seguridad (cont.)
Reemplazo después de un choque 64
Uso durante el embarazo 63
Combustible
Aditivos 300
Combustibles prohibidos 300
Conducción económica 221
Gestión dinámica 242
Indicador de advertencia de
combustible bajo 138
Llenado de un recipiente portátil
de combustible 302
Llenar el depósito 301
Medidor 122
Recomendado 300
Top Tier 299
Combustible Top Tier 299
Combustibles prohibidos 300
Cómo usar correctamente los
cinturones de seguridad 59
Compartimentos
Portaobjetos 98
Compartimentos portaobjetos 98
Compra de neumáticos nuevos 375
Comprobación del sistema de
seguridad 64
Comprobar
Luz del motor (indicador de avería) 130

Conducción
Características y consejos para el remolque 303
Carreteras mojadas 229
Defensiva 222
Invierno 230
Límites de carga del vehículo 233
Pendientes y carreteras de montaña 230
Pérdida del control 224
Recuperación de una salida de la carretera 224
Reducción del consumo 221
Salida de la carretera 225
Si el vehículo está atascado 232
Sistemas de asistencia 288
Conducción defensiva 222
Conducción del vehículo cuando está estacionado 243
Conexiones
Servicios conectados 437
Conformidad
Declaración de 422
Control
Descenso en pendientes 257
Tracción y estabilidad electrónica 255
Control de
Oscilación del remolque (TSC) 322
Control de (cont.)
Remolque 308
Control de crucero 265
Indicador 140
Control de descenso en pendientes (HDC) 257
Control de Magnetic Ride 262
Control de modo conductor 258
Control de tracción/Control electrónico de estabilidad 255
Control de velocidad crucero autoadaptable 268
Control de velocidad crucero, autoadaptable 268
Control del vehículo 222
Controles
Volante 169
Controles del volante 169
Correas y anclajes inferiores para niños (sistema LATCH) 85
Cuadro de instrumentos 116, 118
Cuadro, instrumentos 116, 118
Cuando llega el momento de cambiar por neumáticos nuevos 374
Cubrealfombras 404
Cuentakilómetros parcial 122
Cuidado del aspecto
Exterior 395
Cuidado del aspecto (cont.)
Interior 400
Cuidado del vehículo
Presión de los neumáticos 366

D

Declaración de Conformidad 422
Descripción general
Tablero de instrumentos 4
Descripción general de OnStar 429
Destino 188
Detrás
Sistema de infoentretenimiento del asiento (RSI) 180
Diagnóstico
Servicios conectados 439
Dirección 223
Ajuste del volante 106
Controles del volante 106
Volante calefaccionado 107
Distracción al conducir 221
Disyuntores 355
Dónde poner el dispositivo de sujeción ... 83

E

Eje delantero 348
Eje trasero 349

Eje trasero (cont.)
Bloqueo 262
Eje, delantero 348
Embarazo, uso de los cinturones de seguridad 63
Emergencia
OnStar 430
Emergencia de OnStar 430
Encendedor de cigarrillos 115
Encendedor, cigarrillos 115
Equipo de seguridad 103
Equipo, Remolque 312
Equipos eléctricos agregados 324
Equipos eléctricos, Agregados 324
Escalones
Eléctricos 26
Escalones eléctricos 26
Espacio de almacenamiento de consola de piso 102
Especificaciones y capacidades 418
Espejo
Rear Camera (Cámara retrovisora) 32
Espejo retrovisor con cámara 32
Espejos calefaccionados 31
Espejos convexos 29
Espejos retrovisores 32
Alimentación eléctrica 30
Atenuación automática 31, 32
Espejos retrovisores (cont.)
Calefaccionado 31
Convexos 29
Inclinación para marcha atrás 32
Plegado 30
Retrovisor con atenuación automática 32
Retrovisor manual 32
Espejos retrovisores abatibles 30
Espejos retrovisores interiores 32
Estacionamiento
A estacionamiento 241
Cambio a 241
Extendido 242
Salida de estacionamiento 242
Salida del cambio de punto muerto ... 242
Sobre superficies inflamables 242
Verificación del mecanismo del freno y P (Estacionamiento) 349
Estacionamiento extendido 242
Estacionar o ir marcha atrás
Sistemas de asistencia 281
Evitar dispositivos de medios no confiables 177
Explicaciones acerca de la cobertura de la base de datos 190
Explicaciones sobre la cobertura 190

F

Faro antiniebla delantero
Indicador 139
Faros
Automático 160
Guiños 160
Indicador de luz alta encendida 139
Luces de funcionamiento diurno (DRL) 160
Luz alta 160
Orientación 352
Recordatorio de luces encendidas 139
Sustitución de las lámparas 352
Faros antiniebla 162
Filtro de aire
Sistema de cálculo de vida útil 336
Filtro de polen 218
Filtro de polen, habitáculo 218
Filtro,
Depurador de aire del motor 337
Filtro/depurador de aire, Motor 337
Frenado automático en reversa 285
Freno
Estacionamiento, eléctrico 253
Indicador de advertencia del sistema 132
Refuerzo eléctrico 252
Freno de estacionamiento eléctrico 253

Frenos 222, 344
Antibloqueo 253
Asistente 255
Automático de emergencia (AEB) 290
Automático de reversa 285
Líquido 346
Sistema de vida útil de las pastillas 345

G

Gestión dinámica del combustible 242
Grabadoras de datos de eventos 427
Grabadoras de datos, Eventos 427
Guantera 98
Guiado
Problemas con la ruta 189
Guiños 160

H

Hora 110
HVAC 212, 216

I

Iluminación
Control de la iluminación 163
Entrada 164
LED 352
Iluminación (cont.)
Salida 164
Iluminación de entrada 164
Iluminación de LED 352
Iluminación de salida 164
Indicador
Peatón adelante 134
Vehículo adelante 134
Indicador de advertencia de
combustible bajo 138
Indicador de estado del airbag del
pasajero 128
Indicador de luz alta encendida 139
Indicador de peatón adelante 134
Indicador de vehículo adelante 134
Indicador del sistema de carga 129
Indicadores de advertencia, medidores
e indicadores 115
Indicadores de giro y cambios de
carril 162
Infoentretenimiento
Sistema de asientos traseros 180
Información adicional
OnStar 431
Información adicional de OnStar 431
Información general
Cuidado del vehículo 327
Remolque 303
Información general (cont.)
Servicio y mantenimiento 405
Introducción 1, 167
Invierno
Conducción 230

L

Lámparas de lectura 163
Lámparas de techo 163
LATCH, correas y anclajes inferiores
para niños 85
Limpia/lavaluneta 109
Limpialuneta
Lavaluneta 109
Limpieza
Cuidado exterior 395
Cuidado interior 400
Líquido
Frenos 346
Lavaluneta 343
Transmisión automática 336
Líquido limpiaparabrisas 343
Líquidos y lubricantes recomendados 413
Llave de las luces 158
Llaves 7
Los fusibles
Caja de fusibles del compartimento
del motor 356

Los fusibles (cont.)
Caja de fusibles del compartimiento trasero 362
Caja de fusibles del tablero de instrumentos 360
Fusibles y disyuntores 355
Luces
Advertencia de combustible bajo 138
Advertencia de temperatura del refrigerante del motor 136
Advertencia del sistema antibloqueo de frenos (ABS) 133
Advertencia del sistema de frenos 132
Ahorro de batería de las luces exteriores 165
Alistamiento del Airbag 127
Asistencia para mantener el carril 134
Avisos de cinturón de seguridad 126
Circulación diurna (DRL) 160
Control de crucero 140
Control de modo conductor 136
Faro antiniebla delantero 139
Freno de estacionamiento eléctrico 132
Guiños 160
Indicador de avería (Revisar motor) 130
Lectura 163
Llave de las luces 158
Luz alta 160
Luces (cont.)
Luz alta encendida 139
Luz de control de descenso en pendientes 133
Presión de aceite del motor 138
Presión de los neumáticos 138
Puerta entreabierta 140
Recordatorio de apagado de luces exteriores 160
Recordatorio de encendido 139
Reparar el freno eléctrico de estacionamiento 132
Revisar motor (indicador de avería) 130
Seguridad 139
Sistema de carga 129
Sistema de control de tracción (TCS)/StabiliTrak 135
StabiliTrak DESACTIVADO 135
Suspensión neumática de cuatro esquinas. 137
Techo 163
Tracción desactivada 135
Tracción en las cuatro ruedas 133
Luces de freno y luces de marcha atrás
Sustitución de las lámparas 352
Luces de funcionamiento diurno (DRL) 160
Luces traseras
Sustitución de las lámparas 352
Luz de control
Descenso en pendientes 133
Luz de control de descenso en pendientes 133
Luz de control del modo de conducción 136
Luz de giro
Sustitución de las lámparas 352
Luz de la asistencia para mantener el carril 134
Luz de la suspensión neumática de cuatro esquinas. 137
Luz de reparar el freno eléctrico de estacionamiento 132
Luz del freno de estacionamiento eléctrico 132
Luz indicadora de falla 130

M

Manejo
Faros antiniebla 162
Mantenimiento
Registro 416
Mantenimiento y cuidado
Adicional 410
Mantenimiento y cuidado adicionales ... 410

Mapas 187
Medidor de voltaje 125
Medidores
Combustible 122
Cuentakilómetros parcial 122
Luces de advertencia y indicadores 115
Odómetro 122
Presión de aceite del motor 123
Tacómetro 122
Temperatura de la transmisión 125
Temperatura del refrigerante del motor 124
Velocímetro 122
Voltímetro 125
Medios
Evitar dispositivos no confiables 177
Mensajes
Potencia del motor 151
Vehículo 150
Velocidad del vehículo 151
Modo 258
Control del conductor 258
Modo manual 247
Monóxido de carbono
Conducción en invierno 230
Portón trasero 18
Sistema de escape del motor 243
Motor
Arranque 239
Conducción del vehículo cuando está estacionado 243
Escape 243
Esquema del compartimento 330
Filtro/depurador de aire 337
Indicador de advertencia de temperatura del refrigerante 136
Indicador de presión de aceite 138
Luz de revisar (indicador de avería) 130
Medidor de presión de aceite 123
Mensajes de potencia del motor 151
Posición de la correa de accionamiento 421
Recalentamiento 342
Sensor de temperatura del refrigerante 124
Sistema de refrigeración 338
Sistema de vida útil del aceite 335
Ventilador 343

N

Navegación
Destino 188
Servicios conectados 437
Uso del sistema 186
Neumático desinflado 378
Neumático desinflado (cont.)
Cambio 379
Neumáticos 364
Alineación de ruedas y balanceo de neumáticos 376
Auxilio normal 390
Cadenas 377
Cambio 379
Compra de neumáticos nuevos 375
Cuando llega el momento de cambiar por neumáticos nuevos 374
Funcionamiento del monitor de presión 369
Indicador de presión 138
Inspección 372
Invierno 365
Perfil bajo 366
Presión 366, 367
Rotación 373
Si se desinfla un neumático 378
Sistema monitor de presión 368
Sustitución de ruedas 377
Tamaño diferente 376
Todas las estaciones 365
Todo terreno 366
Neumáticos de perfil bajo 366
Neumáticos para invierno 365
Neumáticos para todas las estaciones ... 365

Neumáticos todo terreno 366
Niños mayores, Asientos 78

O

Odómetro 122
  Parcial 122
OnStar 427
Operación a alta velocidad 367

P

Pantalla de visualización frontal 147
Parabrisas
  Limpia/lavaparabrisas 107
  Sustitución 350
Parada automática
  Sistema de parada/arranque 240
Parasoles 37
Peligro, Advertencia y Atención 1
Pendientes y carreteras de montaña 230
Pérdida del control 224
Personalización
  Vehículo 151
Piezas de repuesto
  Airbags 78
  Mantenimiento 414
Portaobjetos
  Detrás 99
Portaobjetos de la consola central 100
Portaobjetos en el apoyabrazos 99
Portavasos 98
Portón trasero 18
Posición de la correa de
  accionamiento del motor 421
Posición, correa de accionamiento del
  motor 421
Posicionamiento
  Vehículo 189
Posicionamiento del vehículo 189
Posiciones del encendido 237
Privacidad
  Registro de los datos del vehículo 426
Problemas con la guía de ruta 189
Programa de mantenimiento 406
  Líquidos y lubricantes
    recomendados 413
Puerta
  Abierta - Luz 140
  Bloqueo retardado 17
  Cerraduras 15
  Cerraduras eléctricas 16
Puerto
  USB 177
Puerto USB 177

R

Radio AM-FM 172, 174
Radio Data Systems (RDS) (Sistema
  de Datos de Radio RDS) 176
Radios
  Radio AM-FM 172, 174
Recalentamiento, Motor 342
Recepción de radio. 176
Recolección de datos
  OnStar 427
  Sistema de audio 428
Recomendado
  Combustible 300
Reconocimiento
  Voz 190
Reconocimiento de voz 190
Recordatorio de apagado de luces
  exteriores 160
Red utilitaria 102
Red, utilitaria 102
Reemplazo de cristales 350
Reemplazo de las escobillas del
  limpiaparabrisas 349
Reemplazo de piezas del sistema de
  cinturón de seguridad después de
  un choque 64
Reemplazo de piezas del sistema
  LATCH después de un choque 92

Reemplazo del sistema de airbag 78
Refrigerante
Indicador de advertencia de temperatura del motor 136
Sensor de temperatura del motor 124
Refuerzo de frenos eléctrico 252
Registro
Mantenimiento 416
Registro y privacidad de los datos del vehículo 426
Reloj 110
Remolque
Características de conducción 303
Control de 308
Control de oscilación del remolque (TSC) 322
Equipo 312
Información general 303
Vehículo 394
Respaldos inclinables 43
Retrovisores inclinables para marcha atrás 32
Retrovisores interiores 32
Rodaje de un vehículo nuevo 236
Rodaje, vehículo nuevo 236
Rotación, neumáticos 373
Rueda de auxilio normal 390
Ruedas
Alineación y balanceo de neumáticos 376
Sustitución 377
Tamaño diferente 376

S

Salida de la carretera 225
Conducción 225
Recuperación 224
Salidas de ventilación 217
Seguridad
Alarma del vehículo 26
Indicador 139
OnStar 430
Vehículo 26
Seguridad de OnStar 430
Seguridad del vehículo
Bloqueo de la columna de la dirección 28
Señalización, giros y cambio de carril 162
Servicio 219
Accesorios y modificaciones del vehículo 327
Identificación de piezas 417
Mantenimiento, información general 405
Servicio (cont.)
Operaciones realizadas por el propio usuario 327
Registro de mantenimiento 416
Servicio del airbag 76
Servicios
Aplicaciones especiales 410
Servicios conectados
Conexiones 437
Diagnóstico 439
Navegación 437
Servicios para aplicaciones especiales 410
Si el sistema necesita servicio 190
Símbolos 2
Navegación 187
Símbolos de navegación 187
Sistema
Alerta de colisión frontal (FCA) 288
Alerta de tráfico cruzado posterior 287
Infoentretenimiento 428
Infoentretenimiento del asiento trasero (RSI) 180
Portaequipajes del techo 103
Posicionamiento global 188
Suspensión neumática de cuatro esquinas 262
Vida útil de las pastillas de freno 345

Sistema (cont.)
Vida útil del filtro de aire del motor 336
Visión periférica 282
Sistema antibloqueo de frenos (ABS) 253
Indicador de advertencia 133
Sistema automático doble de climatización 212
Sistema de airbags
¿Cómo protege un airbag? 69
¿Cuándo debe inflarse un airbag? 68
¿Dónde están los airbags? 67
¿Qué hace que se infle un airbag? 69
¿Qué verá después que se infla un airbag? 70
Comprobar 78
Sistema de detección del acompañante 73
Sistema de alerta de colisión frontal (FCA) 288
Sistema de alerta de tráfico cruzado trasero 287
Sistema de apertura de control remoto (RKE) 8
Sistema de cálculo de vida útil del filtro de aire del motor 336
Sistema de climatización trasero 216
Sistema de detección del acompañante 73
Sistema de frenado para peatones delanteros (FPB) 292
Sistema de frenos
Peatón al frente (FPB) 292
Sistema de infoentretenimiento 428
Sistema de parada/arranque 240
Sistema de portaequipajes del techo 103
Sistema de posicionamiento global (GPS) 188
Sistema de refrigeración 338
Sistema de servicio 190
Sistema de suspensión neumática de cuatro esquinas. 262
Sistema de vida útil de las pastillas de freno 345
Sistema de vista circundante 282
Sistema eléctrico
Caja de fusibles del compartimento del motor 356
Caja de fusibles del compartimiento trasero 362
Caja de fusibles del tablero de instrumentos 360
Fusibles y disyuntores 355
Sobrecarga 353
Sistema LATCH
Sustitución de piezas después de un choque 92
Sistema monitor, presión de los neumáticos 368
Sistemas
Asistencia al conductor 279
Sistemas antirrobo 29
Sistemas de asistencia al conductor 279
Sistemas de asistencia para conducir 288
Sistemas de asistencia para estacionar e ir marcha atrás 281
Sistemas de climatización
Automática dual 212
Detrás 216
Sistemas de control de la amortiguación
Magnético 262
StabiliTrak
Luz de DESACTIVADO 135
Sujeciones
Dónde poner 83
Suspensión neumática
Cuatro esquinas 262
Sustitución
Cristales 350
Sustitución de las escobillas, Limpiaparabrisas 349

Chevrolet/GMC Tahoe/Suburban/Yukon/Yukon XL/Denali Owner Manual
(GMNA-Localizing-MidEast-15555989) - 2022 - SourcePDF - 8/2/21

Sustitución de las lámparas
Faros 352
Luces traseras, luz indicadora de giro, luces de freno y luces de marcha atrás 352
Orientación de los faros 352

T

Tablero de instrumentos
Área portaobjetos 98
Tacómetro 122
Techo
Techo solar 37
Techo solar 37
Teléfono
Apple CarPlay y Android Auto 201, 202
Bluetooth 192, 193, 197
Testigo de estado
Sistema de detección de vuelco 128
Testigo del estado del sistema de detección de vuelco 128
Tomas
Alimentación eléctrica 110
Tracción
Luz de desactivación 135
Luz del Sistema de control (TCS)/StabiliTrak 135
Tracción en
las cuatro ruedas 348
Luz de conducción 133
Sistema de propulsión 248
Transmisión
Automático 244
Líquido, automática 336
Medidor de temperatura 125
Transmisión automática
Modo manual 247

U

Uso del sistema 170
Uso del sistema de navegación 186

V

Vehículo
Arranque remoto 14
Control 222
Límites de carga 233
Mensajes 150
Mensajes relacionados a la velocidad 151
Número de identificación (VIN) 417
Personalización 151
Remolque 394
Seguridad 26
Vehículo (cont.)
Sistema de alarma 26
Vehículo atascado 232
Velocímetro 122
Ventanillas 34
Alimentación eléctrica 35
Ventilación, Aire 217
Ventilador
Motor 343
Vista general 168
Vista general de eCall 435
Vista general del tablero de instrumentos 4

452 Servicio y mantenimiento

OPERACIONES X 1.000 Km Meses	10 12	20 24	30 36	40 48	50 60	60 72	70 84	80 96	90 108	100 120	110 132	120 144
PRUEBA DE RUTA												
Realizar si la Situación lo amerita.	R	R	R	R	R	R	R	R	R	R	R	R
MOTOR												
** Filtro de aire.	I	C	I	C	I	C	I	C	I	C	I	C
** Filtro de aceite.	C	C	C	C	C	C	C	C	C	C	C	C
**Aceite motor.	C	C	C	C	C	C	C	C	C	C	C	C
Bujías (cambio cada 150.000 km).												
Usar fluido Limpia-Inyectores.	R	R	R	R	R	R	R	R	R	R	R	R
Correa de accesorios inspeccionar, cambiar.	I	I	I	I	I	I	I	I	I	I	I	I
Prueba de emisión de gases.			R		R		R		R		R	
Resetear vida útil del aceite con herramienta de diagnóstico.	R	R	R	R	R	R	R	R	R	R	R	R
SISTEMA DE ENFRIAMIENTO												
**Verificar nivel del refrigerante.	R	R	R	R	R	R	R	R	R	R	R	R
**Cambio de líquido refrigerante (240.000 km o 5 años, lo que ocurra primero).												
Verificar condición, fugas de mangueras, conexiones, radiador, termostato y bomba de agua, funcionamiento electroventilador.	R	R	R	R	R	R	R	R	R	R	R	R
RUEDAS Y NEUMÁTICOS												
Realizar rotación, verificar torque de tornillos de sujeción y posibles desgaste irregulares.	R	R	R	R	R	R	R	R	R	R	R	R
Verificar alineación.	R	R	R	R	R	R	R	R	R	R	R	R
Inspeccionar estado y presión de neumáticos.	R	R	R	R	R	R	R	R	R	R	R	R
TRANSMISIÓN												
Verificar nivel, aspecto y posibles fugas de aceite de la caja de cambios y transferencia.	R	R	R	R	R	R	R	R	R	R	R	R
***Cambio de aceite y filtro transmisión automática cada 150.000 km.												
***Cambio de aceite caja de transferencia cada 160.000 km.												
EJE CARDAN PROPULSOR TRASERO												
Inspeccionar machón de acople y juntas universales (crucetas).	I	I	I	I	I	I	I	I	I	I	I	I
DIFERENCIAL TRASERO Y DELANTERO												
**Revisar nivel de aceite e inspeccionar posibles fugas.	R	R	R	R	R	R	R	R	R	R	R	R
SISTEMA ACONDICIONADOR DE AIRE												
**Filtro de Cabina (Polen) solo si esta equipado.	C	I	C	I	C	I	C	I	C	I	C	I
Realizar ciclo Airlife.	R	R	R	R	R	R	R	R	R	R	R	R
Verificar funcionamiento del sistema de aire acondicionado.	R	R	R	R	R	R	R	R	R	R	R	R

OPERACIONES X 1.000 Km Meses	10 12	20 24	30 36	40 48	50 60	60 72	70 84	80 96	90 108	100 120	110 132	120 144
FRENOS												
**Revisar frenos delanteros y trasero.	R	R	R	R	R	R	R	R	R	R	R	R
Tuberías y mangueras de freno, verificar condición y corregir eventuales fugas.	R	R	R	R	R	R	R	R	R	R	R	R
Cambio de líquido de freno. (Cada 80.000 km o 5 años, lo que ocurra primero).	R	R	R	R	R	R	R	C	R	R	R	R
Revisar estado del freno de estacionamiento y ajustar si es necesario.	R	R	R	R	R	R	R	R	R	R	R	R
SISTEMA ELÉCTRICO												
Equipos de alumbrado y señalización, verificar operación.	R	R	R	R	R	R	R	R	R	R	R	R
Limpia parabrisas, lavadores del parabrisas, verificar nivel del depósito y la operación del sistema.	R	R	R	R	R	R	R	R	R	R	R	R
Verificar los sistemas electrónicos del vehículo con herramienta de diagnóstico MDI II y realizar sus actualizaciones de ser necesario.	R	R	R	R	R	R	R	R	R	R	R	R
SUSPENSIÓN Y DIRECCIÓN												
Verificar posibles fugas de los amortiguadores y fuelles homocinéticas.	R	R	R	R	R	R	R	R	R	R	R	R
Verificar condición de los bujes de los brazos de dirección.	R	R	R	R	R	R	R	R	R	R	R	R
Inspeccione visualmente los componentes de la dirección en busca de daños o partes sueltas o faltantes, o señales de desgaste.	R	R	R	R	R	R	R	R	R	R	R	R
Verificar el juego en dirección y rótulas.	R	R	R	R	R	R	R	R	R	R	R	R
ACCESORIOS												
Revisar batería de mando a distancia.	R	R	R	R	R	R	R	R	R	R	R	R
Revisar fecha de vencimiento del extintor e informar en caso de estar vencido.	R	R	R	R	R	R	R	R	R	R	R	R
CARROCERÍA												
Bisagras, topes y cerraduras de las puertas, maletero y capó del motor, lubricar.	L	L	L	L	L	L	L	L	L	L	L	L

Nota: El Plan de Mantenimiento Preventivo indica las revisiones, controles o mantenciones obligatorias cada 10.000 km (o 1 vez por año, lo que ocurra primero) hasta los 120.000 km, aplicando para algunos modelos mantención Intermedia cada 5.000 km (o cada 6 meses, lo que ocurra primero), según corresponda.

Todas las mantenciones preventivas incorporan operaciones de diagnóstico y actualización de los distintos sistemas electrónicos que deben ser realizadas en los concesionarios oficiales de la marca para la conservación de la garantía.

R= Realizar / L= Lubricar / C= Cambiar / I=Inspeccionar

1.- (**) Acortar periodo de inspección en operaciones severas (caminos de tierra, trafico denso, montaña, etc.)

2.- (***) Si se conduce en condiciones de uso severo (caminos en mal estado, ascensos en montañas con frecuencia, uso de remolque, uso frecuente de la capacidad de carga total) cambiar fluido cada 70.000 km.

3.- Estas pautas son válidas para el modelo señalado.

4.- Las pautas por innovaciones y variables técnicas pueden ser modificadas sin previo aviso.